2024

AirFLEX

NXT Series

FLEX

Manual del operador

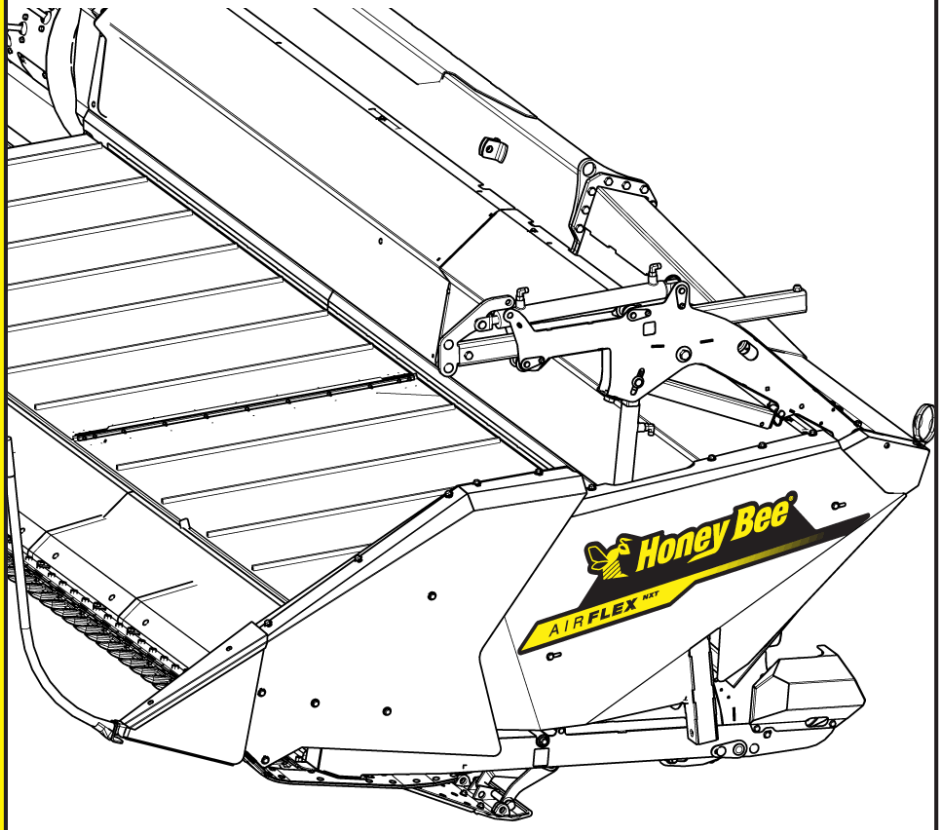

Honey Bee®

Revisión: 2.1 P/N: 104659-2024

1 - Inspección previa a la entrega de la serie AirFLEX NXT

AL DISTRIBUIDOR: Este formulario debe completarse y devolverse a Honey Bee Manufacturing Ltd. junto con el formulario de registro de la garantía. (en letra de imprenta)

Modelo: _____ N.º de serie: _____

Comprobación realizada por: _____ Firma: _____

Nombre del distribuidor: _____ Fecha: _____

Inspeccione la máquina a su recepción para comprobar que está en buen estado y terminada. Realice la inspección previa a la entrega, centrándose en los pasos que se indican a continuación. Antes de la entrega, marque la casilla correspondiente en la columna de la izquierda. Consulte los números de página indicados a continuación en el manual del operador para obtener instrucciones detalladas.

A la recepción del cabezal:

- ☐ Soporte de barra de tracción rojo retirado del cabezal. - *página 34*
- ☐ Coloque las púas delanteras del carrete en posición operativa (reinstaladas desde la posición de transporte). - *página 33*
- ☐ Retire los amarres del carrete instalados de fábrica.
- ☐ Instale los separadores de cultivos.- *página 33*
- ☐ Compruebe la tensión de la banda transportadora según el adhesivo del panel trasero. Ajústela si es necesario. - *página 103*
- ☐ Camine alrededor del cabezal, comprobando correas, pernos y escudos para asegurarse de que todo está apretado y en buen estado de funcionamiento.
- ☐ Instale el arnés Automatix Lite en la cosechadora, observe si el sistema eléctrico está conmutado positiva o negativamente, conecte los cables de la batería según corresponda. Asegúrese de comprobar la tensión de salida al cabezal para que nunca supere los 14 voltios durante el funcionamiento o al arrancar el motor.. - *página 38*
- ☐ Instale el panel de control Automatix Lite en la cabina de la cosechadora y conéctelo al arnés eléctrico. - *página 38*
- ☐ Desbloquee el carro de transporte y la barra de tracción, levante el cabezal con la cosechadora y, a continuación, retire el carro y la barra de tracción. - *página 34*
- ☐ Coloque el multiacoplador y las conexiones eléctricas. - *página 38*
- ☐ Compruebe los niveles de aceite de la caja de cambios y rellene si es necesario. - *página 143 and página 147*
- ☐ Fije los ejes de transmisión a los lados izquierdo y derecho del alimentador de la cosechadora, asegúrese de que las cadenas de seguridad antigiro estén conectadas y correctamente ajustadas. - página 41
- ☐ Compruebe la holgura entre el tambor del sinfín de alimentación, la placa divisora y el alimentador. - *página 45*
- ☐ Compruebe la sincronización de los dedos del sinfín de alimentación, asegúrese de que el brazo de ajuste está en el orificio central con los dedos en posición totalmente adelantada. - *página 44*
- ☐ Ponga el cabezal en modo rígido y presurícelo a 90-125 psi, asegúrese de que todas las lengüetas de la varilla de detección flexible estén en la posición correcta. - *página 132*
- ☐ Ajuste el ángulo de la placa frontal utilizando los pernos de ajuste del alimentador de la cosechadora (si es posible) - *página 56*
- ☐ Ajuste el paso de los dedos del carrete a la posición intermedia como punto de partida. - *página 63*
- ☐ Asegúrese de que los dedos del carrete sobresalen de la barra de corte un mínimo de 3,8 cm (1 1/2”). Ajuste la altura del carrete si es necesario. (Para extender completamente el cilindro de elevación del carrete derecho, el carrete del cabezal debe estar en marcha. - *página 43*
- ☐ Asegúrese de que el carrete esté centrado en el cabezal. - *página 44*
- ☐ Ajuste los parámetros de altura automática del cabezal en el panel de control de la cosechadora (Ajustes de cosechadora y sensibilidad)
- ☐ Calibre la cosechadora (en modo FLEX)
- ☐ Compruebe que la velocidad de salida de la TDF del alimentador de la cosechadora es correcta. Si la velocidad es incorrecta, pueden producirse fallos prematuros en los componentes del accionamiento – página 55
- ☐ Ponga en marcha el cabezal y ajuste la correa de transmisión para minimizar las vibraciones y conseguir que funcione correctamente.
- ☐ Camine alrededor del cabezal mientras está en marcha para asegurarse de que todo funciona correctamente
- ☐ Si es posible, pruebe en el campo o en el terreno y ajuste la sensibilidad si es necesario
- ☐ Asegúrese de que se haya instalado el equipo opcional, tal y como se indica en el pedido, y de que se encuentra operativo.

Antes del transporte:

- ☐ Cilindro de inclinación retraído.
- ☐ Ejes de transmisión en posición de almacenamiento. - *página 154*
- ☐ Cabezal en modo rígido (sistema de aire presurizado a 100 psi). - *página 69*
- ☐ Conectores/líneas hidráulicas y eléctricas en posiciones de almacenamiento.
- ☐ Carrete bajado, retraído, amarrado e impedido de girar.
- ☐ Carro de transporte y eje de la barra de tracción delantera correctamente instalados. - *página 153*
- ☐ Pantalla Automatix Lite y arnés eléctrico, separadores, extensiones y accesorios almacenados de forma segura.
- ☐ Luces de advertencia, adhesivos, reflectores y señales legibles y en su lugar. - *página 23*
- ☐ Los dedos delanteros del carrete se han colocado en posición de transporte. - página 151

2 - Información sobre derechos de autor

Instrucciones originales

© 2024 Honey Bee Manufacturing Ltd. - Reservados todos los derechos.

Patentes: https://www.honeybee.ca/patents.php. Todas las demás patentes pendientes.

Índice

1 - Inspección previa a la entrega de la serie AirFLEX NXT **3**
2 - Información sobre derechos de autor **5**
3 - Productos cubiertos e información importante **13**
4 - Información de compra **14**
5 - Número de identificación del cabezal **15**
6 - Introducción **16**
6.1 - Instrucciones 16
6.2 - Garantía 16
7 - Seguridad **17**
7.1 - Reconocer la información de seguridad 17
7.2 - Comprender las palabras clave 17
7.3 - Leer y comprender las instrucciones y advertencias 17
7.4 - Ropa de protección 17
7.5 - En caso de emergencia 18
7.6 - Pulverizador de alta presión 18
7.7 - Guardar el cabezal de forma segura 18
7.8 - Mantener limpio el equipo 18
7.9 - Seguridad en torno a las piezas móviles 18
7.10 - Hidráulica de alta presión 18
7.11 - Transporte del cabezal 19
7.12 - Estacionar el cabezal 19
7.13 - Utilizar los valores de par de apriete correctos 19
7.14 - Practicar un mantenimiento seguro 19
7.15 - Seguridad contra incendios 20
8 - Especificaciones **21**
9 - Ubicación de los adhesivos de seguridad **23**
10 - Descripción general del equipo **27**
10.1 - Paquete de transporte opcional 27
10.2 - Control automático de la altura del cabezal 27
10.3 - Adaptadores de cosechadora y poleas de transmisión intercambiables 27
10.4 - Sistema de accionamiento 27
10.5 - Modo FLEX 28
10.6 - Modo RÍGIDO 28
10.7 - Bastidor auxiliar suspendido 28
10.8 - Ruedas calibradoras 28
11 - Inspección antes del primer uso y previa a la temporada **29**
11.1 - Modificaciones del cabezal específicas de la cosechadora 29
11.1.1 - Cosechadoras JD 2016 o posteriores 29
11.1.2 - Cosechadoras con válvulas de control direccional de tipo «Bang-Bang» o «Switching». 29
11.1.3 - Cosechadoras Gleaner/Massey Ferguson/Challenger 29
11.2 - Inspección del cabezal 29
11.3 - Lista de comprobación antes del primer uso y previa a la temporada 32
12 - Montaje del cabezal en la cosechadora **33**
12.1 - Preparación de la cosechadora 33
12.2 - Preparación del cabezal 33
12.3 - Si está instalado el paquete de transporte opcional 34
12.3.1 - Almacenamiento del transporte 35

12.4 - Montaje del cabezal en la cosechadora 36
12.5 - Accesorio de descarga para carretilla elevadora 37
12.6 - Conexiones hidráulicas y eléctricas 38
12.6.1 - Cosechadoras sin alimentación suministrada a través de un enchufe de 31 pines 40
12.6.2 - Cosechadoras New Holland/CaseIH con alimentación de 12 voltios en el pin 31 del conector del cabezal 40
12.7 - Ruedas calibradoras 40
12.8 - Enganche del eje de transmisión 41
12.9 - Lista de comprobación del montaje 42
13 - Configuración del cabezal 43
13.1 - Configuración del carrete 43
13.1.1 - Ajuste de la sincronización de los dedos del carrete 43
13.1.2 - Ajuste de la altura del carrete (límite inferior basado en la sincronización de los dedos) 43
13.1.3 - Centrado del carrete 44
13.2 - Sincronización de los dedos del sinfín de alimentación 45
13.3 - Ajuste del sensor de altura del cabezal 46
13.4 - Comprobar si hay problemas 46
13.5 - Componentes opcionales 47
13.5.1 - Zapatas deslizantes hidráulicas 47
13.5.2 - Kit de terrazas 47
13.5.3 - Sinfín transversal 48
13.5.4 - Carro de transporte 48
13.5.5 - Cizalla vertical 49
13.5.6 - Mantenimiento de cizallas verticales 49
13.5.7 - Instalación de cizallas verticales 50
13.5.8 - Almacenamiento de la cizalla vertical 52
14 - Inspección diaria 53
14.1 - Escudos de seguridad y protección 53
14.2 - Separadores 53
14.3 - Mangueras de aire 53
14.4 - Protecciones de cuchillas y secciones 53
14.5 - Sensores de control de altura del cabezal 53
14.6 - Sinfín de alimentación 53
14.7 - Bandas transportadoras 53
14.8 - Correas 53
14.9 - Lubricación 53
15 - Calibrado de la cosechadora 55
15.1 - Compruebe las pestañas del sensor de altura del cabezal 55
15.2 - Verifique la tensión del sensor de altura del cabezal 55
15.3 - Velocidad del alimentador de la cosechadora 55
15.4 - Ángulo del alimentador de la cosechadora 56
15.5 - Flotador 57
15.5.1 - Anulación del flotador de presión CaseIH 57
15.5.2 - New Holland Press. Umbral de anulación 57
15.6 - Posición de calibrado de la cosechadora 58
15.7 - Velocidad de elevación y descenso del cabezal hidráulico 58
15.8 - Calibrado de la altura del cabezal de la cosechadora - Modo FLEX 58
15.9 - Calibración de la altura del cabezal de la cosechadora - Modo RÍGIDO (Sensores del bastidor auxiliar) 59
15.10 - Sensibilidad de altura/inclinación del cabezal de la cosechadora 59
15.11 - Validación del calibrado de la cosechadora 59

15.12 - Otros ajustes de la cosechadora 59
16 - Funcionamiento 61
16.1 - Inclinación hidráulica del cabezal 61
16.2 - Velocidad de la cuchilla, el tambor del sinfín de alimentación y la banda transportadora. 61
16.3 - Zapatas deslizantes hidráulicas ajustables opcionales 62
16.4 - Ajustes y controles del carrete 63
16.4.1 - Ajustes del levantador de dedos (Paso) 63
16.4.2 - Control hidráulico de altura y avance/retroceso del carrete 65
16.4.3 - Velocidad del carrete 65
16.5 - Separadores de cultivos 66
16.5.1 - Extensión de la nariz del separador de cultivos: 66
16.6 - Directrices de funcionamiento - Modo FLEX. 67
16.6.1 - Ajustes del carrete 68
16.6.2 - Presión de aire recomendada 68
16.6.3 - Velocidad de avance 68
16.6.4 - Panel de control Automatix Lite 68
16.7 - Directrices de funcionamiento - Modo RÍGIDO 69
16.7.1 - Presión de aire recomendada para el modo RÍGIDO 69
16.7.2 - Para activar el modo RÍGIDO: 69
16.7.3 - Ajuste la altura de corte en modo RÍGIDO 70
16.7.4 - Ajustes recomendados del carrete 71
16.7.5 - Velocidad de avance recomendada 71
16.7.6 - Panel de control Automatix Lite 71
16.8 - Operación inversa 72
16.9 - Ajustes del tambor del sinfín de alimentación 72
16.10 - Ajustes de altura del cabezal de la cosechadora 72
16.11 - Indicador luminoso led azul del compresor de aire 72
16.12 - Productividad general específica del cultivo 73
17 - Sistema Automatix Lite 76
17.1 - Iconos de pantalla 76
17.2 - Conmutadores físicos 77
17.2.1 - Conmutador de modo de corte: 77
17.2.2 - Conmutador de presión de aire 77
17.2.3 - Conmutador de modo de inclinación del cabezal/zapata deslizante y altura del carrete 78
17.3 - Botones de la pantalla táctil 78
17.3.1 - Ajuste del brillo de la pantalla 78
17.3.2 - Información 78
17.4 - Pantalla de información 78
17.5 - Gráficos de barras de sensores (modo FLEX) 79
17.6 - Gráficos de barras de sensores (modo RÍGIDO) 79
17.7 - Advertencias 80
17.7.1 - Advertencias sobre la presión de aire 80
17.7.2 - Advertencias sobre el sensor de altura del cabezal 80
17.8 - Conmutadores Automatix - Nota importante 80
18 - Solución de problemas 81
18.1 - Carrete 81
18.2 - Bandas transportadoras 82
18.3 - Plataforma de corte 82
18.4 - Plataforma de corte (continuación) 84
18.5 - Nivelación del cabezal 84
18.6 - Control activo de la altura del cabezal 85

18.7 - Sinfín transversal 86
18.8 - Varios 86
19 - Servicio y ajuste 87
19.1 - Fijaciones 87
19.2 - Casquillos permanentes 87
19.3 - Ajuste del sensor de velocidad 87
19.4 - Limpieza del cabezal 88
19.5 - Tensión de la correa de transmisión/cadena 89
19.5.1 - Guía general de tensado de las correas 90
19.5.2 - Uso de los indicadores de tensión 90
19.5.3 - Verificación de la tensión mediante una aplicación para smartphone 91
19.5.3.1 - Dispositivos Apple (IOS) 91
19.5.3.2 - Dispositivos Android 91
19.5.4 - Tensión de la correa de transmisión del sinfín de alimentación 92
19.5.5 - Tensión de la correa de transmisión de la banda transportadora izquierda 1 92
19.5.6 - Tensión de la correa de transmisión de la banda transportadora izquierda 2 93
19.5.7 - Tensión de la cadena de transmisión de la banda transportadora central 94
19.5.8 - Tensión de la correa de transmisión derecha 94
19.5.9 - Tensión de la correa de transmisión de la banda transportadora derecha 1 95
19.5.10 - Tensión de la correa de transmisión de la banda transportadora derecha 2 95
19.5.11 - Tensión de la correa de accionamiento de las cuchillas 96
19.6 - Sustitución de la correa de transmisión 97
19.6.1 - Sustitución de la correa de accionamiento de las cuchillas 97
19.6.2 - Sustitución de la correa del sinfín de alimentación 98
19.6.3 - Sustitución de la correa de transmisión de la banda transportadora izquierda 1 99
19.6.4 - Sustitución de la correa de transmisión de la banda transportadora izquierda 2 99
19.6.5 - Sustitución de la correa de transmisión derecha 101
19.6.6 - Sustitución de la cadena de transmisión de la banda transportadora central 101
19.6.7 - Sustitución de la correa de la banda transportadora derecha 1 102
19.6.8 - Sustitución de la correa de la banda transportadora derecha 2 102
19.7 - Drapers 103
19.7.1 - Tensión de la correa de la banda transportadora lateral 103
19.7.2 - Trayectoria de la correa de la banda transportadora lateral 103
19.7.3 - Tensión de la correa de la banda transportadora central 105
19.7.4 - Instalación de una banda transportadora 105
19.7.5 - Configuración del tensor de la banda transportadora 106
19.7.6 - Extraer e instalar la correa de la banda transportadora central 106
19.7.7 - Empalme de la banda transportadora 108
19.8 - Carrete 110
19.8.1 - Ajustar los topes de seguridad del carrete 110
19.8.2 - Reajuste de los cilindros del carrete 110
19.8.3 - Velocidad del carrete automática 110
19.8.4 - Ajuste del sensor de velocidad del carrete 111
19.8.5 - Ajustes PPR de la cosechadora para carretes HB 112
19.8.5.1 - Cosechadoras John Deere 112
19.8.5.2 - CNH & LEXION 113
19.8.5.3 - AGCO (Gleaner, Massey, Challenger) 113
19.8.5.4 - CNH & LEXION 113
19.8.6 - Altura mínima del carrete y nivelación del carrete 114
19.8.7 - Sustitución de los dedos del carrete 115
19.8.8 - Rodillos de anillo de control (carrete HB) 115
19.9 - Cuchilla 117

19.9.1 - Recomendaciones para el par de apriete de los componentes del accionamiento de cuchillas 117
19.9.2 - Ajustar la sincronización de la cuchilla de la barra de corte 117
19.9.3 - Placa de plumas de la cabeza de la cuchilla 119
19.9.4 - Instalación de las protecciones de perfil bajo 119
19.9.5 - Ajustar la posición delantera/trasera del conjunto de cojinetes del cabezal de la cuchilla 120
19.9.6 - Kit de mantenimiento de la sección de cuchillas 120
19.9.7 - Mantenimiento de la barra de corte 120
19.9.8 - Sustitución de la cuchilla 121
19.9.8.1 - Extracción de la cuchilla derecha 122
19.9.8.2 - Extracción de la cuchilla izquierda 123
19.9.8.3 - Instalación de la nueva cuchilla (izquierda o derecha) 123
19.9.9 - Inspeccionar las secciones de cuchillas 124
19.9.10 - Desmontar e instalar las secciones de cuchillas 124
19.9.11 - Reparar un lomo de la cuchilla roto 125
19.9.12 - Barra de conexión 125
19.10 - Separadores 126
19.10.1 - Zapata deslizante del separador 126
19.10.2 - Extensiones del separador de cultivos 126
19.10.3 - Manija del separador 126
19.11 - Sinfín de alimentación 127
19.11.1 - Ajuste de la sincronización de los dedos 127
19.11.2 - Posición del tambor del sinfín de alimentación 127
19.11.3 - Acceso al interior del sinfín de alimentación 127
19.11.4 - Desmontar e instalar los dedos del sinfín de alimentación 128
19.11.5 - Desmontar e instalar las guías de los dedos del sinfín de alimentación 128
19.12 - Cilindro de inclinación hidráulico 129
19.13 - Sistema de limpieza de la banda transportadora y colector de piedras central 130
19.14 - Escudo lateral abierto 130
19.15 - Mantenimiento del eje de transmisión 131
19.16 - Sensores de control de altura del cabezal FLEX 132
19.16.1 - Ajuste de la lengüeta del sensor de altura del cabezal FLEX 133
19.16.2 - Rango de los sensores FLEX HHC 133
19.17 - Sensores de altura del cabezal de bastidor auxiliar RÍGIDO 134
19.18 - Comprobación de fugas de aire 135
19.19 - Filtro de aire de entrada del compresor de aire 136
19.20 - Ajuste de la bolsa de aire del bastidor auxiliar 137
19.21 - Zapatas deslizantes 138
19.21.1 - Alineación de zapatas deslizantes 138
19.21.2 - Puntos de desgaste de la zapata deslizante 138
19.21.3 - Ajuste del cilindro de la zapata deslizante 139
19.21.3.1 - Zapata deslizante de pala de accionamiento 139
19.21.3.2 - Inspección de amortiguadores de zapatas deslizantes 140
19.21.3.3 - Zapatas deslizantes de tipo tracción de pala final 140
19.21.3.4 - Zapatas deslizantes de tipo empuje de pala final 141
19.21.3.5 - Zapatas deslizantes de tipo tracción 141
19.21.3.6 - Zapatas deslizantes de tipo empuje 142
19.22 - Lubricación 143
19.22.1 - Mezcla de lubricantes 143
19.22.2 - Lubricantes alternativos y sintéticos 143
19.22.3 - Grasa para cojinete de la rueda 143
19.22.4 - Lubricación de carretes 143

19.22.5 - Lubricación de la caja de cambios 143
19.22.6 - Lubricación de la cadena de transmisión de la cubierta del alimentador 144
19.22.7 - Lubricación de la cabeza de la cuchilla 144
19.22.8 - Lubricación de la pala final 144
19.22.9 - Lubricación de la rueda calibradora 144
19.22.10 - Lubricación del eje de transmisión 145
19.22.11 - Almacenamiento de lubricantes 145
19.22.12 - Especificaciones de la grasa 146
19.22.13 - Lugar e intervalo de lubricación 147

20 - Soporte 149

21 - Transporte y almacenamiento de cabezales 150
21.1 - Leer antes de transportar 150
21.2 - Medidas para el transporte de superficie plana 150
21.3 - Requisitos del vehículo remolcador 150
21.4 - Transporte en cosechadora 150
21.5 - Preparar el cabezal para el transporte en carro o remolque 151
21.6 - Transporte mediante carro de transporte opcional 153
21.6.1 - Ajustes de los frenos del remolque 154
21.6.2 - Transporte todoterreno 154
21.6.3 - Transporte por carretera 154
21.6.4 - Después del transporte 154
21.7 - Transporte en remolque de plataforma plana 155
21.7.1 - Con paquete de transporte opcional 155
21.7.2 - Sin paquete de transporte opcional 156
21.8 - Desmontaje rápido 157
21.9 - Almacenamiento al final de la temporada 158

22 - Anexo 159
22.1 - Biseles AGCO 159
22.1.1 - Configuración de los biseles AGCO 160
22.2 - Placas divisoras para cosechadoras CNH y Lexion 163
22.3 - Ubicaciones de los casquillos con lubricación permanente 164
22.4 - Ubicaciones de los sensores de control de altura del cabezal 165
22.4.1 - Identificación del sensor de la pantalla Automatix Lite 165
22.5 - Ubicación del sensor de velocidad 166
22.6 - BeeBox para el rendimiento de válvulas 167
22.7 - Kit de válvula de retención para cosechadoras JD 2016 o posteriores 168
22.8 - Valores de par recomendados (libras-pie) 169
22.9 - Longitud de los ejes de transmisión 170
22.10 - Disposición eléctrica 171

3 - Productos cubiertos e información importante

IMPORTANTE

Este manual cubre SOLO el cabezal de la serie AirFLEX NXT.

IMPORTANTE

Revise las secciones de este manual relativas a ajustes, configuraciones, nivelación y altura de la mesa antes de intentar utilizar este cabezal.

Si no se ajusta correctamente, pueden producirse daños en el cabezal.

IMPORTANTE

Por favor, lave este equipo después de transportarlo.

Honey Bee Manufacturing no es responsable del deterioro de la pintura debido a la corrosión producida por sales o productos químicos agresivos si este equipo no se lava adecuadamente después del transporte. Use una solución jabonosa suave y, a continuación, enjuague bien.

Si este equipo se almacena cerca de carreteras con sal durante los meses de invierno, debe limpiarse cada primavera.

IMPORTANTE

Si lee esto como un documento digital:

Tenga en cuenta que puede hacer clic en el índice y las referencias cruzadas de este documento para acceder directamente al contenido al que hacen referencia.

En la mayoría de los programas, puede pulsar CTRL+F para que aparezca un cuadro de búsqueda que le permite encontrar palabras o términos específicos dentro del documento.

4 - Información de compra

Nombre del distribuidor: _____

Dirección: _____

Teléfono: _____

Fecha de compra: _____

Modelo: _____

Número de serie: _____

Fecha de entrega: _____

Registro de modificaciones	
Fecha	Modificación

Honey Bee Manufacturing Limited se esfuerza continuamente por mejorar sus productos. Nos reservamos el derecho de realizar mejoras o cambios cuando sea práctico y posible hacerlo, sin incurrir en ninguna obligación de realizar cambios o adiciones al equipo vendido anteriormente.

5 - Número de identificación del cabezal

La placa del número de serie del cabezal AirFLEX está situada directamente en la parte superior del mamparo hidráulico, como se muestra a continuación. Las letras y números estampados en la placa identifican el cabezal. Tenga a mano este número de serie cuando pida piezas de repuesto. Si alguna vez lo roban, el número de serie es necesario para que las fuerzas de seguridad puedan rastrearlo.

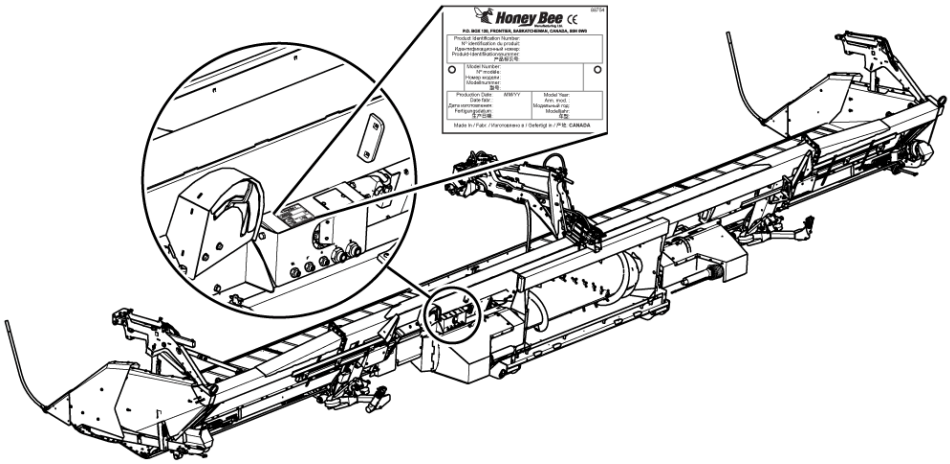

Fig. 1 - Ubicación de la placa con el número de serie

6 - Introducción

Toda la información, ilustraciones y especificaciones de este manual se basan en la información más reciente disponible en el momento de su publicación. Se reserva el derecho a introducir cambios en cualquier momento sin previo aviso.

Este manual debe considerarse una parte permanente de su cabezal y debe permanecer con la máquina cuando la venda.

Utilice únicamente piezas y fijaciones de repuesto correctas. Las fijaciones métricas y en pulgadas requieren una llave métrica o en pulgadas específica.

Todos los nombres que se indican en este documento para los componentes de los equipos son los que se empleaban en el momento del diseño.

Anote los números de serie de su equipo en la sección de especificaciones para ayudar a localizar el cabezal en caso de robo. Su distribuidor también necesita estos números cuando pide piezas. Archive los números de identificación en un lugar seguro y alejado del cabezal.

6.1 - Instrucciones

Los lados derecho e izquierdo se determinan mirando en la dirección en la que se desplazará el implemento al avanzar.

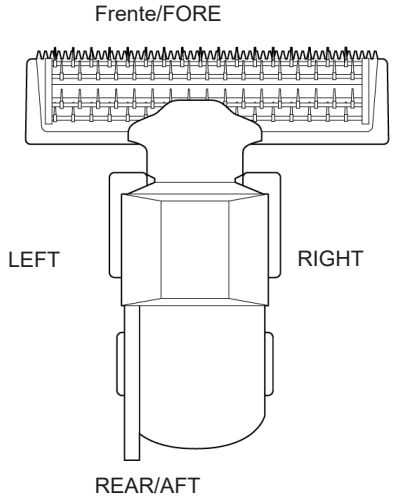

Fig. 2 - Reference directions

6.2 - Garantía

La garantía se ofrece como parte del programa de asistencia Honey Bee a los clientes que operan y mantienen sus equipos tal y como se describe en este manual.

Honey Bee Manufacturing Ltd. (Honey Bee) garantiza que su nuevo cabezal está libre de defectos en los materiales y de mano de obra en condiciones de uso y reparación normales. Las obligaciones adquiridas conforme a esta garantía se extenderán durante un período de 1 año (12 meses) a partir de la fecha del primer uso al comprador original y se limitarán, a discreción de Honey Bee, a la sustitución o a la reparación de cualquier pieza que se encuentre defectuosa previa inspección por parte de Honey Bee.

Reclamaciones de garantía

El comprador que realice una reclamación conforme a esta garantía deberá presentarla a su distribuidor autorizado. El distribuidor deberá completar la reclamación en el formulario prescrito en línea para que se realice una inspección por parte del representante autorizado de la compañía. Las reclamaciones cubiertas por la garantía deben presentarse en línea dentro de los 60 días del período de caducidad de la garantía en el formulario de reclamación de Honey Bee Manufacturing Ltd (CFI).

Limitaciones de responsabilidad

Esta garantía sustituye expresamente a todas las demás garantías expresas o implícitas y a todas las demás obligaciones o responsabilidades de nuestra parte de cualquier tipo o naturaleza, incluidas las responsabilidades por supuestas representaciones o negligencias. No asumimos ni autorizamos a ninguna persona a asumir en nuestro nombre ninguna responsabilidad en relación con la posterior venta del cabezal.

Esta garantía no se aplicará a ningún cabezal que haya sido alterado fuera de fábrica de una manera que Honey Bee considere que afecta a su funcionamiento o fiabilidad o que haya sido sometido a un uso inadecuado, negligencia o accidente.

Manual del operador

El comprador reconoce haber recibido formación sobre el funcionamiento seguro del cabezal y que Honey Bee no asume ninguna responsabilidad derivada de la utilización de esta de un modo distinto al descrito en este manual.

7 - Seguridad

7.1 - Reconocer la información de seguridad

Se trata de un símbolo de alerta de seguridad. Cuando vea este símbolo, esté alerta ante la posibilidad de lesiones personales. Siga las precauciones recomendadas y las prácticas operativas seguras.

7.2 - Comprender las palabras clave

A continuación se indican los términos de seguridad relativos al equipo empleados en este manual. Lea y comprenda sus descripciones.

PELIGRO

Indica una situación peligrosa inminente que, si no se evita, puede causar la muerte o lesiones graves. Esta palabra de advertencia debe limitarse a las situaciones más extremas.

ADVERTENCIA

Indica una situación potencialmente peligrosa que, si no se evita, podría causar la muerte o lesiones graves, e incluye los peligros que quedan expuestos al retirar las protecciones. También se puede utilizar para alertar contra prácticas inseguras.

PRECAUCIÓN

Indica una situación potencialmente peligrosa que, si no se evita, puede ocasionar lesiones leves o moderadas. También se puede utilizar para alertar contra prácticas inseguras.

IMPORTANTE

Advierte de posibles daños al cabezal si no se siguen los procedimientos adecuados.

NOTE:

Le notifica de la información importante a la que debe prestar atención.

7.3 - Leer y comprender las instrucciones y advertencias

Lea y comprenda todas las advertencias y la información de seguridad de este manual, así como las señales situadas en su equipo.

Puede encontrar información de seguridad adicional en equipos posventa no incluidos en este manual.

No permita que personas sin la formación correspondiente utilicen el cabezal.

Las modificaciones no autorizadas del equipo pueden causar lesiones o fallos de este no cubiertos por la garantía.

7.4 - Ropa de protección

ADVERTENCIA

Cuando trabaje cerca del equipo en funcionamiento, recoja todos los elementos que puedan quedar sueltos, por ejemplo, el cabello largo, las joyas o la ropa suelta para que no entren en contacto con las piezas móviles. Si no lo hace, podrían producirse lesiones o la muerte.

Utilice protección auditiva para protegerse contra los daños auditivos.

El funcionamiento seguro del equipo requiere toda su atención, no use auriculares mientras opera el cabezal.

7.5 - En caso de emergencia

NOTE:

Tenga a mano un botiquín de primeros auxilios y un extintor de incendios con su cabezal en todo momento. Tenga a mano los números de teléfono de los servicios de emergencia cerca de su teléfono.

7.6 - Pulverizador de alta presión

IMPORTANTE

Evite rociarse a sí mismo, los componentes electrónicos o las conexiones hidráulicas con un pulverizador a presión.

7.7 - Guardar el cabezal de forma segura

ADVERTENCIA

Asegúrese de que el cabezal y todos sus accesorios estén asegurados cuando no estén en uso. Mantenga a los transeúntes alejados del equipo y del área de almacenamiento. Si no lo hace, podrían producirse lesiones o la muerte.

7.8 - Mantener limpio el equipo

IMPORTANTE

Inspeccione y limpie su equipo antes de cada uso. Elimine todo el material acumulado. Preste especial atención a todas las piezas móviles, como correas de transmisión, ejes de transmisión y cojinetes. No mantener limpio el equipo puede provocar un incendio.

7.9 - Seguridad en torno a las piezas móviles

PELIGRO

No realice el mantenimiento de su equipo mientras esté en funcionamiento. Apague siempre la cosechadora y espere a que todas las piezas móviles se detengan completamente antes de acercarse al cabezal.

Mantenga los protectores y escudos en su lugar en todo momento. Asegúrese de que están en buen estado y correctamente instalados.

El mecanismo de corte, la barrena, el carrete, los ejes de transmisión y las bandas transportadoras no pueden protegerse completamente debido a su función. Manténgase alejado de estos elementos móviles durante el funcionamiento.

7.10 - Hidráulica de alta presión

PELIGRO

Las fugas hidráulicas de alta presión pueden penetrar la piel causando lesiones graves. Libere siempre la presión antes de desconectar las tuberías hidráulicas y apriete todas las conexiones antes de aplicar presión.

Las fugas hidráulicas pueden ser extremadamente pequeñas y difíciles de ver. Busque fugas con un trozo de cartón. Proteja las manos y el cuerpo de los fluidos a alta presión.

Si ocurre un accidente, consulte a un médico inmediatamente. Cualquier líquido inyectado en la piel deberá ser eliminado quirúrgicamente en pocas horas o podría provocar una gangrena. Los médicos que no estén familiarizados con este tipo de lesión deben consultar a un médico especializado.

7.11 - Transporte del cabezal

IMPORTANTE

Al transportar el cabezal, compruebe frecuentemente si hay tráfico por detrás, especialmente en las curvas. Utilice siempre los faros, las luces de advertencia intermitentes y los intermitentes (al girar) de día y de noche. Respete las normativas locales sobre iluminación y marcado de los equipos. Mantenga las luces y la señalización visibles, limpios y en buen estado de funcionamiento; sustitúyalos si es necesario.

Evite transportar el cabezal por la vía pública con el cabezal acoplado a la cosechadora.

Si la cosechadora debe transportarse con el cabezal acoplado, asegúrese de que todas las luces de advertencia estén en funcionamiento y de que el material reflectante esté limpio y visible.

Retraiga y baje completamente el carrete antes de transportarlo.

Se recomienda el uso de un vehículo de señalización o piloto en carreteras con mucho tráfico, estrechas o accidentadas y al cruzar puentes.

Conduzca a una velocidad segura para las condiciones.

No supere los 32 km/h (20 mph) cuando transporte el cabezal en el paquete de transporte opcional.

7.12 - Estacionar el cabezal

ADVERTENCIA

Cuando estacione el cabezal, asegúrese de que lo hace sobre suelo firme y nivelado (0 % de pendiente). El estacionamiento en una pendiente puede hacer que el cabezal ruede causando daños al equipo, lesiones o la muerte.

7.13 - Utilizar los valores de par de apriete correctos

IMPORTANTE

Es extremadamente importante que utilice los valores de par de apriete correctos cuando realice el mantenimiento del cabezal AirFLEX. El incumplimiento de las recomendaciones de par página 169te puede provocar daños al equipo. Consulta la página 169.

7.14 - Practicar un mantenimiento seguro

ADVERTENCIA

Antes de intentar reparar su equipo, asegúrese de que comprende perfectamente cualquier procedimiento que vaya a realizar.

Asegúrese de que todo el equipo está protegido contra caídas repentinas.

Mantenga la zona de trabajo limpia y seca.

Mantenga todas las piezas en buen estado y correctamente instaladas. Repare los daños inmediatamente. Sustituya las piezas desgastadas o rotas. Retire la acumulación de grasa, aceite o residuos.

Si va a soldar en el cabezal, desconecte primero el cable de masa de la batería (-) antes de realizar ajustes en los sistemas eléctricos o de soldar en el cabezal.

El cabezal debe bajarse al nivel del suelo antes de realizar el mantenimiento. Si el trabajo requiere que el cabezal o el carrete se levanten, utilice un soporte seguro. Si se deja en una posición elevada, los dispositivos de apoyo hidráulicos pueden asentarse o caer repentinamente.

No apoye el cabezal sobre bloques de hormigón, baldosas huecas o puntales que puedan desmoronarse bajo una carga continua. No trabaje debajo de un cabezal que esté solo apoyado en un gato.

No intente limpiar las correas de transmisión o las bandas transportadoras con disolventes de limpieza inflamables.

7.15 - Seguridad contra incendios

⚠ ADVERTENCIA

La acumulación de paja y restos de cosecha cerca de las piezas móviles supone un riesgo de incendio. Compruebe y limpie estas zonas con frecuencia. Antes de la inspección o el mantenimiento, apague el motor, accione el freno de estacionamiento, retire la llave y espere a que se detengan todas las piezas móviles.

Mantenga un extintor de incendios con su equipo en todo momento y asegúrese de que el operador está instruido en su funcionamiento.

8 - Especificaciones

Modelo	225	230	236	240	245	250	260
Anchura total (sin transporte ni reflectores)	26 ft (7.93m)	31 ft (9.45m)	37 ft (11.28m)	41 ft (12.50m)	46 ft (14.02m)	51 ft (15.55m)	61 ft (18.59m)
Anchura de corte	25 1/4 ft (7.70 m)	30 1/4 ft (9.22 m)	36 1/4 ft (11.05 m)	40 1/4 ft (12.27 m)	45 1/4 ft (13.79 m)	50 1/4 ft (15.32 m)	60 1/4 ft (18.36 m)
Peso de la base del cabezal* - Configuración de funcionamiento	6513 lbs (2961 kg)	6996 lbs (3180 kg)	7402 lbs (3365 kg)	8186 lbs (3721 kg)	8620 lbs (3918 kg)	8907 lbs (4049 kg)	10052 lbs (4569 kg)
Opcional All Crop Edition (Bastidor auxiliar suspendido y ruedas calibradoras)	280 lbs (127.27kg)						440 lbs (200 kg)
Paquete de transporte opcional	Opción de transporte pesado por carretera con frenos eléctricos o sin frenos (no para uso en carreteras principales).						No disponible
Peso del paquete de transporte opcional	880 lbs 400 kg						No disponible
Sinfín transversal opcional	Sinfín transversal de accionamiento hidráulico.						
Peso del sinfín transversal opcional	214 lbs (97 kg)	305 lbs (139 kg)	339 lbs (154 kg)	363 lbs (165 kg)	398 lbs (181 kg)	429 lbs (195 kg)	488 lbs (222 kg)
Sistema de corte	Accionamiento mecánico de cuchillas de bajo corte con secciones SCH. 22,9 cm (9”) de FLEX.						
Carrete	De accionamiento hidráulico, con múltiples ajustes de cultivo y opciones de espaciado entre los dedos. Control automático de la velocidad del carrete						
Peso del carrete de leva opcional (este peso es la diferencia entre el carrete abatible estándar y el carrete de leva)	70 lbs (32 kg)	76 lbs (34 kg)	72 lbs (33 kg)	81 lbs (37 kg)	81 lbs (37 kg)	93 lbs (42 kg)	93 lbs (42 kg)"
Zapatas deslizantes hidráulicas ajustables opcionales	Zapatas deslizantes hidráulicas ajustables opcionales reguladas desde los controles de la cosechadora. Permiten variar la altura de corte en modo FLEX de 0 a 0,2 m (0 a 8 pulgadas)						
Peso de la zapata deslizante hidráulica opcional	195 lbs (88 kg)	273 lbs (124 kg)	274 lbs (125 kg)	353 lbs (160 kg)	354 lbs (161 kg)	355 lbs (162 kg)	434 lbs (197 kg)
Adaptadores para la mayoría de las cosechadoras modernas	Peso medio del adaptador de 110 kg (240 lb)						
Cizallas verticales - Accionamiento mecánico y enganche/desenganche rápido	110 lbs (50 kg)						
Bandas transportadoras	Accionamiento mecánico con sistema de tensado fácil de usar.						
Anote a continuación los números de serie de su equipo como referencia en caso de servicio o robo.							
Número de serie del cabezal:							
Número de serie del carrete							
Estas especificaciones están sujetas a cambios sin previo aviso ni obligación alguna.							
*Nota: Los pesos indicados se basan en la configuración más habitual de los equipos. Las opciones adicionales instaladas o los accesorios posventa aumentarán el peso indicado anteriormente.							

Esta página se ha dejado en blanco intencionadamente

9 - Ubicación de los adhesivos de seguridad

Dedique unos momentos para caminar alrededor del equipo y familiarizarse con los adhesivos de seguridad y las características del equipo. Consulte la figura siguiente y la lista de adhesivos de las páginas siguientes para obtener ayuda.

Asegúrese de entender completamente todas las advertencias e instrucciones de seguridad antes de utilizar este equipo.

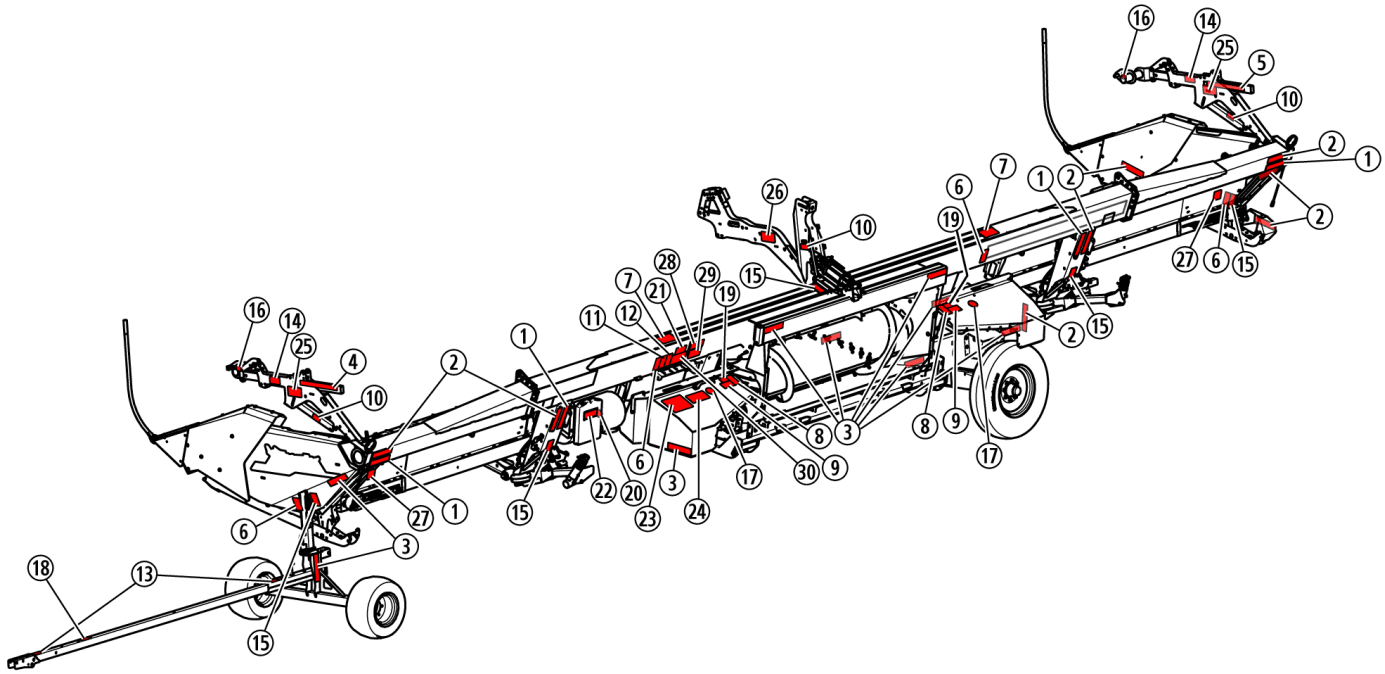

Fig. 3 - Decal Ubicacións

Fig. 4 - Reflector rojo/naranja - n.º 27360

Fig. 5 - Reflector rojo - n.º 28386

Fig. 6 - Reflector amarillo - n.º 28387

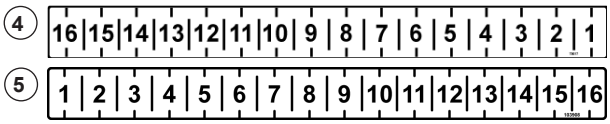

Fig. 7 - Indicador delantero/trasero del carrete izquierdo/ derecho - n.º 79017/n.º 103908

Fig. 8 - Advertencia de aplastamiento, mantener distancia de seguridad - n.º 87233

Fig. 9 - Advertencia de posible caída, no pise aquí - n.º 87235

Fig. 10 - Advertencia de eje giratorio, no tocar - n.º 87237

Fig. 11 - Advertencia de enredo, no tocar - n.º 87239

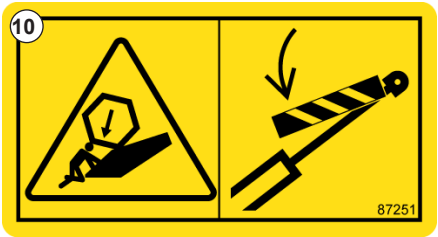

Fig. 12 - Advertencia de caída del carrete, bloqueo del brazo del carrete durante el mantenimiento - n.º 87251

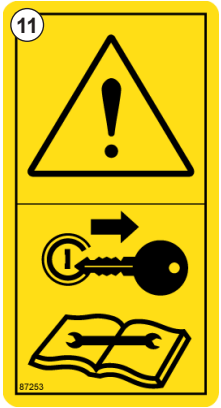

Fig. 13 - Apague el equipo y lea el manual antes de repararlo - n.º 87253

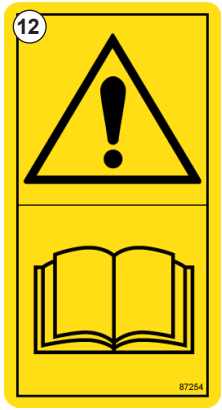

Fig. 14 - Lea el manual antes de utilizar - n.º 87254

Fig. 15 - Aviso de colisión, no superar los 32 km/h (20 mph) - n.º 87255

Fig. 16 - Advertencia de pieza giratoria, apague el equipo y lea el manual antes de realizar el mantenimiento - n.º 87259

Fig. 17 - Advertencia de pinzamiento, manténgase alejado de las piezas móviles - n.º 87263

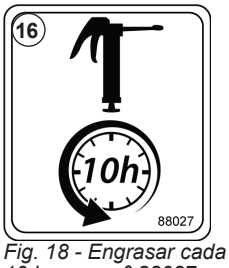

Fig. 18 - Engrasar cada 10 horas - n.º 88027

Fig. 19 - Esto no es un escalón - n.º 89214

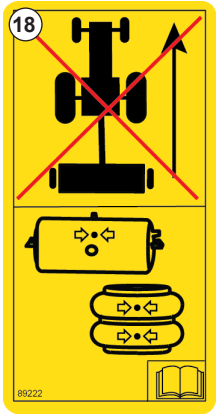

Fig. 20 - Asegúrese de que el sistema de aire esté completamente presurizado antes de transportarlo - n.º 89222

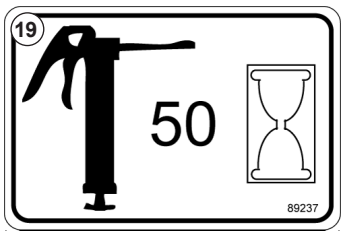

Fig. 21 - Engrasar cada 50 horas - n.º 89237

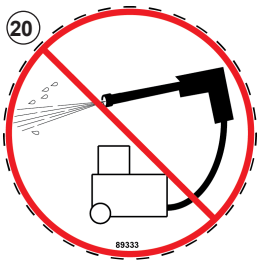

Fig. 22 - No lave a presión esta zona - n.º 89333

Fig. 23 - Advertencia de fluido a alta presión - n.º 102807

Fig. 24 - Ubicación del manual del operador - n.º 102812

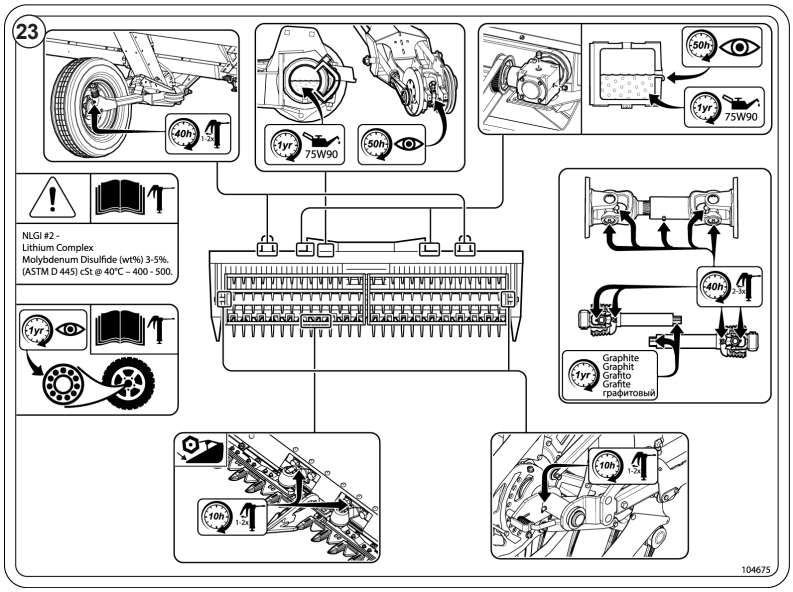

Fig. 25 - Instrucciones básicas de lubricación - n.º 103766

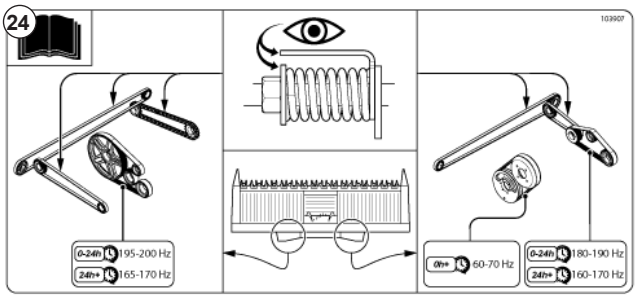

Fig. 26 - Instrucciones básicas para tensar la correa - n.º 103907

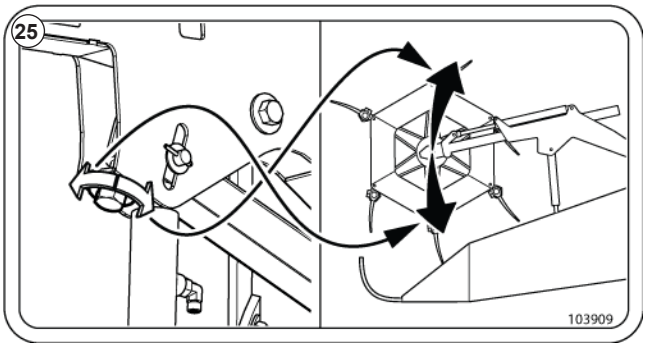

Fig. 27 - Instrucciones de ajuste de la altura de los brazos izquierdo y derecho del carrete - 103909

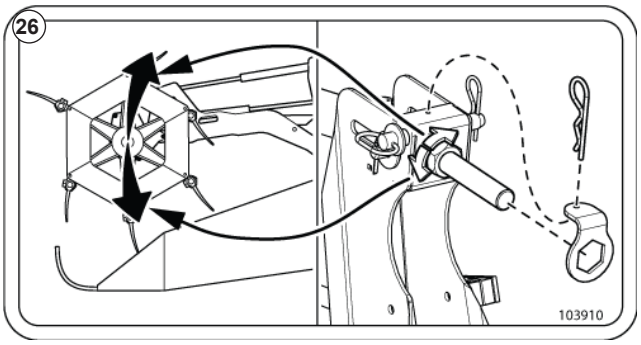

Fig. 28 - Instrucciones de ajuste de la altura del brazo del carrete central - 103910

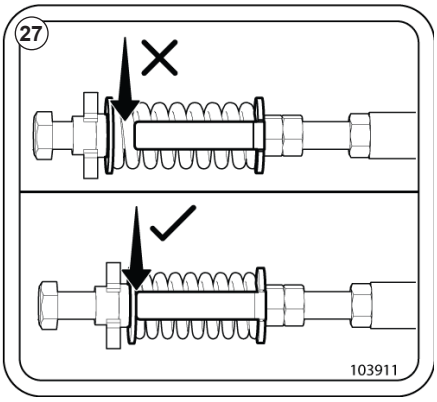

Fig. 29 - Instrucciones para tensar la banda transportadora - 103911

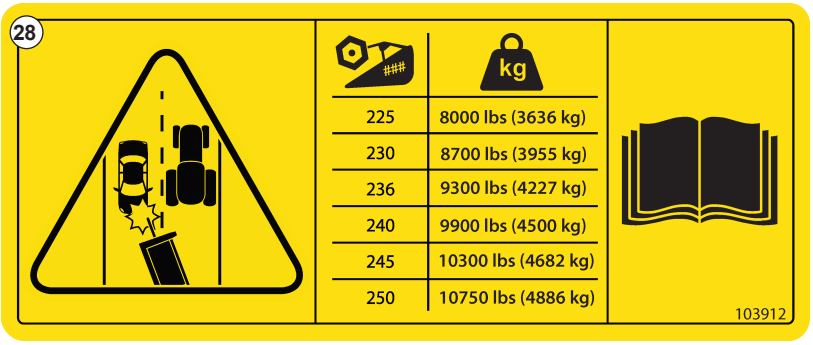

Fig. 30 - Advertencia sobre el peso de transporte. Tenga en cuenta el peso del equipo y lea el manual antes de transportarlo - n.º 103912

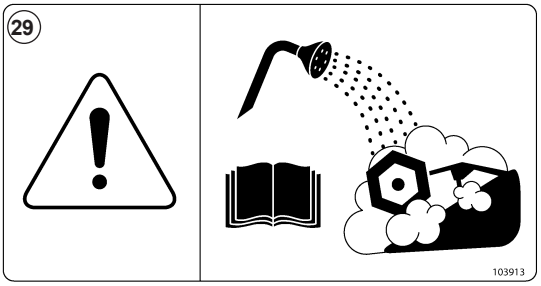

Fig. 31 - Lavar el equipo antes de usarlo - #103913

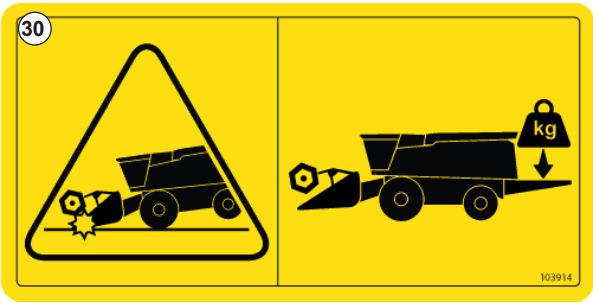

Fig. 32 - Advertencia de vuelco, asegúrese de que la cosechadora esté correctamente lastrada antes del uso - #103914

10 - Descripción general del equipo

Dedique unos momentos a familiarizarse con el cabezal, sus componentes y modos de funcionamiento.

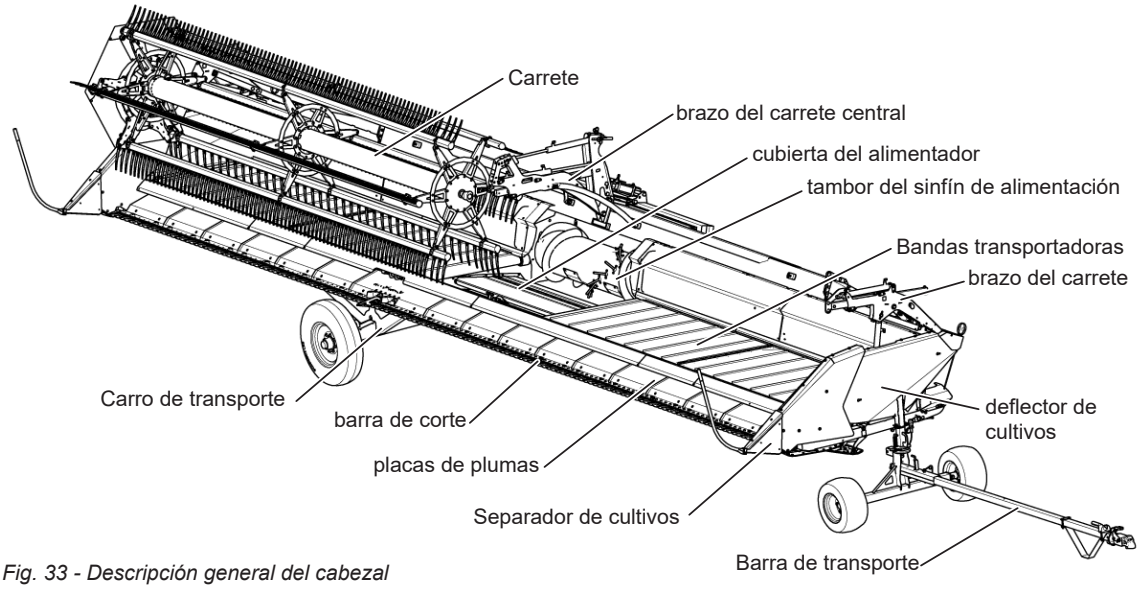

Fig. 33 - Descripción general del cabezal

10.1 - Paquete de transporte opcional

Se incluye un carro de transporte desmontable con un impacto mínimo en el equilibrio, el peso y el funcionamiento. Una sola persona puede desmontar e instalar con seguridad el transporte completo.

El transporte está diseñado para ser remolcado por un vehículo o una cosechadora cuando no está con el cabezal.

10.2 - Control automático de la altura del cabezal

El sistema AirFLEX de altura del cabezal transmite a la cosechadora la proximidad de la mesa al suelo, lo que permite a la cosechadora ajustar la altura y la inclinación del alimentador, para mantener la distancia de la barra de corte al suelo en modo RÍGIDO o mantener la flotación en modo FLEX.

NOTE:

La cosechadora debe estar equipada con inclinación lateral automática para que el cabezal funcione correctamente con el control automático de la altura del cabezal.

10.3 - Adaptadores de cosechadora y poleas de transmisión intercambiables

El cabezal está diseñado para adaptarse fácilmente a las principales marcas de cosechadoras. Hay disponibles placas frontales, acoplamientos múltiples, ejes de TDF, poleas de transmisión y divisores de sinfín ajustables para cosechadoras JD, CNH, LEXION, Versatile, Gleaner, Massey Ferguson, Rostselmash y Fendt Ideal.

10.4 - Sistema de accionamiento

La mayoría de los componentes del cabezal se accionan mecánicamente, excepto el carrete y sus funciones relacionadas (adelante/atrás, subida/bajada del carrete) y la inclinación hidráulica del cabezal.

No hay bomba hidráulica ni depósito en el cabezal. Los dispositivos hidráulicos de la mesa se accionan mediante el sistema hidráulico de la cosechadora.

El sistema de accionamiento mecánico está diseñado para sincronizar las cuchillas en movimiento opuesto para minimizar la vibración transferida al bastidor y a la cosechadora.

10.5 - Modo FLEX

En el modo FLEX, la barra de corte del cabezal se vuelve flexible y sigue automáticamente los contornos del terreno. El sistema detecta la ubicación de cada paleta y reacciona a la más alta en cada lado del cabezal, la barra de corte puede flexar hacia arriba y hacia abajo con un alcance de aproximadamente 23 cm (9”).

Este modo de funcionamiento es ideal para cultivos bajos.

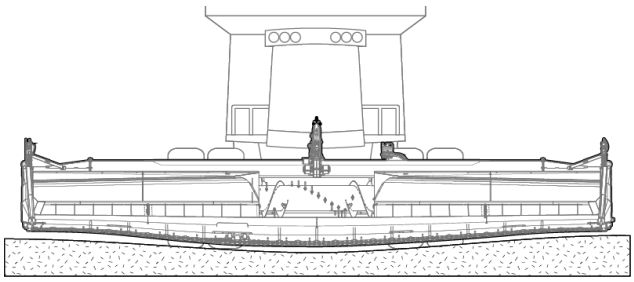

Fig. 34 - Modo FLEX

10.6 - Modo RÍGIDO

Cuando está en modo RÍGIDO, la barra de corte se bloquea con una flexibilidad mínima. El sistema detectará la altura del suelo mediante los sensores del bastidor auxiliar suspendido. En este modo, el AirFLEX funciona como un cabezal normal.

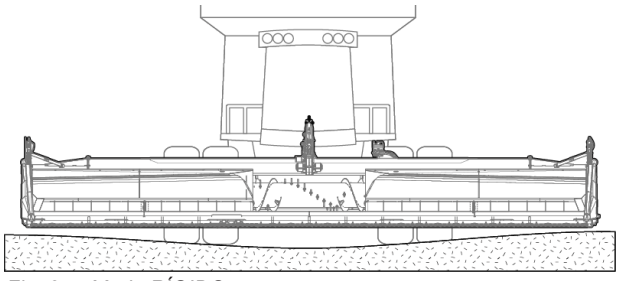

Fig. 35 - Modo RÍGIDO

10.7 - Bastidor auxiliar suspendido

El bastidor auxiliar suspendido ayuda a suavizar el movimiento de la mesa y detecta cuando todo el cabezal es empujado hacia arriba por la barra de corte o las ruedas calibradoras. Los sensores del bastidor auxiliar suspendido pueden utilizarse junto con el control automático de la altura del cabezal RÍGIDO.

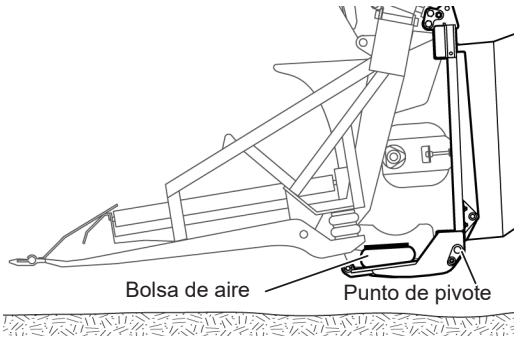

10.8 - Ruedas calibradoras

Las ruedas calibradoras trabajan con la suspensión del bastidor auxiliar para ayudar a flotar el cabezal cuando funciona en modo RÍGIDO. Las válvulas de aislamiento de la presión de aire de la rueda calibradora deben estar cerradas cuando se encuentre en el modo de detección de bastidor auxiliar RÍGIDO (consulte la sección 16.7.3 en la página 70) y abiertas en modo FLEX (consulte la sección 16.6 en la página 67).

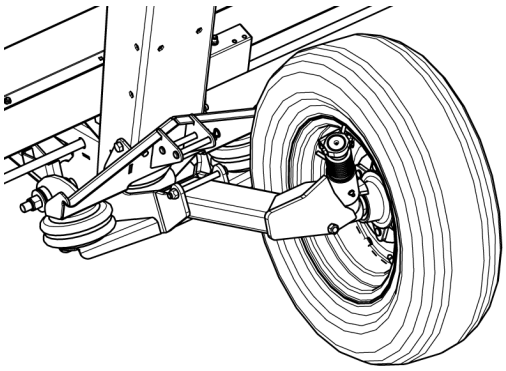

Fig. 36 - Rueda calibradora

11 - Inspección antes del primer uso y previa a la temporada

11.1 - Modificaciones del cabezal específicas de la cosechadora

IMPORTANTE

Algunas configuraciones de cosechadora requerirán modificaciones especiales en el cabezal antes del montaje. Es extremadamente importante leer esta sección y seguir todos los pasos aplicables antes de instalar/utilizar el cabezal.

11.1.1 - Cosechadoras JD 2016 o posteriores

Si se instala el cabezal en una cosechadora John Deere de 2016 o posterior, debe instalarse una válvula de retención en el cabezal para garantizar un funcionamiento correcto. Antes de montar el cabezal, siga las instrucciones de la sección 22.7 en la página 168.

11.1.2 - Cosechadoras con válvulas de control direccional de tipo «Bang-Bang» o «Switching».

Si se instala el cabezal en una cosechadora equipada con válvulas de control direccional de tipo Bang-Bang, debe instalarse el BeeBox para evitar que la altura del cabezal varíe. Antes de montar el cabezal, siga las instrucciones de la sección 22.6 en la página 167.

11.1.3 - Cosechadoras Gleaner/Massey Ferguson/Challenger

Si instala el cabezal en una cosechadora Gleaner, Massey Ferguson o Challenger, asegúrese de que la configuración adecuada del bisel esté instalada en la placa frontal antes de montar el cabezal en la cosechadora. Consulte la sección 22.1 en la página 159 for details.

11.2 - Inspección del cabezal

Acumulación de suciedad y materiales

Inspeccione el cabezal en busca de suciedad, acumulación de material y obstrucciones y, a continuación, límpielo o despéjelo si es necesario (dentro de las bandas transportadoras, debajo de los escudos laterales, alrededor de las correas de transmisión, el alimentador, etc.).

Sistema de corte

Inspeccione el sistema de corte en busca de signos de daños, desgaste o acumulación de material.

Compruebe si hay secciones de cuchillas, protecciones y sujeciones rotas.

Asegúrese de que la sincronización de la cuchilla es correcta. (Consulte Fig. 206 and Fig. 207 en la página 118)

Correas de transmisión

Asegúrese de que las correas de transmisión no estén dañadas, estén limpias, correctamente alineadas y tensadas. Consulte la sección 19.5 en la página 89 for details.

Bandas transportadoras

Compruebe si las tres correas de la banda transportadora presentan daños, residuos o un desgaste irregular. Sustitúyalas cuando sea necesario.

Asegúrese de que las correas de la banda transportadora estén bien tensadas y de que se desplacen correctamente. Consulte la sección 19.5 en la página 89 for details.

Separadores de cultivos

Asegúrese de que los separadores de cultivos están correctamente instalados y libres de acumulación de material. (Consulte Fig. 41 en la página 33)

Ruedas calibradoras

Inspeccione las ruedas calibradoras para ver si hay acumulación de material y asegúrese de que estén adecuadamente infladas.

Escudos de seguridad

Inspeccione el cabezal y asegúrese de que todos los escudos protectores están colocados. Sustituya todos los escudos dañados o que falten. Inspeccione los escudos por si faltan racores o están sueltos.

Sensores de control de altura del cabezal

Asegúrese de que los sensores de altura del cabezal están instalados y no presentan daños. Sustitúyalos si es necesario. Limpie la acumulación de material.

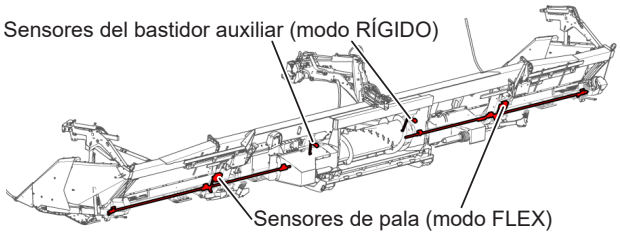

Fig. 37 - Ubicación de los sensores de control de altura del cabezal AirFLEX

Correas de soporte

Hay correas de soporte de tela permanente de alta resistencia situadas alrededor del cabezal, estas correas permiten un mayor apoyo al tiempo que permiten que el cabezal se flexione donde sea necesario. Al principio de cada temporada, inspeccione estas correas en busca de desgaste o daños.

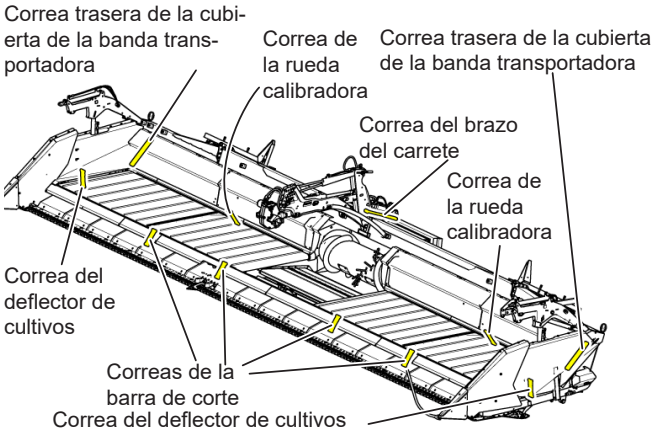

Fig. 38 - Ubicación de las correas de soporte

Alimentador de la cosechadora

Inspeccione el alimentador de la cosechadora para ver si hay acumulación de material y limpiarlo si es necesario.

Sinfín de alimentación del cabezal

Para la configuración inicial, asegúrese de que el tambor del sinfín de alimentación está en su posición totalmente adelantada y que no entrará en contacto con ninguna otra parte del equipo durante el funcionamiento. Esto puede ajustarse posteriormente para adaptarlo a la cosechadora. Consulte la sección 19.11 for details.

Carrete

Asegúrese de que las púas del carrete están en su posición operativa.

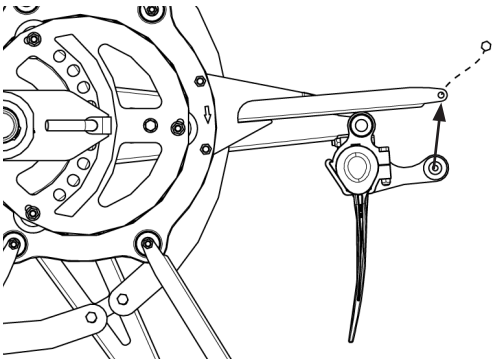

Fig. 39 - Elevación de la púa del carrete a la posición operativa

Multiacoplador

Inspeccione minuciosamente las caras de conexión del cabezal y los lados de la cosechadora del multiacoplador hidráulico. Asegúrese de que las juntas tóricas están en su sitio y limpie todos los residuos de los racores.

Inspeccione las mangueras hidráulicas y sustitúyalas o repárelas según sea necesario.

Verifique que el cabezal esté equipado con el multiacoplador, los ejes de transmisión, las poleas de transmisión y la placa adaptadora adecuados para su modelo de cosechadora.

Lubricación

Compruebe los niveles de líquido de todas las cajas de cambios.

Aplique grasa donde sea necesario como se indica en la sección 19.22 en la página 143.

Carro de transporte opcional

Compruebe el eje del carro de transporte para asegurarse de que los pernos del eje de la rueda están instalados. Si se quitan estos pernos, las ruedas pueden caerse durante el transporte.

Tome nota

...de elementos que requieren atención después de conectar el cabezal a la cosechadora como se indica en el manual del operador de la cosechadora.

11.3 - Lista de comprobación antes del primer uso y previa a la temporada

Modificaciones del cabezal específicas de la cosechadora

- ☐ Cosechadoras JD 2016 o posteriores: Instale el kit de bloqueo de línea como se describe en la sección 22.7 en la página 168
- ☐ Cosechadoras con válvulas de control direccional de tipo «Bang-Bang»: Instale el BeeBox como se describe en la sección 22.6 en la página 167
- ☐ Cosechadoras Gleaner/Massey Ferguson/Challenger: Asegúrese de instalar el bisel correcto según la sección 22.1 en la página 159.
- ☐ Inspeccione el alimentador de la cosechadora para ver si hay acumulación de material y limpiarlo si es necesario.
- ☐ Calibre la cosechadora según el manual del operador de la cosechadora

Lista de comprobación del cabezal

- ☐ Inspeccione el cabezal en busca de suciedad, acumulaciones y obstrucciones y, a continuación, límpielo según sea necesario (en el interior de las bandas transportadoras, debajo de los escudos laterales, en el alimentador, etc.).
- ☐ Inspeccione el sistema de corte en busca de signos de daños, desgaste o acumulación de material.
- ☐ Asegúrese de que la sincronización de la cuchilla es correcta. (Consulte Fig. 206 and Fig. 207 en la página 118)
- ☐ Asegúrese de que las correas de transmisión no estén dañadas y de que estén correctamente alineadas y tensadas. Consulte la sección 19.5 en la página 89 for details.
- ☐ Inspeccione la cadena de transmisión de la cubierta del alimentador, lubríquela anualmente al comienzo de la temporada. Consulte la sección 19.22.6 en la página 144
- ☐ Compruebe si las tres correas de la banda transportadora presentan daños o un desgaste irregular. Sustitúyalas cuando sea necesario.
- ☐ Asegúrese de que las correas de la banda transportadora estén bien tensadas y de que se desplacen correctamente. Consulte la sección 19.7 en la página 103.
- ☐ Asegúrese de que los separadores de cultivos están correctamente instalados y libres de acumulación de material. (Consulte Fig. 41 en la página 33)
- ☐ Asegúrese de que todos los escudos protectores están colocados. Sustituya todos los escudos dañados o que falten. Inspeccione los escudos por si faltan racores o están sueltos.
- ☐ Asegúrese de que los sensores de altura del cabezal están instalados y no presentan daños. Sustitúyalos si es necesario. Limpie la acumulación de material.
- ☐ Hay una serie de correas de soporte de tela permanente de alta resistencia situadas alrededor del cabezal, estas correas permiten un mayor apoyo al tiempo que permiten que el cabezal se flexione cuando sea necesario. Al principio de cada temporada, inspeccione estas correas en busca de signos de desgaste o daños.
- ☐ Asegúrese de que el tambor del sinfín de alimentación está en su posición totalmente adelantada y que no entrará en contacto con ninguna parte del cabezal o de la cosechadora durante el funcionamiento. Consulte la sección 19.11 for details.
- ☐ Asegúrese de que las púas del carrete están en su posición operativa.
- ☐ Inspeccione a fondo el multiacoplador hidráulico. Limpie todos los residuos de los racores.
- ☐ Inspeccione las mangueras hidráulicas y sustitúyalas o repárelas según sea necesario.
- ☐ Verifique que el cabezal esté equipado con el multiacoplador y la placa adaptadora adecuados para su modelo de cosechadora.
- ☐ Compruebe los niveles de líquido de todas las cajas de cambios y aplique grasa donde sea necesario, como se indica en la sección 19.22 en la página 143 section of this manual.
- ☐ Asegúrese de que los pernos del eje del carro de transporte están instalados. Si se quitan estos pernos, las ruedas pueden caerse durante el transporte.
- ☐ Asegúrese de que las ruedas calibradoras se bajan de su posición de transporte a su posición operativa tal y como se indica en la sección 12.7 en la página 40
- ☐ Tome nota de los elementos que requieren atención después de conectar el cabezal a la cosechadora como se indica en el manual del operador de la cosechadora.
- ☐ Compruebe y limpie el filtro de aire de entrada del compresor de aire como se explica en la sección 19.19 en la página 136

12 - Montaje del cabezal en la cosechadora

12.1 - Preparación de la cosechadora

Siga todas las instrucciones pertinentes indicadas en el manual del operador de su cosechadora antes de enganchar el cabezal.

Compruebe todos los mecanismos de bloqueo y/o pasadores de bloqueo del alimentador de la cosechadora para asegurarse de que funcionan correctamente y no interferirán con el montaje inicial del cabezal.

Si la cosechadora tiene una placa frontal de inclinación hidráulica, incline la placa frontal a un ángulo que permita un enganche fácil al cabezal.

⚠ ADVERTENCIA

Si el alimentador está inclinado hacia delante, la parte delantera del cabezal puede clavarse en el suelo al levantar la mesa. Si el alimentador se inclina demasiado hacia atrás, la parte trasera del cabezal puede clavarse en el suelo y dañarlo.

12.2 - Preparación del cabezal

1. Estacione el cabezal en un terreno llano, duro y nivelado.
2. Inspeccione el cabezal y retire todos los amarres y cables utilizados para asegurar el equipo durante el proceso de envío.
3. Levante las púas delanteras del carrete en posición operativa y asegure cada extremo a los brazos de sincronización utilizando un perno UNC de 0,8 x 3,8 cm (5/16” x 1-1/2”) y una tuerca de seguridad UNC C-Lock de 0,3 cm (5/16”).

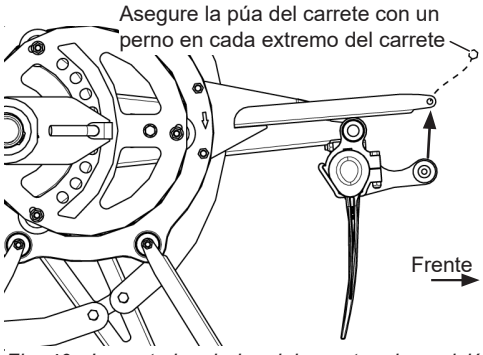

Fig. 40 - Levante los dedos del carrete a la posición de funcionamiento

4. Instale los separadores de cultivos y los tubos separadores de cultivos (o nariz chata) en los extremos de la mesa deslizando las dos lengüetas dentadas de la parte trasera inferior de cada separador en las dos ranuras de la parte inferior de la cara del bastidor y, a continuación, fíjelos en su sitio cerrando las manijas de bloqueo.

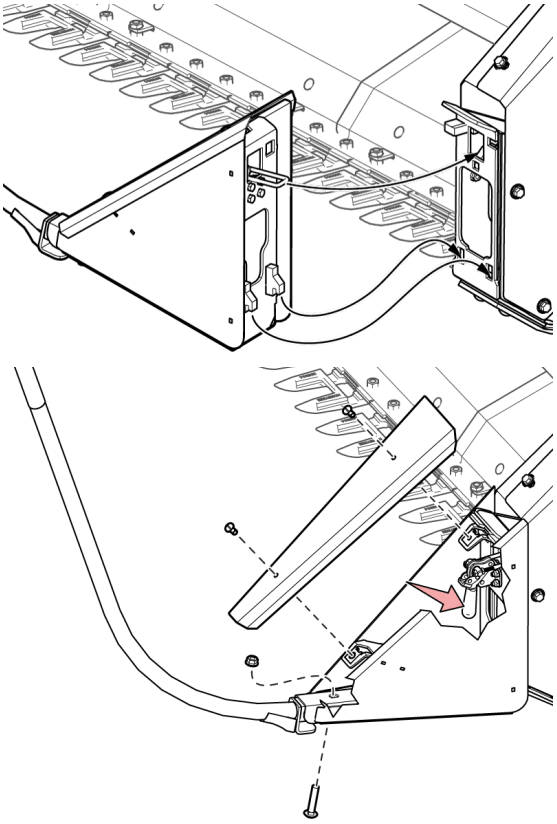

Fig. 41 - Instale el separador de cultivos

12.3 - Si está instalado el paquete de transporte opcional

IMPORTANTE

Asegúrese de que el cabezal se apoya en el suelo para eliminar la tensión de los pasadores de bloqueo.

1. Retire el soporte rojo de la barra de tracción que se extiende por debajo de uno de los puntales en el lado izquierdo del cabezal. Guárdelo en un lugar seguro.

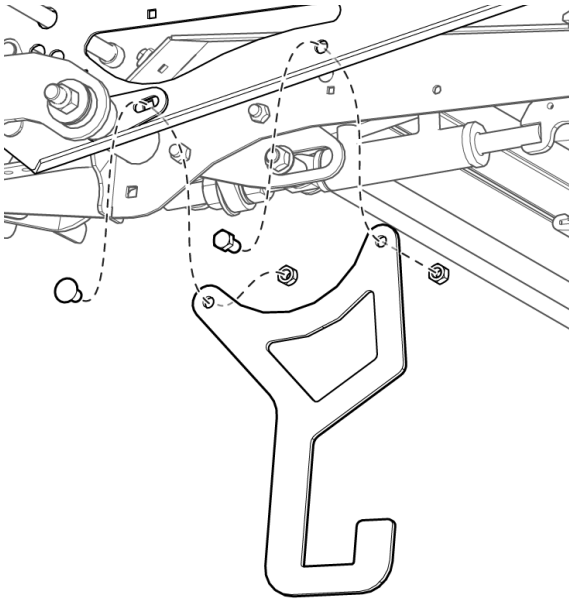

Fig. 42 - Retire el soporte de la barra de tracción

2. Desconecte el cable eléctrico del cabezal del eje de la barra de tracción.
3. Retire el pasador que sujeta el eje de la barra de tracción al bastidor del cabezal. Se desprenderá cuando se levante el cabezal en un paso posterior.

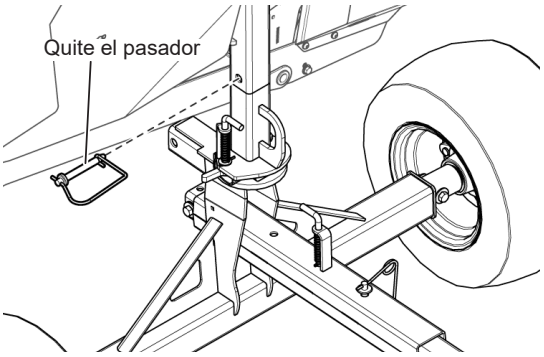

Fig. 43 - Quite el pasador del eje de la barra de tracción

4. Suelte el carro de transporte del bastidor retirando el pasador y tirando de la manija de bloqueo hasta que la 2.ª muesca encaje en su soporte; a continuación, vuelva a colocar el pasador.

   Desconecte el cable eléctrico de transporte del cabezal.

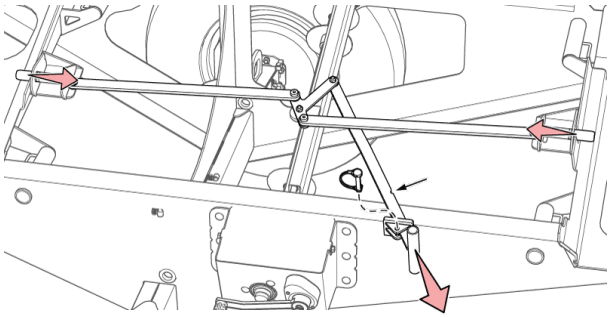

Fig. 44 - Desbloquee el carro de transporte

5. Baje la barra de soporte y fíjela en su sitio con el pasador.

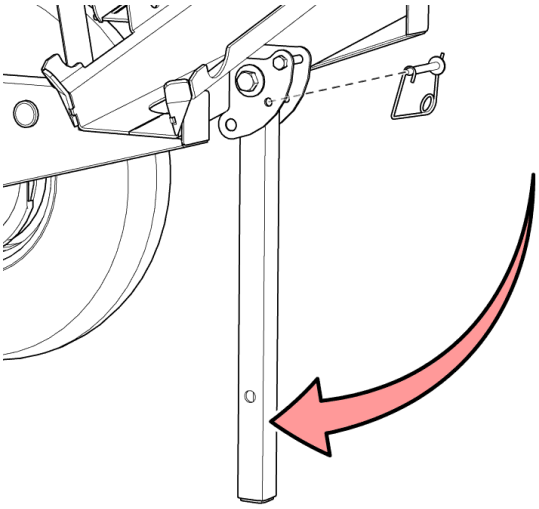

Fig. 45 - Baje la barra de soporte

6. Una vez que el cabezal esté montado en la cosechadora y levantado (consulte la sección 12.4), utilice la manivela del carro de transporte para bajarlo al suelo. Desconecte las correas.

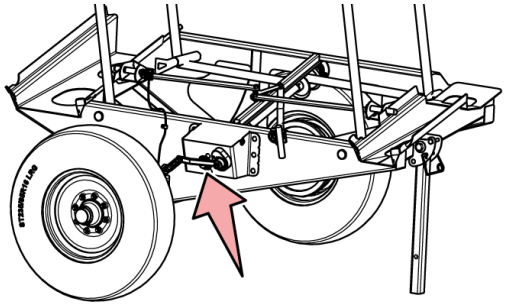

Fig. 46 - Baje el carro utilizando la manija indicada

12.3.1 - Almacenamiento del transporte

La barra de tracción y el transporte pueden engancharse y remolcarse hasta un lugar de almacenamiento.

1. Bloquee la barra de soporte en posición horizontal.
2. Inserte la barra de soporte en el eje de la barra de tracción y bloquéela con el pasador.

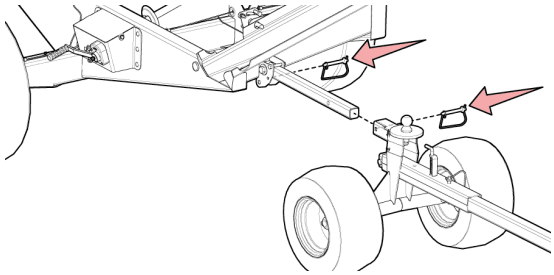

Fig. 47 - Posición de almacenamiento del transporte

⚠ ADVERTENCIA

No supere los 32 km/h (20 mph) cuando remolque el carro de transporte. Respete siempre la normativa local.

NOTE:

El departamento de recambios de Honey Bee dispone de un kit de extensión del enganche de rueda de la plataforma rodante. Sirve para extender el enganche de rueda de la plataforma rodante aproximadamente 1,83 m (6 ft). El número de referencia del kit es G210306.

12.4 - Montaje del cabezal en la cosechadora

NOTE:

Si el paquete de transporte opcional está instalado, desbloquee el carro de transporte (pero deje las correas de elevación conectadas) antes de levantar el cabezal (consulte la sección 12.3).

1. Coloque la cosechadora directamente detrás del cabezal con el alimentador alineado lo más cerca posible, en el centro, con el adaptador del alimentador en el cabezal.
2. Baje el alimentador de la cosechadora y conduzca lentamente la cosechadora hacia delante hasta que la parte superior del alimentador pueda alojar el travesaño superior del bastidor auxiliar en el cabezal.

IMPORTANTE

Asegúrese de que la cadena del alimentador de la cosechadora tenga una separación mínima de 1,27 cm (1/2”) del tambor del sinfín de alimentación.

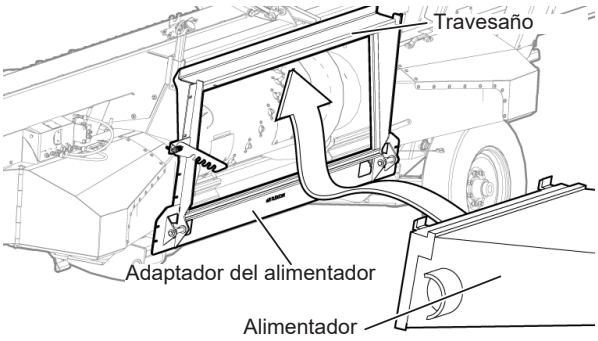

Fig. 48 - Inserte el alimentador en la placa adaptadora

3. Levante lentamente el alimentador hasta que haga contacto con la parte superior interior del adaptador del alimentador.
4. Compruebe la holgura y la alineación del alimentador con el adaptador del alimentador, el bastidor del adaptador y el tambor del sinfín de alimentación. Si es necesario, ajuste el tambor del sinfín de alimentación a una posición más adelantada en el adaptador (consulte la sección 13.2 en la página 45 for details).
5. Compruebe la alineación y las holguras del alimentador, arranque el motor y levante el alimentador y el cabezal a su posición totalmente elevada.

IMPORTANTE

Si el alimentador y el adaptador del alimentador NO ESTÁN correctamente alineados, repita esta sección del manual.

ADVERTENCIA

Para evitar lesiones, apague el motor, ponga el freno de estacionamiento y quite la llave antes de salir de la cabina. Enganche los cierres de seguridad de cilindro del alimentador antes de acercarse al cabezal.

6. Asegure el cabezal insertando todos los pasadores de bloqueo y/o los pernos de bloqueo del adaptador del cabezal como se describe en el manual del propietario de la cosechadora.

ADVERTENCIA

Asegúrese de que todas los cierres están bien asegurados antes de proceder.

12.5 - Accesorio de descarga para carretilla elevadora

Si no ha adquirido ningún carro de transporte con el cabezal, puede solicitar el bastidor de descarga de la carretilla elevadora. El bastidor de descarga inclina el cabezal cuando está en un remolque de transporte, lo que lo mantiene dentro de la anchura reglamentaria exigida para el transporte por carretera. El bastidor debe retirarse antes de levantar el cabezal con la cosechadora.

⚠ ADVERTENCIA

Para evitar caídas repentinas, asegúrese de que el alimentador de la cosechadora está completamente sujeto al cabezal y de que el bastidor de elevación está asentado en el suelo antes de desconectarlo.

Para desmontar el bastidor de elevación:

1. Retire las fijaciones de los lugares indicados en la siguiente ilustración.
2. Levante lentamente el cabezal con la cosechadora. Si el bastidor de elevación se mueve, deténgase inmediatamente y busque la causa.

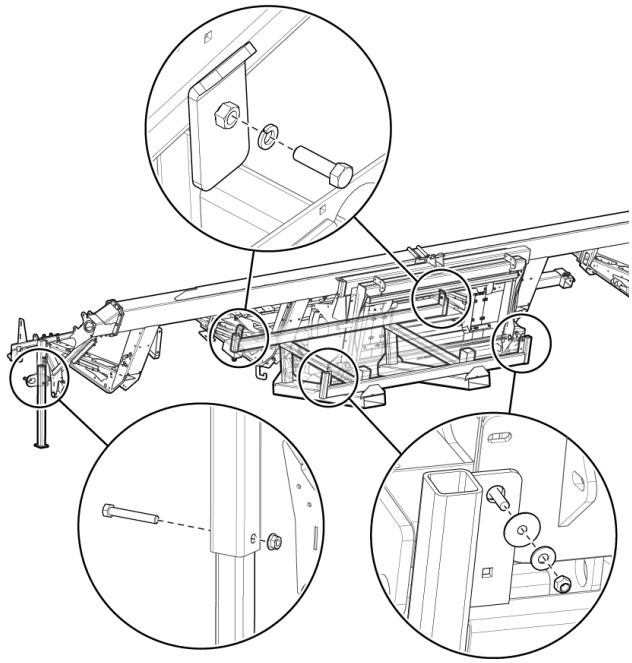

Fig. 49 - Desconecte el bastidor de elevación

12.6 - Conexiones hidráulicas y eléctricas

NOTE:

El diseño del multiacoplador y del arnés varía según la marca de la cosechadora.

1. Conecte el arnés eléctrico principal y el multiacoplador al cabezal.

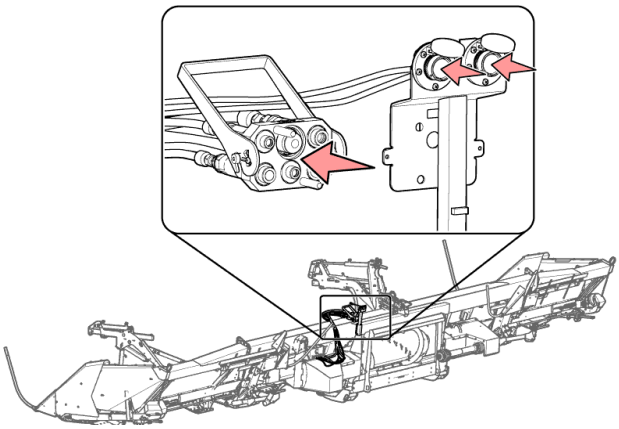

Fig. 50 - Conecte el multiacoplador y los arneses eléctricos

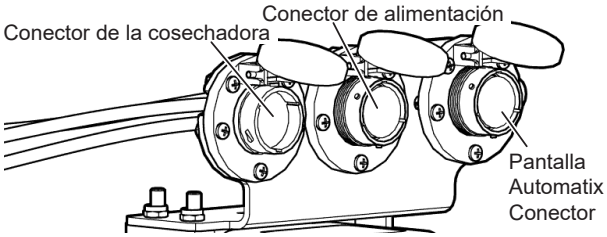

Fig. 51 - Conexiones CNH y Rostselmash

2. Si utiliza una cosechadora (por ejemplo, todas las cosechadoras Gleaner S8 y anteriores) con válvulas hidráulicas de dirección de tipo «Bang-Bang», instale el BeeBox como se describe en la página 167.
3. Conecte un extremo del cable de extensión Automatix Lite al arnés principal Automatix.
4. Encamine el cable de extensión Automatix Lite lo más cerca posible de la cabina de la cosechadora teniendo en cuenta por dónde quiere que el cable entre en la cabina.
5. Utilizando la tornillería de montaje suministrada, monte el panel de control Automatix Lite dentro de la cabina en un lugar fácilmente visible y accesible.

- La ventosa debe fijarse primero a un cristal plano y limpio y, a continuación, fijar la lengüeta de bloqueo.
- El soporte de rótula puede fijarse a un saliente adecuado dentro de la cabina.
- El soporte fijo de rótula puede atornillarse.

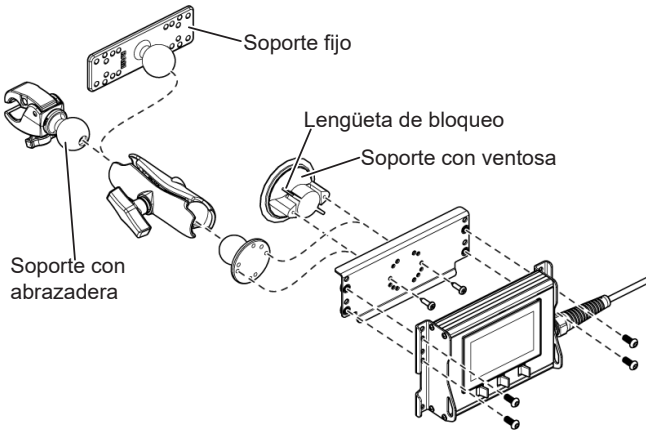

Fig. 52 - Opciones de montaje Automatix

NOTE:

Asegúrese de que todo está limpio y libre de polvo antes de la instalación con la ventosa. La ventosa solo puede instalarse en una ventana plana.

IMPORTANTE

Cuando encamine los cables alrededor de la cosechadora, asegúrese siempre de que no haya partes móviles o a alta temperatura que puedan dañar o interferir con el cable. Para evitar daños al equipo, asegure siempre los cables con bridas o sujeciones de cables.

IMPORTANTE

Compruebe y asegúrese de que los cables y mangueras no se encaminan por zonas en las que puedan quedar atrapados al ajustar la posición del alimentador.

6. Dirija los dos conectores de alimentación del arnés eléctrico Automatix Lite a la fuente de alimentación eléctrica de la cosechadora. Conecte los cables de alimentación a la batería siguiendo las siguientes reglas:
   - Los dos cables de alimentación no deben conectarse directamente a la batería. Asegúrese siempre de que el circuito pueda interrumpirse con un conmutador para evitar que la batería se descargue durante el almacenamiento.
   - Conecte el cable de alimentación Automatix no conmutado a la misma batería a la que está conectado el conmutador principal. Esto garantiza que el sistema Automatix no estará sometido a más de 12 voltios. Algunas cosechadoras tienen relés de batería que combinan la tensión a 24 voltios.

IMPORTANTE

Cualquier valor superior a 14 voltios puede dañar el sistema eléctrico del cabezal. En caso de duda, utilice un multímetro para comprobar la tensión durante la puesta en marcha de la cosechadora. Algunas cosechadoras cambian a 24 voltios momentáneamente al arrancar el motor.

   - La mayoría de las cosechadoras modernas utilizan un sistema de conmutación positiva, pero algunas cosechadoras antiguas utilizan un sistema de conmutación negativa. Inspeccione la cosechadora para comprobar qué sistema utiliza, ya que los puntos de conexión serán diferentes.

NOTE:

El conmutador principal de la batería de las cosechadoras Gleaner puede ser difícil de alcanzar, así que considere la posibilidad de añadir un segundo conmutador de alimentación para la conexión de alimentación de Automatix. Utilice una conexión conmutada positiva.

NOTE:

Los antiguos cabezales New Holland con control de altura del cabezal de 10 voltios requieren un kit de 10 voltios de Headsight para funcionar con los cabezales Honey Bee. Para instalar, se debe añadir un arnés 1xINSIGHT y 1xQB0-NHCR-31C entre el cabezal y el arnés adaptador de la cosechadora. Siga las instrucciones de instalación de Headsight. Póngase en contacto con Headsight para obtener más información.

Sistema de batería de 12 V con conmutación negativa

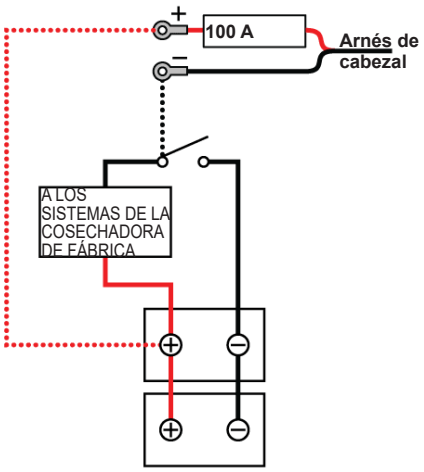

Sistema de batería de 12 V con conmutación positiva

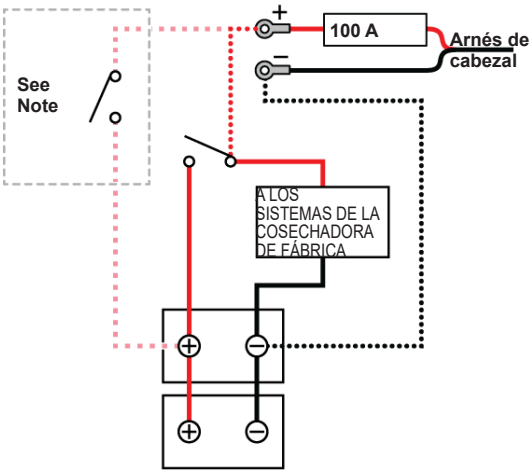

Sistema de batería de 24 V

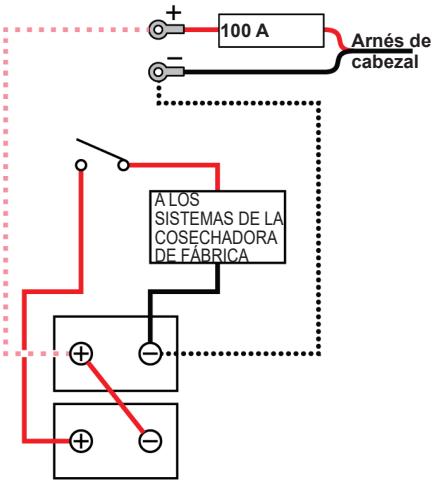

12.6.1 - Cosechadoras sin alimentación suministrada a través de un enchufe de 31 pines

Las cosechadoras CNH (New Holland y CaseIH), Rostselmash y Gleaner (S8 y modelos más antiguos) no suministran alimentación de 12 V a través del enchufe de 31 pines. La alimentación de 12 V debe suministrarse a través del adaptador de 12 V que se conecta al enchufe de 12 V de la cabina de la cosechadora. El adaptador se coloca entre la pantalla Automatix Lite y el cable de extensión de la pantalla.

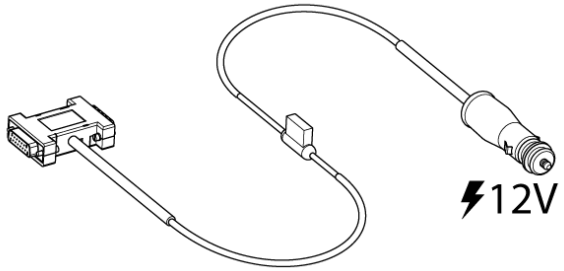

Fig. 54 - Adaptador de 12 V

12.6.2 - Cosechadoras New Holland/ CaseIH con alimentación de 12 voltios en el pin 31 del conector del cabezal

Asegúrese de que la fuente de alimentación puede admitir al menos una carga de 6 AMP. Además, si se suministra energía a través de este pin, no utilice el arnés de alimentación del mechero de 12 voltios.

12.7 - Ruedas calibradoras

⚠ ADVERTENCIA

Asegúrese de que el cabezal esté bajado al suelo para que la correa de soporte de la rueda calibradora esté floja, apague la cosechadora y ponga el freno de estacionamiento antes de realizar el mantenimiento de las ruedas calibradoras.

Baje las ruedas calibradoras de su posición de transporte a su posición operativa:

1. Retire el pasador que sujeta la correa de soporte en la posición de transporte

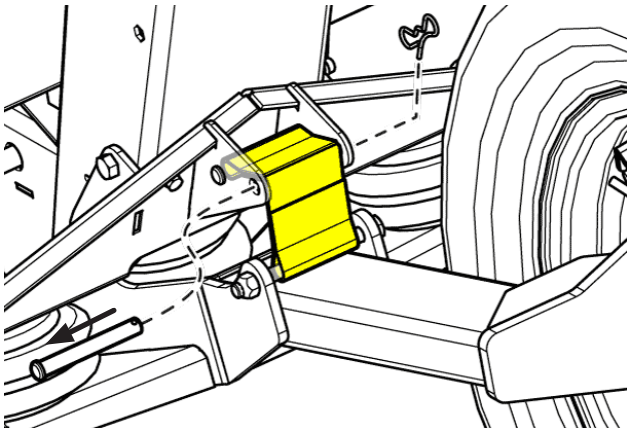

Fig. 55 - Correa de soporte en posición de transporte

2. Reinstale el pasador una vez que la correa se haya movido a la posición operativa.

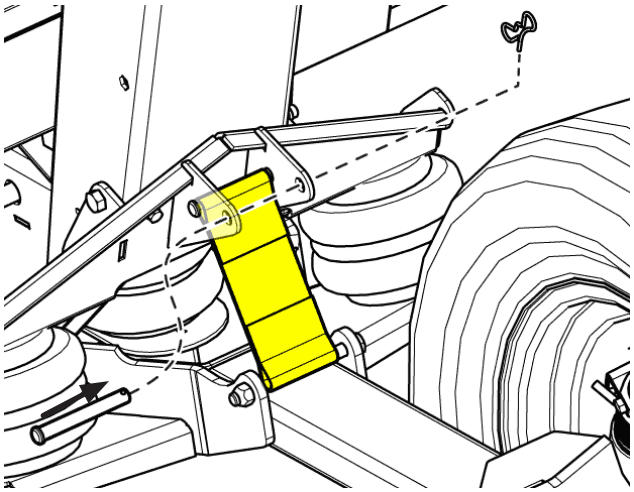

Fig. 56 - Correa de soporte en posición de funcionamiento

12.8 - Enganche del eje de transmisión

1. Conecte el eje de transmisión telescópico en el lado izquierdo del adaptador del alimentador y fíjelo al eje de transmisión del alimentador. Verifique que el collarín de fijación rápida esté completamente bloqueado en el eje de transmisión.

IMPORTANTE

Puede ser necesaria una palanca para ayudar a alinear el eje de transmisión con el eje de salida de la cosechadora. No dañe el engrasador

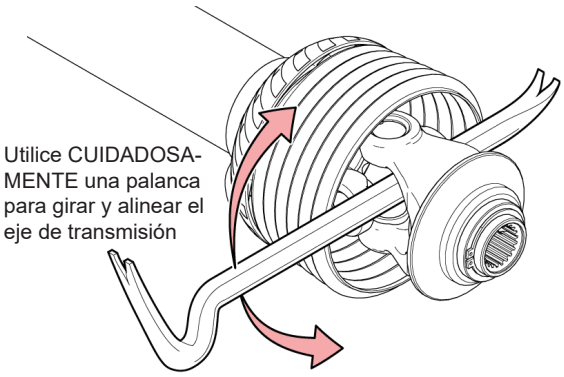

Fig. 57 - Utilice una palanca para alinear el eje de transmisión

NOTE:

Para conectar el eje de transmisión, tire hacia atrás del collarín y empuje el eje de transmisión sobre el eje. Se oirá un clic cuando el collarín encaje en su sitio.

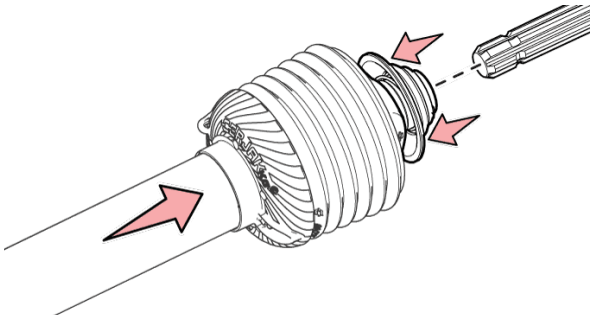

Fig. 58 - Conecte el eje de transmisión

2. Repita estos pasos para el eje de transmisión en el lado derecho del alimentador.

3. Fije los escudos del eje de transmisión en su lugar utilizando sus cadenas de seguridad adjuntas como se muestra a continuación. Esto evitará que los escudos giren y se desgasten prematuramente.

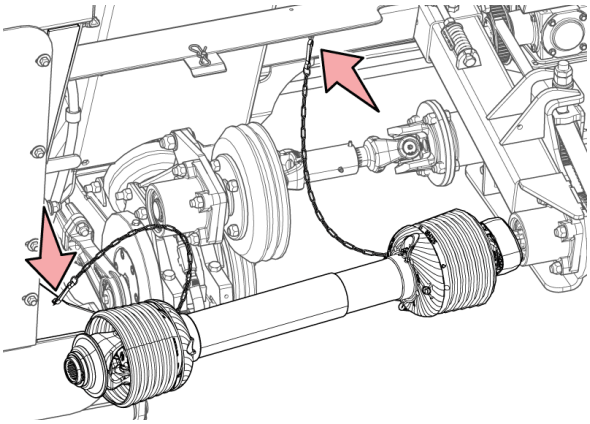

Fig. 59 - Asegure las cadenas del eje de transmisión en su lugar

ADVERTENCIA

Asegúrese de que los escudos de accionamiento estén bien fijados en su sitio.

IMPORTANTE

Asegúrese de que las cadenas de seguridad del árbol de transmisión no estén demasiado tensas ni demasiado sueltas. Si están demasiado tensas, puede dañarse el escudo del árbol de transmisión. Si están demasiado sueltas, se engancharán en los ejes giratorios. En caso necesario, se dispone de ubicaciones de montaje alternativas en los escudos de montaje.

12.9 - Lista de comprobación del montaje

- ◻ Alimentador de la cosechadora firmemente conectado a la placa adaptadora en el cabezal con todos los cierres en su sitio.
- ◻ Conexión eléctrica entre el cabezal y la cosechadora en su sitio.
- ◻ Conexión hidráulica entre el cabezal y la cosechadora en su sitio.
- ◻ Ejes de transmisión (TDF) conectados a los lados izquierdo y derecho del alimentador de la cosechadora.
- ◻ Cubiertas de los ejes de transmisión encadenadas en su sitio.
- ◻ Dedos del carrete en posición operativa.
- ◻ Eje delantero con barra de tracción opcional y carro de transporte desmontado y almacenado.
- ◻ Soporte de almacenamiento de la barra de tracción roja desmontado.
- ◻ Todos los escudos de seguridad y adhesivos en su sitio y sin daños.
- ◻ Pantalla Automatix lite instalada en la cabina de la cosechadora.
- ◻ Arnés de alimentación Automatix correctamente conectado a la alimentación eléctrica de la cosechadora.
- ◻ Ruedas calibradoras en su posición operativa.
- ◻ Sistema hidráulico y conductos de aire inspeccionados en busca de daños o fugas.

13 - Configuración del cabezal

13.1 - Configuración del carrete

13.1.1 - Ajuste de la sincronización de los dedos del carrete

Ajuste la sincronización (ángulo) de los dedos del carrete a una posición adecuada para las condiciones de su cultivo. Compruebe siempre la separación de los dedos después de ajustar la sincronización.

Consulte la sección 16.4.1 en la página 63 for details.

IMPORTANTE

Asegúrese de que los cilindros de elevación del carrete están correctamente sincronizados y de que se ha purgado todo el aire de los cilindros antes de realizar el ajuste.

13.1.2 - Ajuste de la altura del carrete (límite inferior basado en la sincronización de los dedos)

Una vez determinada la sincronización de los dedos, ajuste la altura del carrete mediante los pernos de ajuste de la altura del carrete. Con el cabezal en modo rígido, asegúrese de que el carrete mantiene una distancia de 3,8 cm (1 1/2”) de la barra de corte y las placas de plumas.

Ajuste primero los brazos del carrete en los extremos de la mesa y, a continuación, ajuste el brazo del carrete central. Pueden ser necesarios varios ajustes.

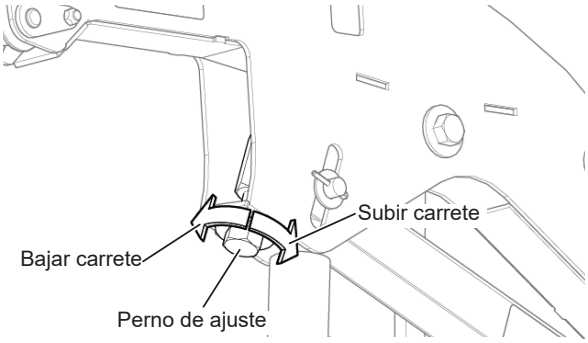

Fig. 60 - Perno de ajuste de la altura del carrete

Para ajustar la altura del brazo del carrete central, suelte el pasador y el bloqueo de ajuste indicados, gire la tuerca de ajuste para ajustar la altura y, a continuación, vuelva a fijar el bloqueo y el pasador.

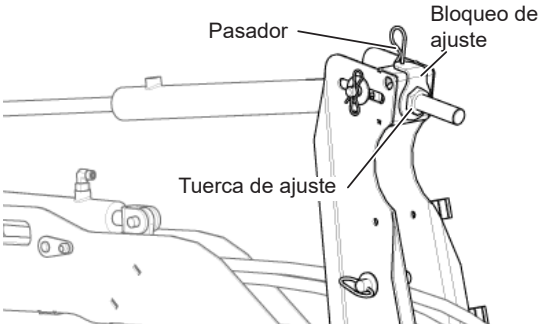

Fig. 61 - Ajuste de la altura del brazo del carrete central

IMPORTANTE

Mantenga un espacio mínimo de 3,8 cm (1 1/2”) entre los dedos del carrete y la barra de corte/pluma. Esta holgura debe ajustarse mientras el cabezal está en modo rígido.

Si cosecha cultivos bajos o tumbados, puede reducir esta distancia a 2,5 cm (1”), pero correrá el riesgo de cortar los dedos del carrete en la barra de corte; este daño no está cubierto por la garantía.

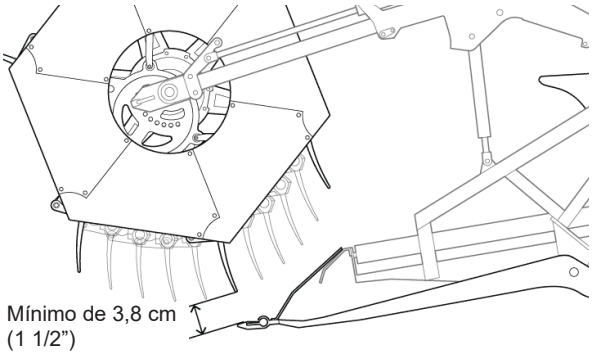

Fig. 62 - Separación de los dedos del carrete

13.1.3 - Centrado del carrete

Mida la distancia entre el extremo izquierdo del carrete y el extremo izquierdo del cabezal y, a continuación, mida la distancia entre el extremo derecho del carrete y el extremo derecho del cabezal. La medida debe ser igual en ambos extremos, lo que asegura que el carrete está correctamente centrado en el cabezal.

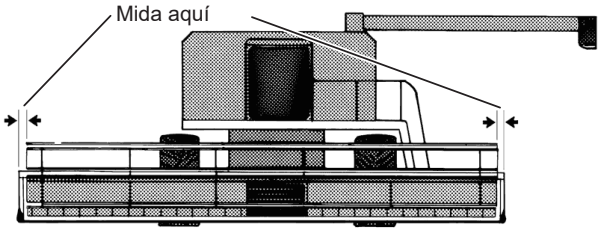

Fig. 63 - Centrado del carrete - puntos de medición

IMPORTANTE

Mantenga un espacio mínimo de 2,5 cm (1”) entre el extremo del carrete y el extremo del cabezal.

Si es necesario un ajuste:

1. Afloje los pernos de ajuste de los soportes de los brazos del carrete para los brazos del carrete final y el brazo del carrete central.

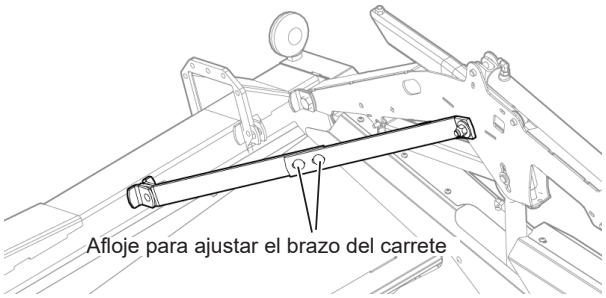

Fig. 64 - Centrado del carrete - soporte del brazo del carrete final

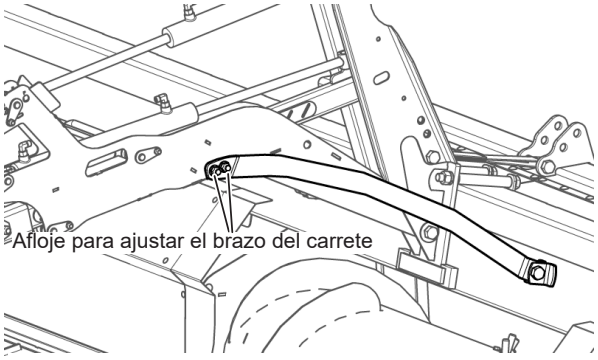

Fig. 65 - Centrado del carrete - soporte del brazo del carrete central

2. Ajuste la posición del carrete para centrarlo.
3. Vuelva a apretar los tornillos de los tirantes del brazo del carrete final
4. Una vez que esté satisfecho con la posición del brazo del carrete, vuelva a apretar los pernos de los tirantes del brazo del carrete central.

13.2 - Sincronización de los dedos del sinfín de alimentación

El ajuste de la sincronización de los dedos es fundamental para lograr un flujo adecuado de material desde la banda transportadora central hasta el alimentador de la cosechadora. La manija de sincronización de los dedos del sinfín de alimentación tiene dos posiciones:

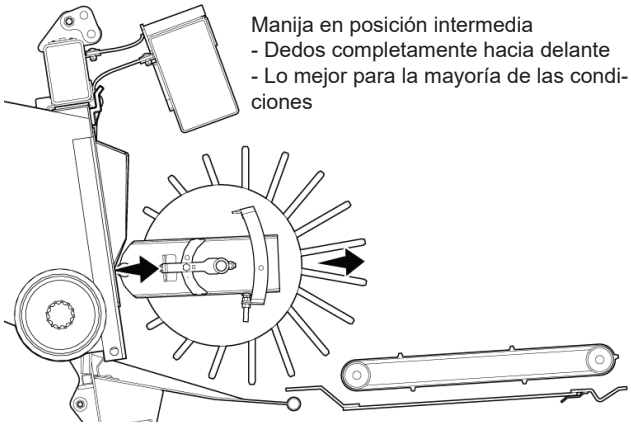

Fig. 66 - Dedos del tambor del sinfín de alimentación en posición intermedia

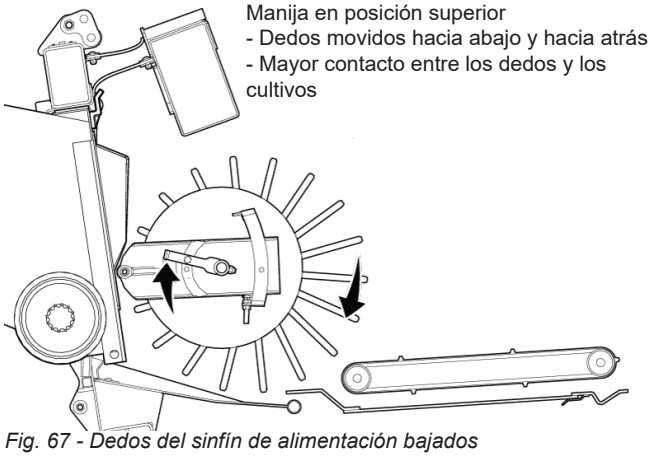

Fig. 67 - Dedos del sinfín de alimentación bajados

⚠ PRECAUCIÓN

Si no se asegura el perno de bloqueo de la manija de sincronización de los dedos, el equipo resultará dañado.

⚠ PRECAUCIÓN

Compruebe minuciosamente la holgura alrededor de todo el tambor del sinfín de alimentación.

Preste especial atención a que las aletas del tambor del sinfín de alimentación no entren en contacto con el alimentador de la cosechadora.

Todas las holguras deben volver a comprobarse después de ajustar el cilindro de inclinación hidráulico.

STOP IMPORTANTE

Con el cabezal y la cosechadora apagados, asegúrese de que los dedos del sinfín de alimentación no entren en contacto con la parte inferior del tubo superior levantando el tambor del sinfín de alimentación con una palanca.

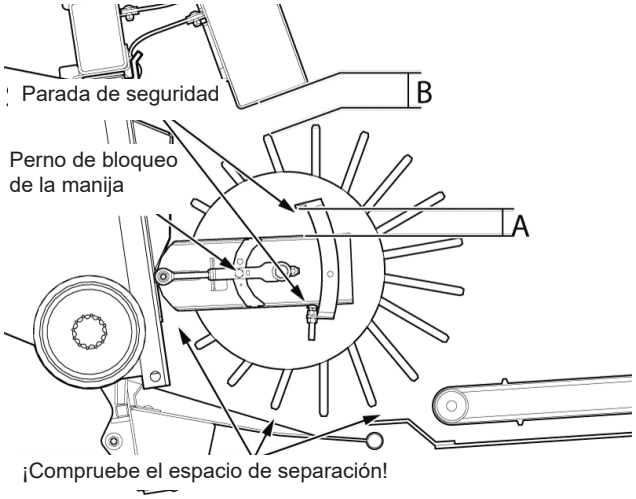

Fig. 68 - Espacios de separación del tambor del sinfín de alimentación

STOP IMPORTANTE

Las aletas del tambor del sinfín de alimentación deben sobresalir 1,27 cm (1/2”) de las placas divisoras de la placa frontal.

13.3 - Ajuste del sensor de altura del cabezal

Para que el sistema de altura del cabezal funcione correctamente, debe asegurarse de que las tensiones de los sensores estén dentro del rango correcto para el modo de corte seleccionado:

- En modo FLEX: Con el sistema de aire del cabezal presurizado a aproximadamente 30 psi, las tensiones de los sensores deben oscilar entre 1,5 y 3,5 voltios a través del rango completo de movimiento de la barra de corte. Consulte la sección 17.5 en la página 79.
- En modo RÍGIDO: Con el sistema de aire del cabezal presurizado al valor apropiado para la anchura de su cabezal (consulte la sección 16.7.1 en la página 69), las tensiones de los sensores deben oscilar entre 1,5 y 3,4 voltios en el rango completo de movimiento del sensor del bastidor auxiliar. Consulte la sección 17.6 en la página 79.

Si las tensiones de los sensores no coinciden con los valores indicados anteriormente, para ajustar los sensores de altura del cabezal, consulte la sección 19.16 en la página 132.

13.4 - Comprobar si hay problemas

Ponga en marcha la plataforma durante unos minutos.

⚠ ADVERTENCIA

Apague el motor, ponga el freno de estacionamiento y quite la llave antes de salir de la cabina.

Compruebe si hay sobrecalentamiento de los cojinetes o fugas en la caja de cambios.

Inspeccione dentro y alrededor de las bandas transportadoras en busca de objetos extraños que puedan haberse desprendido durante el funcionamiento del cabezal.

13.5 - Componentes opcionales

13.5.1 - Zapatas deslizantes hidráulicas

Las zapatas deslizantes hidráulicas opcionales se utilizan para crear una mayor altura de corte mientras se trabaja en modo FLEX. Aumente la presión de aire a 50-60 psi cuando trabaje con zapatas deslizantes hidráulicas.

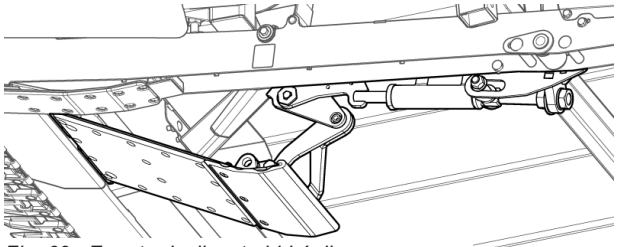

Fig. 69 - Zapata deslizante hidráulica

Cuanto más abajo se ajusten las zapatas deslizantes, mayor será la altura de corte en el modo FLEX. La posición de las zapatas deslizantes puede controlarse mediante el indicador situado en la parte trasera izquierda del cabezal, como se muestra a continuación.

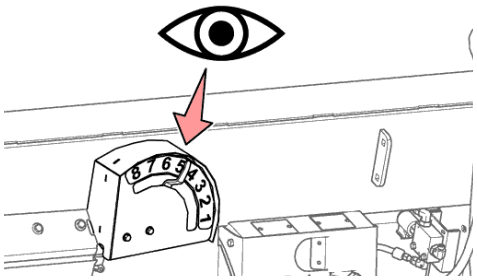

Fig. 70 - Calibrador de posición de la zapata deslizante

Seleccione el modo de zapata deslizante en la pantalla Automatix (o mediante el conmutador de pedal) para ajustar el ángulo de la zapata deslizante mediante los controles de avance/retroceso del carrete.

Fig. 71 - Seleccione el modo de zapata deslizante

13.5.2 - Kit de terrazas

Si está equipado, el kit de terrazas se instala normalmente en los cabezales utilizados para cosechar soja y cuando se trabaja en campos con terrazas.

Este kit incluye:

- Guías de UHMW a lo largo de la parte inferior de la barra de corte que protegen la placa de transición de posibles daños (pueden adquirirse por separado de las zapatas).
- Zapatas de pala final que evitan que las palas final sean empujadas por el material de cultivo.

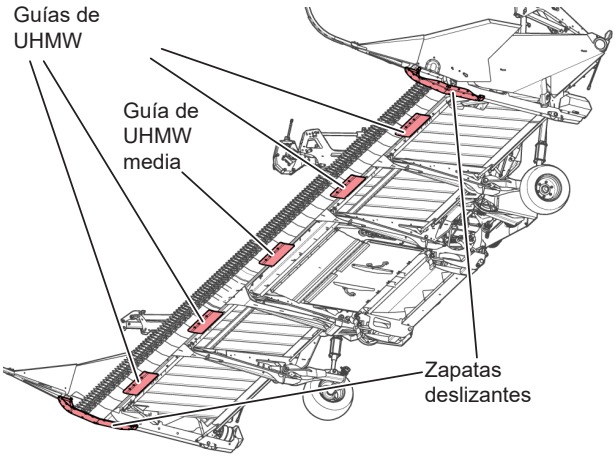

Fig. 72 - Kit de terrazas

Si se desea, este kit también puede adquirirse SOLO con las zapatas de pala final.

IMPORTANTE

Cuando se instala el kit de terrazas, los separadores de cultivos flotantes deben estar bloqueados. Si se permite que los separadores floten hacia arriba y hacia abajo se provocarán daños al equipo cuando se utilice junto con el kit de terrazas.

NOTE:

La guía de UHMW media no viene instalada de fábrica ya que la placa de refuerzo central viene instalada en todos los cabezales. Retire la placa de refuerzo e instale la guía central de UHMW si desea más FLEX en la barra de corte central.

13.5.3 - Sinfín transversal

El sinfín transversal opcional debe ajustarse de modo que las aletas enganchen el cultivo para ayudar a moverlo hacia la abertura de la cubierta del alimentador.

Los gatos de ajuste sirven para modificar la extensión del sinfín transversal. Los pernos de bloqueo pueden aflojarse para ajustar el ángulo del sinfín transversal. Apriete siempre los pernos de bloqueo después del ajuste.

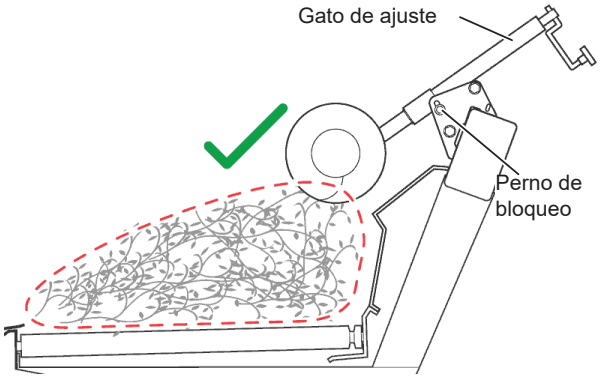

Fig. 73 - Ajuste el espacio de separación de sujeción a la sección de corte

- Mantenga un espacio mínimo de 1,9 cm (3/4”) entre el sinfín transversal y el panel trasero para evitar el contacto.
- Mantenga el sinfín transversal lo suficientemente cerca del panel trasero para evitar que el cultivo se enrolle, causado por extender demasiado o ajustar en exceso el ángulo del sinfín transversal.

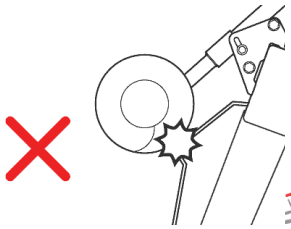

Fig. 74 - Sinfín transversal impactando contra el panel trasero

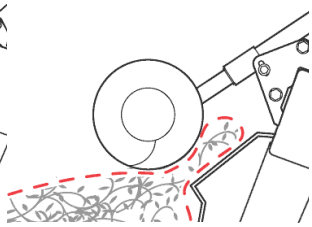

Fig. 75 - Enrollado del cultivo alrededor del sinfín transversal

- Asegúrese de que los tirantes del brazo del carrete central no entren en contacto con el sinfín transversal.

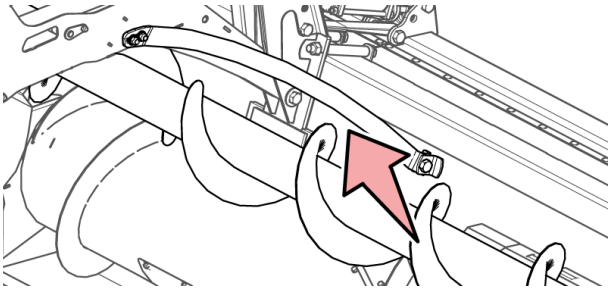

Fig. 76 - Espacio de separación del tirante del brazo del carrete central

La velocidad del sinfín transversal puede ajustarse mediante el control de flujo situado en el lateral del colector hidráulico, como se muestra a continuación. Hay un limitador mecánico en el control de flujo que limita el rango de 1 a 4, siendo 1 el más lento y 4 el más rápido.

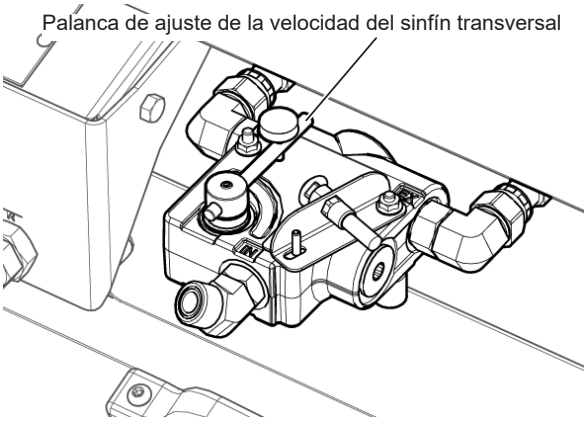

Fig. 77 - Control de caudal/velocidad del sinfín transversal

⚠ ADVERTENCIA

No anule el limitador mecánico de velocidad. Ajustar una velocidad superior a 4 puede provocar daños al equipo o lesiones.

13.5.4 - Carro de transporte

El carro de transporte sirve para transportar el cabezal sin necesidad de un remolque especial. Honey Bee ofrece una versión con y sin frenos del carro (consulte la sección 21 en la página 150).

STOP IMPORTANTE

Conozca todas las leyes y normativas locales antes de transportar su equipo.

13.5.5 - Cizalla vertical

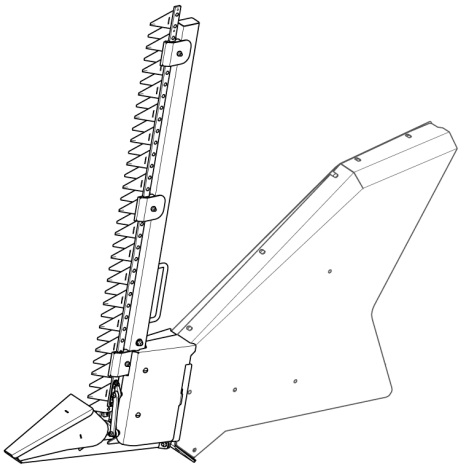

Fig. 78 - Cizalla vertical

Al cosechar cultivos atascados o enredados, como colza o guisantes, el sistema de cizalla vertical corta los cultivos en cada extremo del cabezal para evitar que se enreden y aumentar la velocidad de cosecha.

Cuando no utilice las cizallas verticales, retire los cabezales de accionamiento (consulte la ilustración siguiente). Si se dejan instalados los cabezales de accionamiento de la cizalla vertical mientras se trabaja en modo FLEX y se corta en el suelo, se pueden dañar los cabezales de accionamiento.

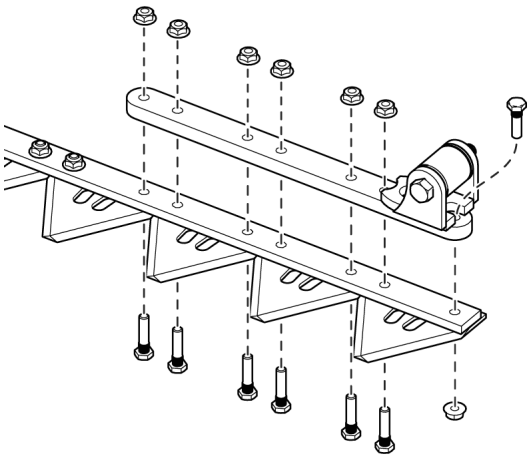

Fig. 79 - Cizalla vertical

13.5.6 - Mantenimiento de cizallas verticales

Una vez al año:

- Inspeccione todos los casquillos de transmisión (8 casquillos) para asegurarse de que no están desgastados. Sustituya los casquillos sueltos o desgastados.
- Inspeccione los bloques guía a lo largo de la cuchilla para asegurarse de que ejercen una ligera presión contra las cuchillas para mantenerlas juntas. Un exceso de presión provoca un desgaste excesivo, una presión insuficiente repercute negativamente en el rendimiento de corte. La presión puede ajustarse mediante los pernos de ajuste (A). Sustituya los bloques guía demasiado desgastados o dañados.
- Compruebe que las secciones de corte no estén excesivamente desgastadas o dañadas (consulte la sección 19.9.9 en la página 124). Sustituya según sea necesario.

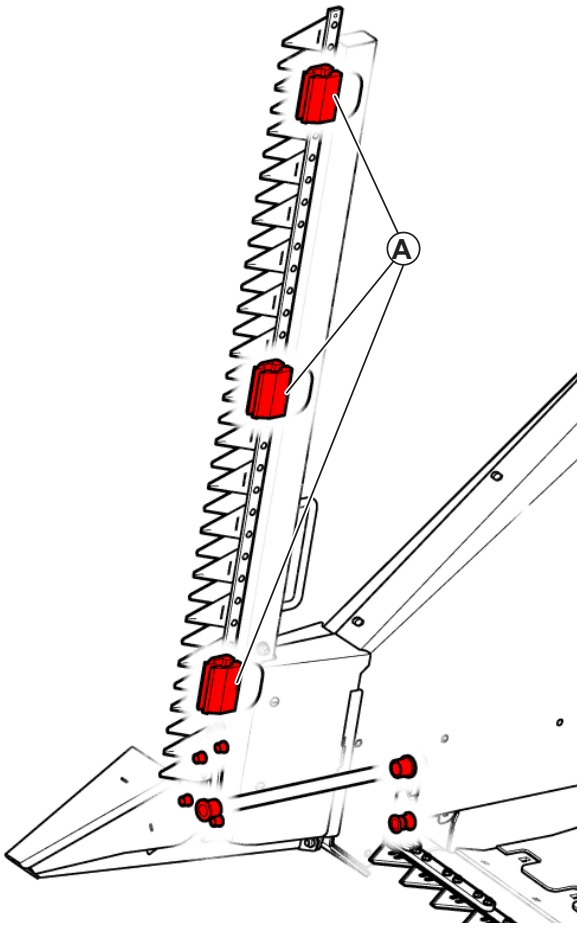

Fig. 80 - Lugares de mantenimiento de cizallas verticales.

13.5.7 - Instalación de cizallas verticales

ADVERTENCIA

Las cizallas verticales son pesadas y tienen secciones de cuchillas afiladas. Tenga cuidado al levantar, manipular e instalar las cizallas verticales en el cabezal. Si el cabezal está acoplado a la cosechadora, asegúrese de que la cosechadora esté apagada y de que todos los elementos giratorios se hayan detenido antes de instalarlo. Utilice guantes resistentes a los cortes para manipular las cizallas y calzado con puntera de acero.

NOTE:

En las ilustraciones de esta sección solo se muestra el extremo izquierdo del cabezal, pero todos los pasos deben seguirse también para el extremo derecho del cabezal.

Herramientas necesarias:

- Destornillador
- Llave inglesa/carraca de 10 mm
- Loctite rojo 271 o compuesto de bloqueo de roscas equivalente

1. Retire los separadores de cultivos de la parte delantera del cabezal.

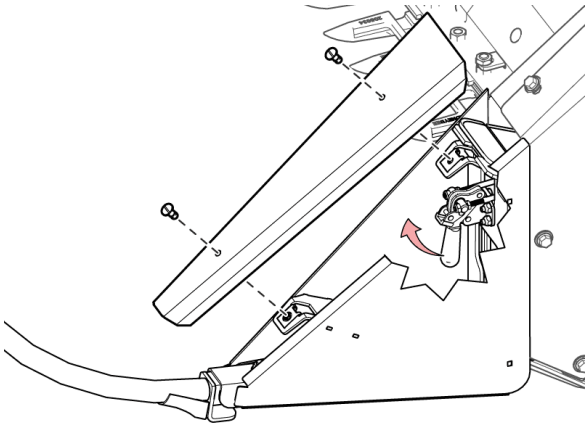

Fig. 81 - Quite los separadores

2. Guarde los separadores en sus soportes de almacenamiento en la parte trasera del cabezal.

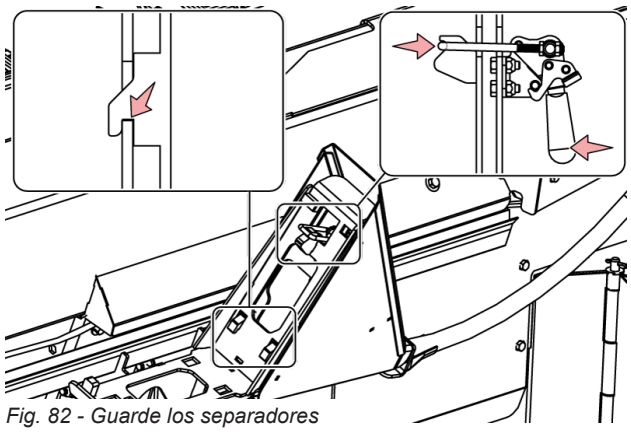

Fig. 82 - Guarde los separadores

3. Instale las cabezas de las cuchillas de corte verticales en los extremos izquierdo y derecho del cabezal utilizando pernos M6x25 mm y las tuercas de la barra de corte. Utilice Loctite en las tuercas y tornillos.

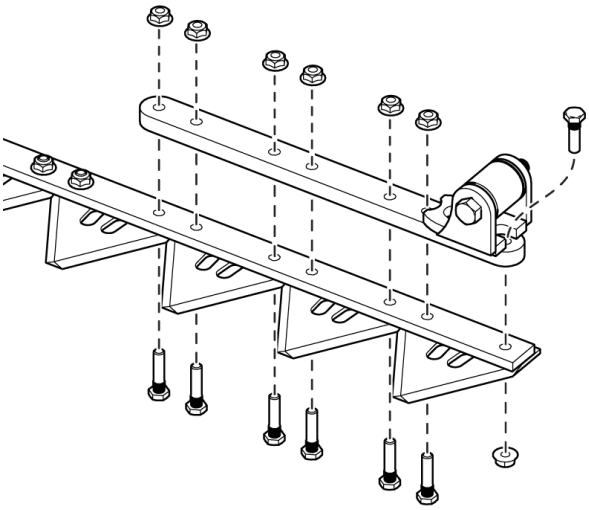

Fig. 83 - Instale la cabeza de la cuchilla de la cizalla vertical

4. Apriete el perno de cada cabeza de cuchilla a 21 ft-lb y asegúrese de que el casquillo de plástico gira mientras que el perno no lo hace.

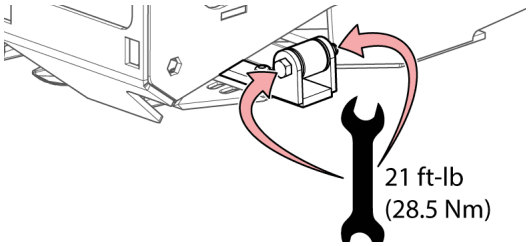

Fig. 84 - Par de apriete del tornillo de cabeza de cuchilla

5. Retire el panel de acceso situado en el lateral del conjunto de la cizalla vertical, suelte la manija de bloqueo y, a continuación, extraiga con cuidado el conjunto de su soporte de almacenamiento.

⚠ ADVERTENCIA

Las cizallas verticales son pesadas y tienen secciones afiladas. Tenga cuidado al levantar, manipular e instalar las cizallas verticales en el cabezal. Utilice guantes gruesos para manipular las secciones afiladas. Asegúrese de que la protección de la cuchilla de la cizalla vertical está colocada antes de la manipulación.

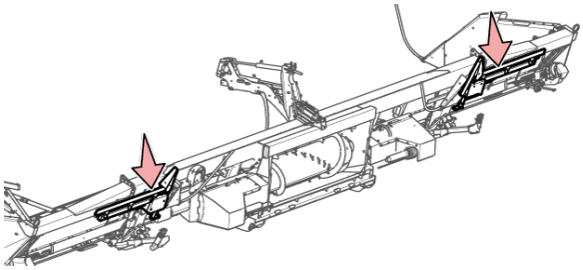

Fig. 85 - Lugar de almacenamiento de cizallas verticales

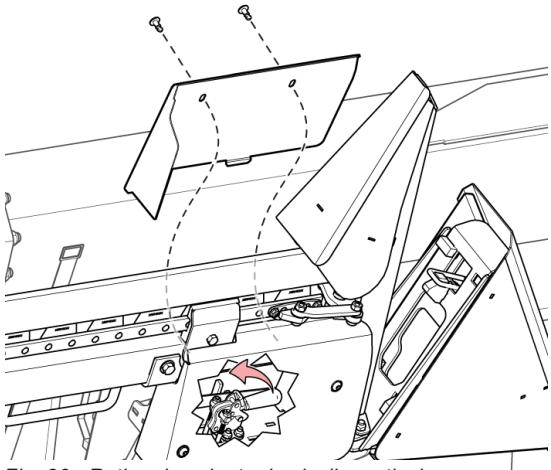

Fig. 86 - Retire el conjunto de cizalla vertical

6. Con dos personas levantando el conjunto de la cizalla vertical, alinee las dos lengüetas inferiores con los orificios cuadrados y la punta de la manija con su abertura, luego deslice el conjunto en su sitio.

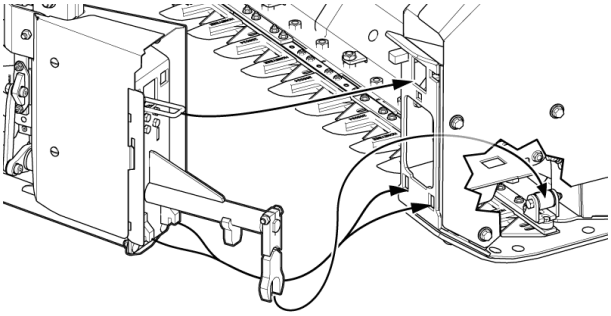

Fig. 87 - Monte el conjunto de la cizalla vertical

7. Abra el panel lateral de cada conjunto de cizalla vertical y enganche la manija de bloqueo como se muestra a continuación. Vuelva a colocar los paneles laterales.

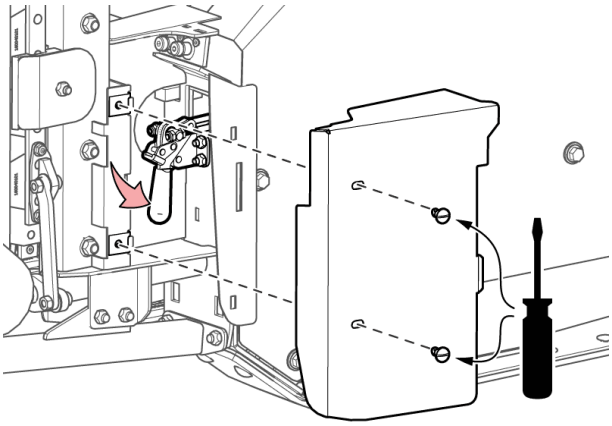

Fig. 88 - Enganche la manija de bloqueo

8. Asegúrese de que la lengüeta encaja en la placa de tope y de que el brazo del actuador encaja en el casquillo de plástico de la cabeza de la cuchilla.

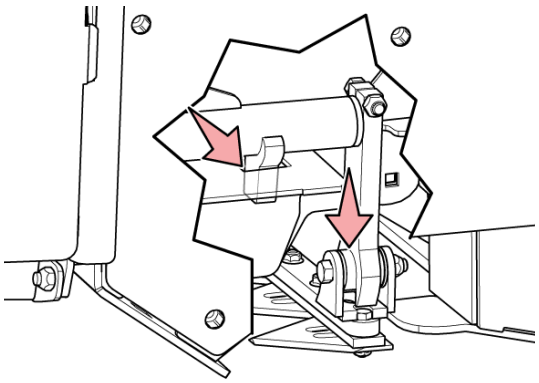

Fig. 89 - Alinee el conjunto de cuchillas de la cizalla vertical

9. Retire cada protección de cuchilla de la cizalla vertical e instálelo en su lugar de almacenamiento en el soporte de almacenamiento de la cizalla vertical. Asegúrelos con sus correas de velcro.

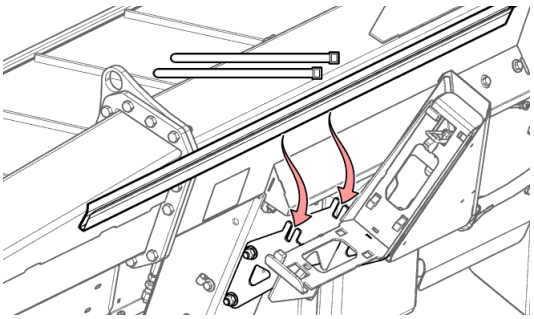

Fig. 90 - Guarde la protección de la cuchilla de la cizalla vertical

13.5.8 - Almacenamiento de la cizalla vertical

Para almacenar la cizalla vertical, basta con invertir los pasos de la sección anterior. Fije los conjuntos de cizalla vertical a sus soportes de almacenamiento. Asegúrese de que la protección de la cuchilla está bien colocado.

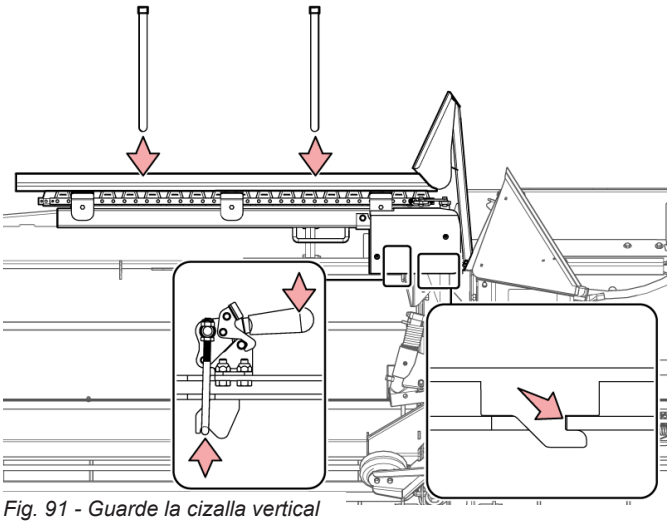

Fig. 91 - Guarde la cizalla vertical

No utilice el cabezal con la cizalla vertical en su soporte de almacenamiento si se extiende más allá del borde del cabezal. En su lugar, busque un lugar de almacenamiento alternativo.

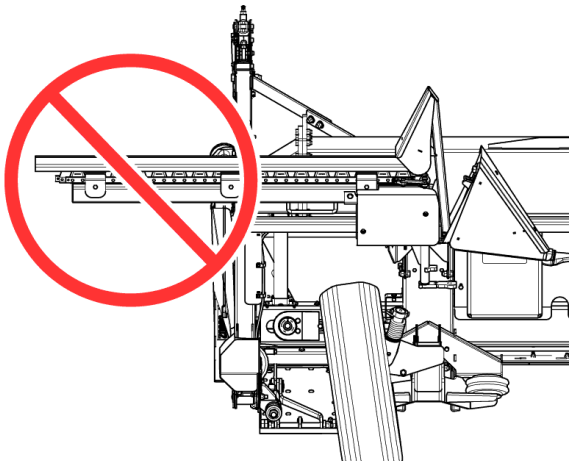

Fig. 92 - No utilice el cabezal con la cizalla vertical más allá del borde

⚠ ADVERTENCIA

El uso del cabezal con la cizalla vertical más allá del borde del cabezal puede provocar daños al equipo o lesiones a otras personas

14 - Inspección diaria

14.1 - Escudos de seguridad y protección

Compruebe todos los escudos de seguridad y asegúrese de que están bien colocados. Apriete todos los herrajes sueltos. Limpie todos los restos de cultivo.

14.2 - Separadores

Los separadores de cultivos deben estar correctamente instalados. Las puntas de los separadores de cultivos deben instalarse en los separadores.

⚠ ADVERTENCIA

¡Los separadores de cultivos son muy pesados! Para evitar tensiones o lesiones en la espalda, utilice medios auxiliares y una técnica de elevación adecuada al mover los separadores.

14.3 - Mangueras de aire

Inspeccione las mangueras de aire, los racores de aire y bolsas de aire en busca de daños o fugas (consulte la sección 19.18 en la página 135).

- El depósito de aire se encuentra a la izquierda de la zona del alimentador.
- Hay un airbag situado en la parte trasera de cada puntal, en las esquinas traseras izquierda/derecha del bastidor auxiliar y dos bolsas de aire en cada rueda calibradora.

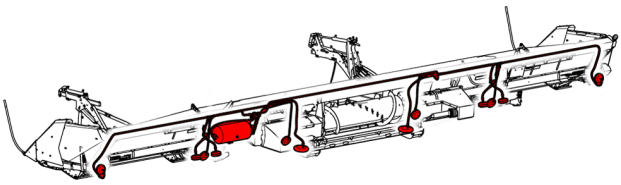

Fig. 93 - Sistema de aire

14.4 - Protecciones de cuchillas y secciones

Inspeccione la barra de corte. Sustituya las protecciones y las secciones de corte rotas.

14.5 - Sensores de control de altura del cabezal

Inspeccione y ajuste la barra del sensor de altura del cabezal como se indica en la sección 19.16 en la página 132.

14.6 - Sinfín de alimentación

Asegúrese de que la sincronización de los dedos en el tambor del sinfín de alimentación está ajustada para manejar mejor el cultivo que está cosechando.

En la mayoría de las situaciones, se desea que tanto el tambor como los dedos estén en posición totalmente adelantada (sin entrar en contacto con nada). Asegúrese de que hay suficiente espacio de separación alrededor del sinfín de alimentación. Consulte Fig. 68 en la página 45.

14.7 - Bandas transportadoras

Asegúrese de que todas las bandas transportadoras estén tensadas y alineadas. Asegúrese de que la manija de tensión de cada banda transportadora está en la posición correcta.

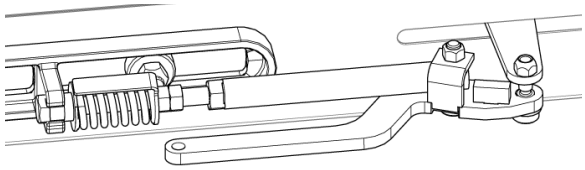

Fig. 94 - Posición correcta de la manija de tensión de la banda transportadora

14.8 - Correas

Asegúrese de que las correas de transmisión estén correctamente alineadas y tensadas. Consulte la sección 19.5 en la página 89. Limpie las correas de todos los residuos y materiales acumulados.

14.9 - Lubricación

Las cabezas de las cuchillas deben engrasarse mediante su engrasador cada 10 horas de funcionamiento, se recomienda aplicar grasa todos los días antes de poner en funcionamiento el equipo. Consulte la sección 19.22 en la página 143.

Esta página se ha dejado en blanco intencionadamente

15 - Calibrado de la cosechadora

El calibrado de la cosechadora debe realizarse cada vez que se cambie el modo de corte del cabezal (modo FLEX y RÍGIDO)

NOTE:

No utilice funciones de flotador (acumulador) de cabezal con el cabezal a menos que se le indique lo contrario.

IMPORTANTE

El ajuste de la inclinación y la altura puede desactivar las funciones automáticas. Puede ser necesario reactivar la altura automática del cabezal en algunas cosechadoras que no permiten ajustes manuales mientras la altura del cabezal está activada.

15.1 - Compruebe las pestañas del sensor de altura del cabezal

Con el cabezal en modo RÍGIDO y presurizado a 100 psi, compruebe las lengüetas del sensor de altura del cabezal para asegurarse de que están en las posiciones correctas. Consulte la sección 19.16 en la página 132.

15.2 - Verifique la tensión del sensor de altura del cabezal

Asegúrese de que las tensiones de los sensores de altura del cabezal se encuentran dentro del intervalo indicado en la sección 17.5 en la página 79. Si es necesario, ajuste las posiciones de los sensores como se indica en la sección 19.16.2 en la página 133.

15.3 - Velocidad del alimentador de la cosechadora

IMPORTANTE

Las máquinas equipadas con un alimentador de transmisión por correa variable están diseñadas para utilizarse con un cabezal de maíz o un cabezal de cultivo en hileras. Si la velocidad de la cuchilla supera las 620 RPM puede causar vibraciones y fallos prematuros de las piezas de la transmisión y de la barra de corte.

Si el alimentador de su cosechadora está configurado para funcionar a múltiples velocidades, asegúrese de que esté configurado para funcionar a la velocidad de “Grano”.

Cosechadora	RPM de salida del alimentador requeridas	Velocidad de la cuchilla (RPM)
New Holland/ CaseIH	565-575	595-605
CaseIH, serie Mid-Range X130 a X150	575-625	605-615 (NOTA: Puede ser necesario cambiar la rueda dentada del accionamiento de la cuchilla)
CaseIH, serie 2100-2500	540	592
Claas	760-770	603-611
Fendt Ideal/Gleaner/ Massey Ferguson/ Challenger	610-660	575-610
John Deere, serie S/T	490	602
John Deere, serie 50/60/70	520	612
Rostselmash	528	579

IMPORTANTE

No exceda las RPM recomendadas o podría producirse un fallo del accionamiento de las cuchillas.

La velocidad de salida del alimentador puede medirse manualmente con un tacómetro para la localización de averías, pero hay que tener mucho cuidado, ya que esta medición debe hacerse con el cabezal en marcha y con algunos escudos protectores retirados.

PELIGRO

Las piezas giratorias pueden causar lesiones extremas por atrapamiento o la muerte. Mantenga las extremidades, la ropa, las joyas y el pelo alejados de las piezas giratorias. Extreme las precauciones cuando trabaje cerca de piezas giratorias. Mantenga alejados a los transeúntes y ponga el freno de estacionamiento antes de salir de la cabina.

Para medir las RPM del alimentador, con la cosechadora y el cabezal en marcha, abra el escudo que se muestra a continuación y mida las RPM con el tacómetro a través del eje indicado por la flecha de abajo.

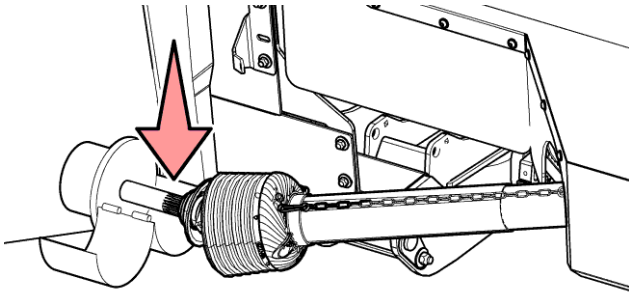

Fig. 95 - Velocidad del alimentador

15.4 - Ángulo del alimentador de la cosechadora

El alimentador de la cosechadora debe inclinarse en un ángulo específico para un funcionamiento óptimo del cabezal. Para ajustar el ángulo de funcionamiento adecuado.

1. Ponga el cabezal en modo FLEX y baje la presión de aire hasta alcanzar 30 psi.

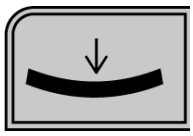

2. Retraiga completamente el cilindro de inclinación hidráulico y las zapatas deslizantes hidráulicas (si están instaladas).
3. Baje la mesa hasta que la barra de corte esté completamente empujada hacia arriba.

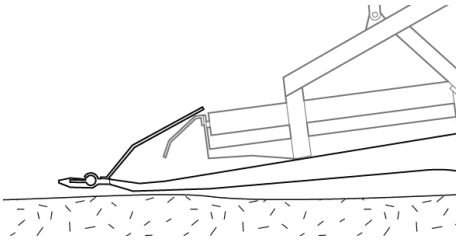

Fig. 96 - Barra de corte empujada hacia arriba

IMPORTANTE

No baje demasiado el cabezal. Esto hará que toda la mesa se incline hacia atrás y puede dañar el cabezal.

4. Suba lentamente el cabezal hasta que aparezcan 2,00 voltios (8 bares) en el gráfico de barras del sensor en la pantalla Automatix Lite.

Fig. 101 - 2,0 V - 8 bares

NOTE:

Las flechas indican el punto de ajuste de altura correcto para el modo flex.

NOTE:

Si tiene una cosechadora New Holland con un sistema de control de altura del cabezal de 10 voltios, póngase en contacto con el departamento de Servicio/Piezas para obtener piezas/soporte adicionales

⚠ ADVERTENCIA

Apague el motor, ponga el freno de estacionamiento y quite la llave antes de salir de la cabina.

5. Mida hasta el suelo desde el punto de pivote de la pala. Debe haber un espacio de 15,4 a 17,8 cm (6-7”) cuando el ángulo del alimentador es óptimo.
   - Si el «talón» de la pala está a más de 15,2-17,8 cm (6-7”) del suelo, el alimentador está demasiado inclinado hacia delante y las protecciones de la barra de corte se clavarán en el suelo.
   - Si el «talón» de la pala está a menos de 15,4-17,8 cm (6-7”) del suelo, el alimentador no está lo suficientemente inclinado hacia delante y la parte trasera de la pala se arrastrará por el suelo.

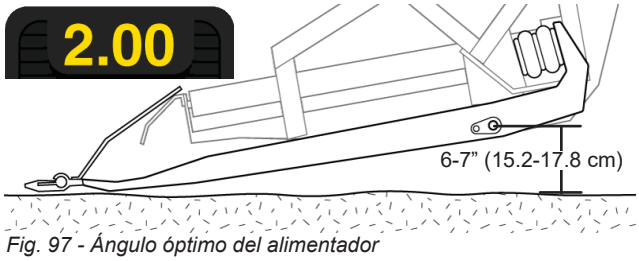

Fig. 97 - Ángulo óptimo del alimentador

6. Ajuste el ángulo del alimentador según sea necesario y vuelva a probar el ángulo como se indica en los pasos anteriores. La inclinación puede ajustarse para adaptarse a las condiciones del terreno y a los hábitos del operador.

15.5 - Flotador

Para todas las marcas de cosechadoras excepto New Holland y CaseIH, el flotador interfiere con la funcionalidad de altura automática del cabezal adecuada y debe desactivarse en la cosechadora (acumuladores apagados).

Consulte el manual de su cosechadora para ver si su cosechadora tiene la opción de flotador.

IMPORTANTE

Los sistemas de flotador de las cosechadoras interferirán activamente con el sistema de control automático de la altura del cabezal. Desactive el sistema de flotador de la cosechadora antes de utilizar el cabezal o podría dañar su equipo.

15.5.1 - Anulación del flotador de presión CaseIH

La anulación del flotador de presión enciende momentáneamente el flotador cuando hay presión hacia arriba en la parte inferior de la barra de corte. El valor debe fijarse aproximadamente entre el 50 % y el 60 %. Esto puede evitar que la barra de corte se doble si la altura del cabezal no reacciona con suficiente rapidez a los cambios del terreno.

15.5.2 - New Holland Press. Umbral de anulación

El umbral de anulación de presión debe ajustarse en el extremo superior de su rango a unos 250-300 PSI. Si el control automático de la altura del cabezal se desconecta inesperadamente, el umbral de anulación puede elevarse aún más.

NOTE:

No utilice funciones de flotador (acumulador) de cabezal con el AirFLEX. La única excepción conocida son las cosechadoras Gleaner, en las que se puede utilizar algo de flotador del acumulador una vez completadas todas las calibraciones (~25 % encendido).

15.6 - Posición de calibrado de la cosechadora

Puede ser útil estacionar la cosechadora sobre una zanja para dejar un espacio mayor debajo del cabezal. Esto permitirá que el cabezal recorra el rango completo de movimiento.

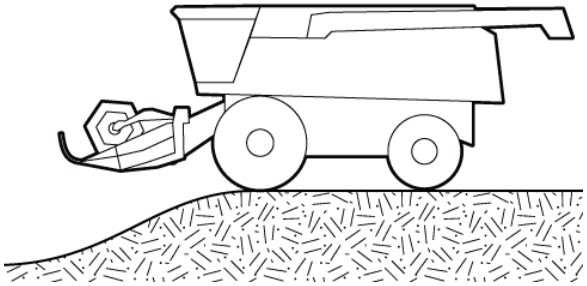

Fig. 98 - 2,0 V - 8 bares

15.7 - Velocidad de elevación y descenso del cabezal hidráulico

Velocidad de elevación: Ajuste la velocidad de elevación de su cosechadora para que tarde 5 segundos en levantar el cabezal desde la posición más baja a la más alta.

Velocidad de descenso: Ajuste la velocidad de descenso de la cosechadora para que tarde 7 segundos en bajar el cabezal desde la posición más alta a la más baja.

15.8 - Calibrado de la altura del cabezal de la cosechadora - Modo FLEX

- Asegúrese de que el cabezal esté completamente inclinado hacia atrás, con ambas válvulas de aislamiento de la rueda calibradora en posición abierta.

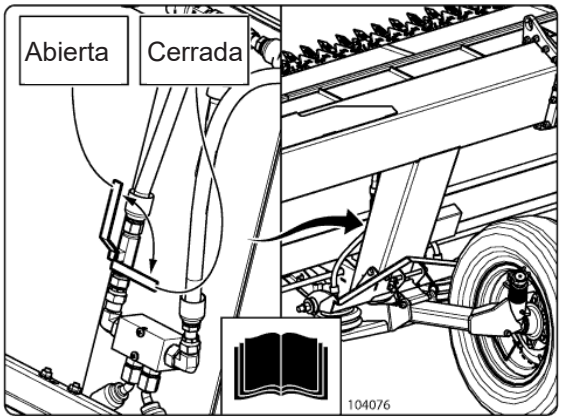

Fig. 99 - Válvula de aislamiento de la rueda calibradora

- Asegúrese de que la inclinación lateral del cabezal esté nivelada y de que el cabezal y la cosechadora estén asentados sobre una superficie nivelada.
- Mientras el cabezal está en modo FLEX, y presurizado a aproximadamente 30 psi, calibre la altura del cabezal de su cosechadora a través de los controles de la cosechadora. Consulte el manual del operador de su cosechadora para obtener información sobre dónde se pueden cambiar estos ajustes.
- Las zapatas deslizantes hidráulicas opcionales deben estar completamente retraídas al calibrar el cabezal.

15.9 - Calibración de la altura del cabezal de la cosechadora - Modo RÍGIDO (Sensores del bastidor auxiliar)

- Asegúrese de que la inclinación lateral del cabezal esté nivelada y de que el cabezal y la cosechadora estén asentados sobre una superficie nivelada.
- Asegúrese de que el cilindro de inclinación esté completamente retraído.
- Asegúrese de que las zapatas deslizantes estén retraídas.
- Levante el cabezal del suelo y asegúrese de que el sistema de aire está presurizado al valor específico del tamaño del cabezal que se muestra en la tabla siguiente.

Tamaño del cabezal	PSI recomendadas
25ft	90 PSI
30ft	95 PSI
36ft	100 PSI
40ft	105 PSI
45ft	110 PSI
50ft	115 PSI
60ft	125 PSI

- Asegúrese de que las válvulas de aislamiento de la rueda calibradora en posición cerrada.

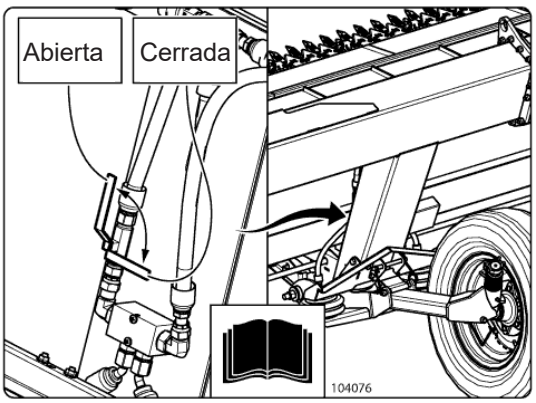

Fig. 100 - Válvula de aislamiento de la rueda calibradora

- Calibre la altura del cabezal de su cosechadora a través de los controles de la cosechadora. Consulte el manual del operador de su cosechadora para obtener información sobre dónde se pueden cambiar estos ajustes.

15.10 - Sensibilidad de altura/ inclinación del cabezal de la cosechadora

1. Cuando calibre el cabezal por primera vez, aumente lentamente la sensibilidad de la altura del cabezal mediante los controles de la cosechadora hasta que el cabezal comience a subir y bajar.
2. Disminuya la sensibilidad en un 10-20 % hasta que el cabezal deje de cazar.
3. Cuando está bien ajustado, el cabezal no debería cazar cuando está parado.
4. Repita estos pasos para la sensibilidad de inclinación del cabezal.

15.11 - Validación del calibrado de la cosechadora

Después de realizar el calibrado de la cosechadora para cualquier modo de detección, compruebe que la cosechadora detecta y funciona correctamente.

1. Asegúrese de que la cosechadora y el cabezal están en marcha y al ralentí.
2. Ajuste la altura de corte mediante los controles de la cosechadora (consulte la sección 16.5 through 16.6 sobre cómo ajustar la altura de corte para cada modo).
3. Levante el cabezal recto hasta arriba y pulse reanudar. Vigile el posicionamiento correcto y exacto en el punto de ajuste. Una vez que se confirme que esto funciona:
4. Levante el cabezal completamente hacia arriba, INCLÍNELO completamente hacia un lado y pulse reanudar. Vigile que el lado bajo deje de empujar hacia abajo y el cabezal se nivele antes de ir al punto de ajuste final. Si esto funciona, ya está listo.

15.12 - Otros ajustes de la cosechadora

Asegúrese de que todos los demás ajustes de la cosechadora (como se indica en el manual del operador de la cosechadora) estén configurados correctamente antes de cosechar.

Esta página se ha dejado en blanco intencionadamente

16 - Funcionamiento

IMPORTANTE

Al cortar cerca del suelo, es importante evitar bajar demasiado el alimentador de la cosechadora, ya que esto puede hacer que la barra de corte y la bandeja de la banda transportadora central se claven en el suelo, causando daños.

IMPORTANTE

El cabezal está diseñado para funcionar con el control automático de la altura del cabezal accionado. No desconecte el control automático de la altura del cabezal cuando utilice el cabezal, ya que podría dañar el equipo.

IMPORTANTE

Durante el funcionamiento del cabezal, es EXTREMADAMENTE importante engrasar los cojinetes de la cabeza de la cuchilla cada 10 horas (o cada día de funcionamiento). Si no se engrasa con regularidad, se acortará drásticamente la vida útil de los cojinetes de la cabeza de la cuchilla. Le recomendamos que utilice los tipos de grasa adecuados, consulte la sección 19.22 en la página 143.

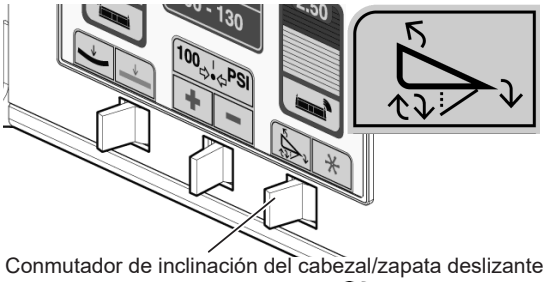

Fig. 102 - Active el modo de inclinación del cabezal

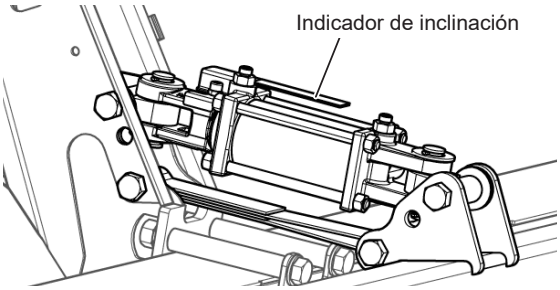

Fig. 103 - Cilindro de inclinación hidráulico e indicador

IMPORTANTE

Vuelva a colocar el conmutador en la posición de altura del carrete cuando termine de inclinar el cabezal para evitar el drenaje de energía de la válvula de inclinación. Si se deja seleccionado el modo de inclinación, la batería de la cosechadora se agotará aunque esté apagada.

16.1 - Inclinación hidráulica del cabezal

El cabezal puede inclinarse hacia delante o hacia atrás mediante el cilindro de inclinación hidráulico.

La inclinación del cabezal se controla seleccionando primero la opción de inclinación del cabezal en el panel de control Automatix Lite y, a continuación, utilizando los mandos de subida/bajada del carrete de la cosechadora para inclinar el cabezal.

16.2 - Velocidad de la cuchilla, el tambor del sinfín de alimentación y la banda transportadora.

En el cabezal, las velocidades de la cuchilla, el tambor del sinfín de alimentación y de la banda transportadora están directamente vinculadas a la velocidad de la toma de fuerza del alimentador de la cosechadora.

16.3 - Zapatas deslizantes hidráulicas ajustables opcionales

Las zapatas deslizantes ajustables hidráulicamente solo se utilizan en modo FLEX. En el modo FLEX, ajuste la altura de corte a 2,0 voltios y, a continuación, ajuste las zapatas deslizantes hidráulicas mediante los controles de avance/retroceso del carrete de la cosechadora. Puede ajustar la altura de corte entre cortar directamente en el suelo y hasta aproximadamente 20 cm (8”) de altura de corte cambiando el ángulo de la zapata deslizante.

La altura hidráulica de las zapatas deslizantes se controla seleccionando primero la opción de zapatas deslizantes en el panel de control Automatix Lite y, a continuación, utilizando los controles de avance/retroceso del carrete de la cosechadora para ajustar las zapatas deslizantes.

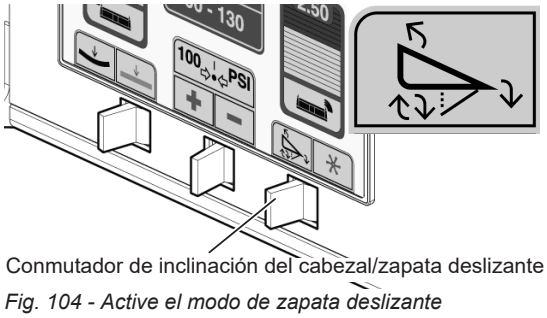

Fig. 104 - Active el modo de zapata deslizante

También puede utilizar el conmutador de pedal momentáneo suministrado (en lugar de utilizar el conmutador de la pantalla) para permitir el ajuste de la zapata deslizante mediante los controles de avance/retroceso de la cosechadora.

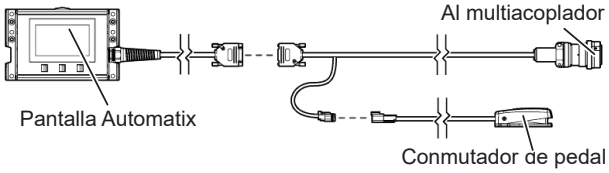

Fig. 105 - Conmutador de pedal de la zapata deslizante

El medidor de altura de la zapata deslizante está situado en el tubo superior del bastidor del cabezal, a la izquierda del bastidor auxiliar. Puede controlar la posición de la zapata deslizante observando el indicador.

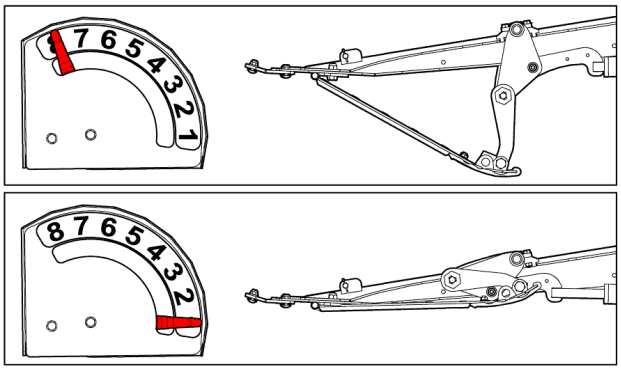

Fig. 106 - Medidor de altura de zapatas deslizantes

IMPORTANTE

Limpie las zapatas deslizantes diariamente para evitar la acumulación de material que puede restringir el rango de movimiento de las zapatas deslizantes.

16.4 - Ajustes y controles del carrete

El carrete del cabezal está diseñado para ayudar a separar los cultivos cortados de los no cortados y luego barrerlos a través de las placas de plumas entre la cuchilla y las bandas transportadoras para obtener un flujo constante.

La configuración del carrete es extremadamente importante para un rendimiento óptimo del cabezal. El orden de importancia de estos ajustes es:

- Paso de dedos
- Posición de avance/retroceso
- Altura del carrete
- Velocidad del carrete

NOTE:

Para obtener información sobre el ajuste del carrete, consulte la sección 19.8 en la página 110.

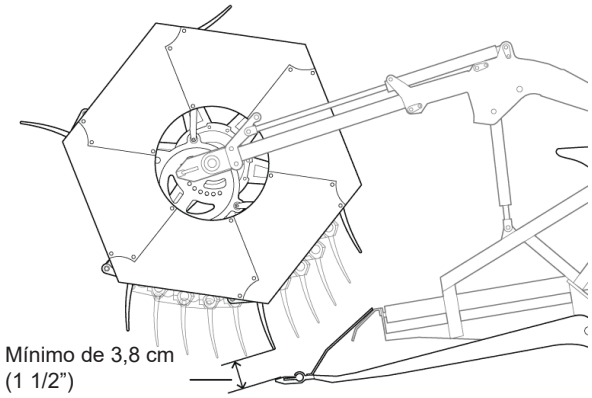

Fig. 107 - Separación de los dedos del carrete

16.4.1 - Ajustes del levantador de dedos (Paso)

Empiece ajustando el paso de los dedos de modo que queden perpendiculares a la barra de corte.

Para los cultivos que están tumbados o atascados, ajuste los dedos para que sean más agresivos, levantando el cultivo y dejándolo caer sobre las cubiertas de la banda transportadora.

Si el cultivo empieza a enrollarse alrededor del carrete, esto indica la necesidad de ajustar los dedos a una posición menos agresiva y/o a un espaciado de dedos (6,35 cm [2 1/2"], 12,7 cm [5"] o espaciado mixto).

Ajuste los dedos para adaptarlos a sus necesidades individuales y tome nota de los mejores ajustes para cada una de las condiciones de cultivo que encuentre.

ADVERTENCIA

Para evitar lesiones graves, eleve el carrete, enganche los topes de seguridad de elevación del carrete, apague el motor, ponga el freno de estacionamiento y quite la llave antes de salir de la cabina.

IMPORTANTE

Mantenga un espacio de separación mínimo de 3,8 cm (1 1/2") entre los dedos del carrete y la barra de corte/placas de plumas. Si se cosechan cultivos bajos o tumbados, el espacio de separación puede reducirse a 2,5 cm (1"), pero se correrá el riesgo de dañar los dedos del carrete, lo cual no está cubierto por la garantía.

El espacio de separación entre el carrete y la cuchilla debe reajustarse siempre que se cambie el paso de los dedos.

1. Agarre firmemente la manija y, a continuación, tire y gire el pasador de bloqueo hacia un lado para que se desenganche del carrete.

ADVERTENCIA

Si no se sujeta la manija al tirar del pasador, las púas del carrete caerán repentinamente.

2. Levante la manija para conseguir un paso de dedos menos agresivo.

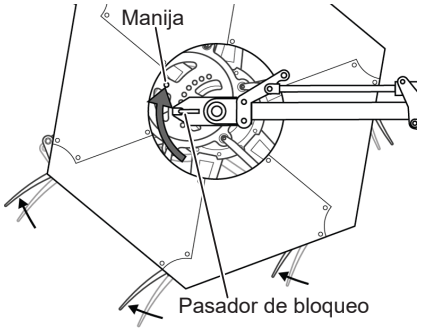

Fig. 108 - Paso de dedos menos agresivo (carrete HB)

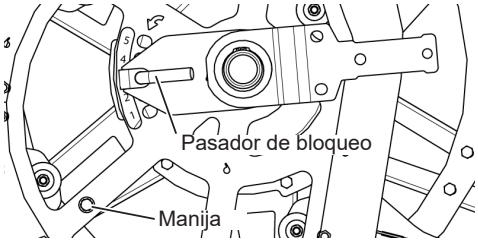

Fig. 109 - Ajuste del carrete de leva

3. Baje la manija para conseguir un paso de dedos más agresivo.

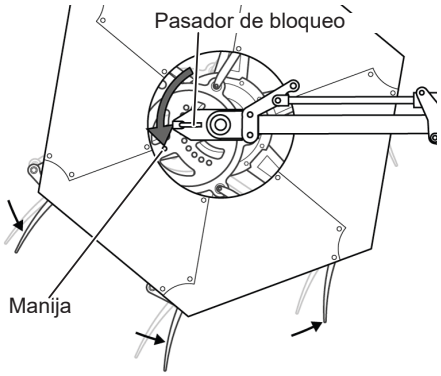

Fig. 110 - Paso de dedos más agresivo

NOTE:

Los orificios de ajuste del paso de los dedos están numerados del 1 al 9, siendo 1 el ajuste menos agresivo y 9 el más agresivo.

4. Una vez obtenida la configuración deseada, vuelva a enganchar el pasador de bloqueo.
5. Repita este proceso en el otro extremo del carrete para asegurarse de que cada lado tiene un paso de dedos idéntico.
6. Reajuste la altura y la longitud del carrete para mantener un espacio de separación mínimo de seguridad de la cuchilla de 3,8 cm (1 1/2”).

IMPORTANTE

El espacio de separación entre los dedos del carrete y la barra de corte debe determinarse mientras el cabezal está en modo rígido, de modo que la cuchilla esté en su posición más alta.

Si se ajusta el espacio de separación mientras el cabezal está en modo flexible, se dañarán los dedos del carrete.

16.4.2 - Control hidráulico de altura y avance/retroceso del carrete

Para uso general, el centro del carrete debe colocarse ligeramente detrás de la barra de corte.

Para cultivos atascados o tumbados, ajuste el carrete de modo que el centro del carrete quede por delante de la barra de corte.

Los controles de altura del carrete y de avance/retroceso se encuentran en los controles de la cosechadora. Consulte el manual del operador de su cosechadora para obtener más detalles.

Antes de intentar ajustar la altura del carrete (o la longitud del carrete en algunas cosechadoras), asegúrese de que la opción de altura del carrete está seleccionada en el panel de control Automatix Lite.

Fig. 111 - Active el modo de altura del carrete

Para más detalles sobre el ajuste de la altura mínima del carrete, consulte la sección 19.8.6 en la página 114.

IMPORTANTE

Es importante que se haya ajustado un espacio de separación del carrete de 3,8 cm (1 1/2”) de la barra de corte con el cabezal en modo rígido antes de intentar accionar los controles hidráulicos de altura y avance/desplazamiento del carrete; de no hacerlo así, los dedos del carrete podrían dañarse.

16.4.3 - Velocidad del carrete

La velocidad del carrete se controla y visualiza a través del panel de control y la pantalla de la cosechadora. Consulte el manual del usuario de su cosechadora para obtener más detalles.

El sensor de velocidad del carrete emite 48 impulsos por rotación (PPR). Es posible que tenga que calibrar su cosechadora para que coincida con este valor a fin de obtener lecturas precisas, consulte la sección 19.8.3 en la página 110.

Ajuste la velocidad del carrete ligeramente por encima de la velocidad de avance.

Cuando se desplaza a más de 3,2 km/h (2 mph), el carrete debe moverse un 10 % más rápido que la velocidad de avance.

Cuando se desplaza a menos de 3,2 km/h (2 mph), el carrete debe moverse aproximadamente un 20 % más rápido que la velocidad de avance.

16.5 - Separadores de cultivos

Los separadores de cultivos se utilizan para separar los cultivos en los extremos exteriores del cabezal y dirigirlos hacia la barra de corte. El tubo separador de cultivos se utiliza en la mayoría de las situaciones.

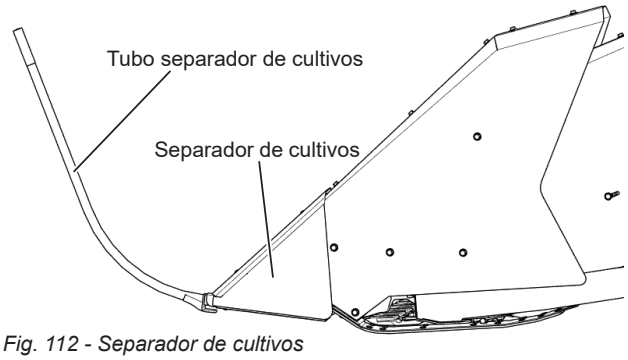

Fig. 112 - Separador de cultivos

16.5.1 - Extensión de la nariz del separador de cultivos:

La extensión de la nariz del separador de cultivos se utiliza principalmente en el modo de corte Flex al cosechar soja o cuando se desea reducir el contacto del separador con el cultivo.

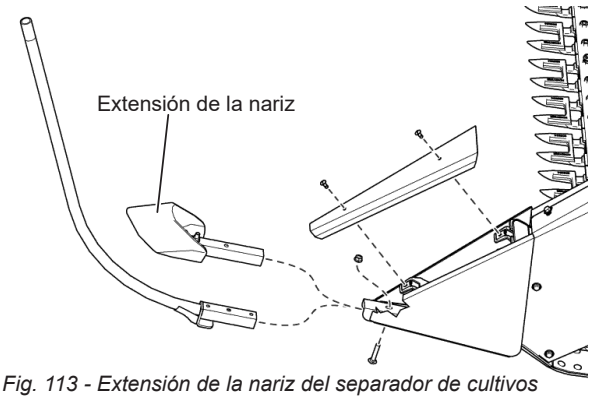

Fig. 113 - Extensión de la nariz del separador de cultivos

16.6 - Directrices de funcionamiento - Modo FLEX.

IMPORTANTE

Si cambia de modo de corte, asegúrese de calibrar la cosechadora antes de establecer el punto de ajuste. Consulte las secciones 15.8 to 15.12.

Al cosechar, la barra de corte se flexiona para seguir el contorno del terreno.

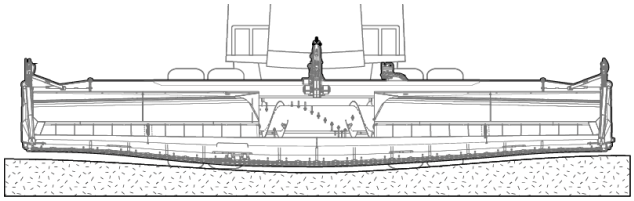

Fig. 114 - Modo FLEX

Para activar el modo FLEX:

1. Antes de activar el modo FLEX, incline el cabezal hacia atrás retrayendo el cilindro de inclinación hidráulico.

IMPORTANTE

El modo FLEX solo debe utilizarse con el cabezal inclinado hacia atrás.

2. Asegúrese de que las válvulas de aislamiento de la rueda calibradora estén en posición cerrada.

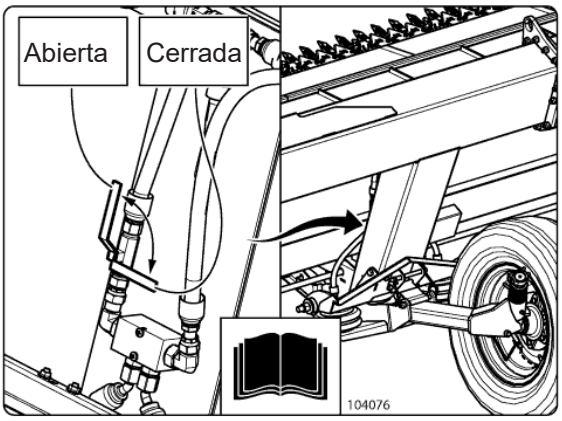

Fig. 115 - Válvula de aislamiento de la rueda calibradora

3. Mueva el conmutador de selección del sensor de modo de corte hacia la izquierda hasta que se active el icono FLEX.

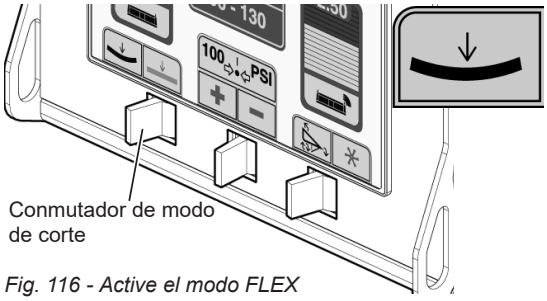

Fig. 116 - Active el modo FLEX

4. Utilice el conmutador de presión de aire para ajustar la presión del sistema a 30-65 psi.

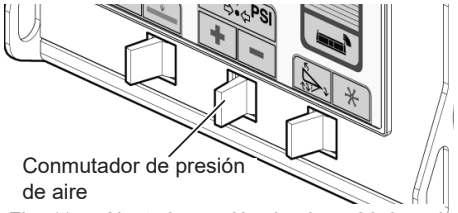

Fig. 117 - Ajuste la presión de aire a 30-65 psi

5. Baje el cabezal hasta que el gráfico de barras del sensor muestre 2,00 voltios (8 bares) y establezca esta como la altura de corte mediante los controles de la cosechadora.

Fig. 120 - 2 voltios

16.6.1 - Ajustes del carrete

Cuando se utiliza el modo de corte Flex, generalmente se desea que los dedos del carrete se inclinen más agresivamente para ayudar a recoger los cultivos. Consulte la sección 19.8 en la página 110.

La velocidad del carrete debe ajustarse aproximadamente un 10-20 % más rápido que la velocidad de avance.

Asegúrese siempre de que los dedos del carrete tengan un espacio de separación suficiente de 3,8 cm (1 1/2”) con respecto a la barra de corte y las placas de plumas.

16.6.2 - Presión de aire recomendada

La presión de aire del cabezal debe oscilar entre 30 PSI y 65 PSI.

Para maximizar el rendimiento de la plataforma, opere a presiones dentro de los siguientes rangos recomendados:

- 30-40 psi para condiciones extremas como terrazas.
- 40-50 psi para condiciones de suelo normales.
- 50-60 psi para condiciones de suelo blando/pegajoso/húmedo/lento.
- Puede ser necesaria una presión superior a 65 psi para cabezales grandes (50 pies y más) con zapatas deslizantes acopladas.

NOTE:

Añada 10 PSI adicionales si se instalan zapatas deslizantes en la barra de corte. Los accesorios fijados a la barra de corte requieren una presión adicional para contrarrestar su peso.

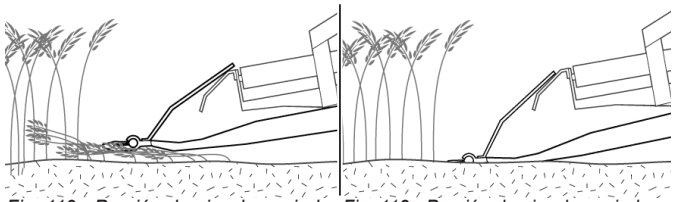

Fig. 119 - Presión de aire demasiado alta, paso por encima del cultivo

Fig. 118 - Presión de aire demasiado baja, las protecciones excavan el suelo

Ajuste el peso de la barra de corte añadiendo o quitando presión de aire de las bolsas de aire de la barra de corte. Esto se hace mediante el conmutador de presión de aire en el paneFig. 117 Automatix Lite. Consulte la Fig. 117.

- La posición «+» añade aire, haciendo que la barra de corte sea más ligera.
- La posición «-» quita el aire y hace que la barra de corte sea más pesada.

Ajuste según sea necesario para evitar que la barra de corte cuelgue sobre el suelo (normalmente se ve en los extremos).

IMPORTANTE

Las presiones indicadas son solo recomendaciones. Las diferentes condiciones de campo pueden requerir presiones superiores o inferiores a las indicadas.

16.6.3 - Velocidad de avance

A menudo, el cabezal puede funcionar a velocidades de avance superiores a las de otros cabezales de tamaño similar.

Ajuste la velocidad en función del terreno, el rendimiento del cultivo y la capacidad de la cosechadora.

Ajuste la presión de aire para trabajar a la velocidad de funcionamiento y la humedad del suelo. Las condiciones más húmedas requieren más presión para una barra de corte más ligera.

La velocidad a la que la cosechadora puede elevar la mesa en respuesta a los cambios del terreno puede limitar la velocidad de avance.

16.6.4 - Panel de control Automatix Lite

Para obtener más información sobre el funcionamiento del sistema Automatix Lite, consulte la sección 17 en la página 76.

16.7 - Directrices de funcionamiento - Modo RÍGIDO

En el modo rígido, la barra de corte se bloquea en una estructura rígida aumentando la presión de aire del sistema al valor correcto para la anchura de su cabezal. El control automático de la altura del cabezal subirá o bajará el cabezal en función de la información recibida de los sensores del bastidor auxiliar.

Puede ser necesario aumentar ligeramente la presión de aire en modo rígido para compensar el peso de los componentes opcionales con el fin de optimizar la flotación del cabezal

IMPORTANTE

El control automático de la altura del cabezal debe estar activado cuando se está en modo rígido.

16.7.1 - Presión de aire recomendada para el modo RÍGIDO

Cuando utilice el cabezal en modo RÍGIDO, asegúrese de que el sistema de aire del cabezal está presurizado al valor adecuado para la anchura de su cabezal, tal como se indica en la tabla siguiente.

Tamaño del cabezal	PSI recomendadas
25ft	90 PSI
30ft	95 PSI
36ft	100 PSI
40ft	105 PSI
45ft	110 PSI
50ft	115 PSI
60ft	125 PSI

16.7.2 - Para activar el modo RÍGIDO:

1. Utilice el conmutador de modo de corte del panel de control Automatix Lite para activar el icono del modo RÍGIDO.

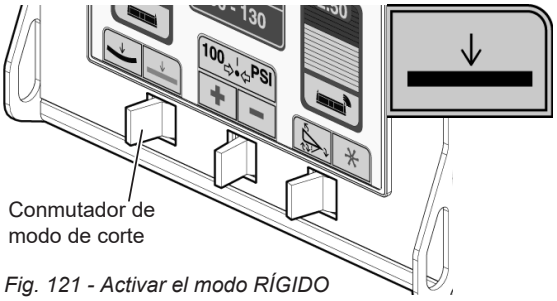

Fig. 121 - Activar el modo RÍGIDO

2. Utilice el conmutador de presión de aire para ajustar la presión del sistema al valor adecuado para la anchura del cabezal (consulte la sección 16.7.1).

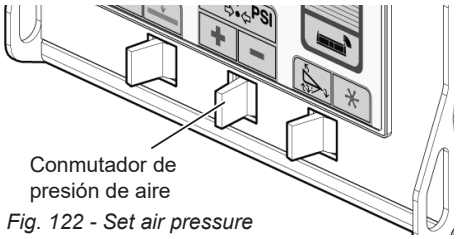

Fig. 122 - Set air pressure

3. Ajuste el punto de ajuste de la altura de corte como se describe en las páginas siguientes.

16.7.3 - Ajuste la altura de corte en modo RÍGIDO

IMPORTANTE

Si cambia de modo de corte, asegúrese de calibrar la cosechadora antes de establecer el punto de ajuste. Consulte las secciones 15.8 to 15.12 for details.

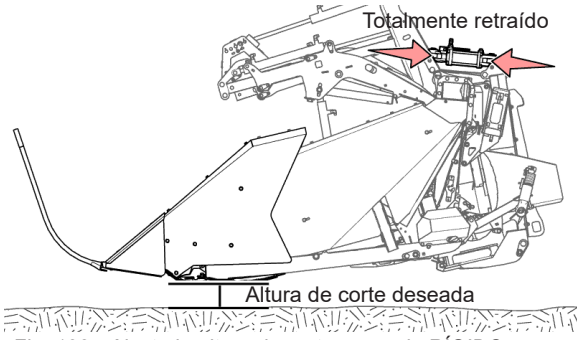

Fig. 123 - Ajuste la altura de corte en modo RÍGIDO

4. Asegúrese de que la correa de seguridad de la rueda calibradora está en posición operativa, tal y como se indica en la sección 12.7 en la página 40.
5. Asegúrese de que el cabezal esté completamente inclinado hacia atrás (cilindro de inclinación retraído).
6. Confirme que la presión de aire RIGID está ajustada a la presión de aire recomendada para el ancho del cabezal:

Tamaño del cabezal	PSI recomendadas
25ft	90 PSI
30ft	95 PSI
36ft	100 PSI
40ft	105 PSI
45ft	110 PSI
50ft	115 PSI
60ft	125 PSI

7. Asegúrese de que ambas válvulas de aislamiento de la rueda calibradora estén en posición cerrada.

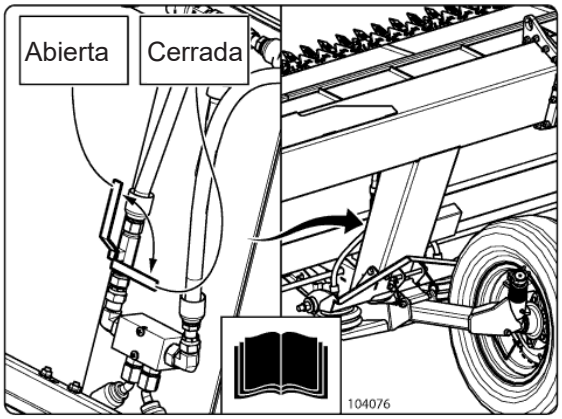

Fig. 124 - Válvula de aislamiento de la rueda calibradora

8. Baje el cabezal hasta la altura de corte deseada y ajuste la altura de corte mediante los controles de la cosechadora. Si su cosechadora tiene la capacidad de fijar dos o más puntos de ajuste de altura de corte, ajuste la altura del cabezal y fije también la segunda altura de corte.

IMPORTANTE

Si el cabezal está completamente levantado, se reanuda la altura del cabezal de la cosechadora y el cabezal no baja o baja muy lentamente, es que la presión de aire está ajustada demasiado alta. Reduzca la presión de aire y vuelva a probar.

NOTE:

Si el cabezal está desequilibrado, haciendo que el extremo izquierdo o derecho corra más bajo/alto que el otro extremo, puede ajustar la posición de la bolsa de aire del bastidor auxiliar como se describe en la sección 19.20 en la página 137.

16.7.4 - Ajustes recomendados del carrete

Cuando se utiliza el modo rígido, los dedos del carrete deben inclinarse menos agresivamente para ayudar a tirar suavemente de los cultivos hacia la barra de corte.

Consulte la sección 19.8 en la página 110 for details.

La velocidad del carrete debe ajustarse aproximadamente un 10-20 % más rápido que la velocidad de avance.

Asegúrese siempre de que los dedos del carrete tengan un espacio de separación suficiente de 3,8 cm (1 1/2”) con respecto a la barra de corte y las placas de plumas.

16.7.5 - Velocidad de avance recomendada

Ajuste la velocidad de avance en función del terreno, el rendimiento del cultivo y la capacidad de la cosechadora.

16.7.6 - Panel de control Automatix Lite

Consulte la sección 17 en la página 76 para obtener más información sobre el funcionamiento del sistema Automatix Lite.

16.8 - Operación inversa

Cuando se invierte la marcha del alimentador de la cosechadora, las bandas transportadoras, la cuchilla, el carrete y el tambor del sinfín de alimentación se desplazan hacia atrás para facilitar el desenganche.

ADVERTENCIA

No invierta el sistema mecánico hasta que todas las piezas se hayan detenido por completo. De lo contrario, se dañará el cabezal.

NOTE:

No todas las cosechadoras tienen la posibilidad de invertir el carrete.

16.9 - Ajustes del tambor del sinfín de alimentación

Coloque la placa de ajuste de los dedos del alimentador en la posición intermedia (dedos totalmente extendidos hacia delante).

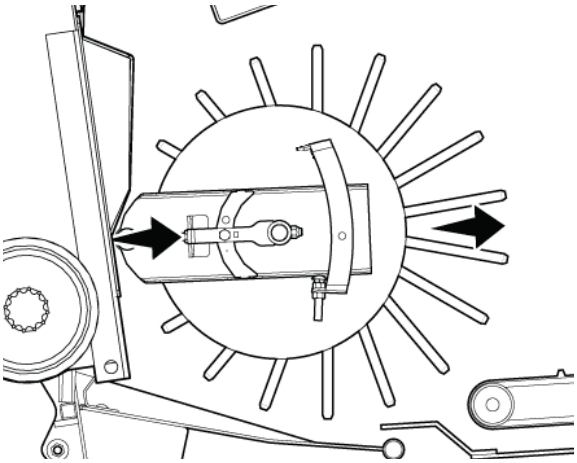

Fig. 125 - Dedos del sinfín de alimentación totalmente hacia delante

Para obtener más detalles sobre el ajuste del sinfín de alimentación, consulte la sección 13.2 en la página 52.

16.10 - Ajustes de altura del cabezal de la cosechadora

Cuando ajuste la sensibilidad de la altura del cabezal, aumente el valor hasta que el cabezal comience a cazar y luego reduzca un 10-20 % tanto para la elevación como para la inclinación lateral.

- Velocidad de elevación: 5 segundos (de abajo a arriba)
- Velocidad de descenso: 7 segundos (de arriba a abajo)

Asegúrese de que el sistema de altura del cabezal se calibra primero en el cabezal y luego en la cosechadora.

16.11 - Indicador luminoso led azul del compresor de aire

Hay un indicador led azul montado en el panel situado encima del depósito de aire (lado izquierdo del bastidor auxiliar). Este led se encenderá cuando el compresor de aire esté funcionando.

16.12 - Productividad general específica del cultivo

Cosecha de cereales en pie

Coseche en modo de corte RÍGIDO. Baje la plataforma hasta que la barra de corte realice el corte por debajo de las cabezas de grano o vainas más bajas. Para obtener el máximo rendimiento de la cosechadora, recoja solo la cantidad de cultivo necesaria. Coloque el carrete encima de la barra de corte y las placas de plumas. Suba/baje el carrete hasta que las púas tiren del cultivo hacia la barra de corte y los dedos peinen el cultivo cortado a través de las placas de plumas.

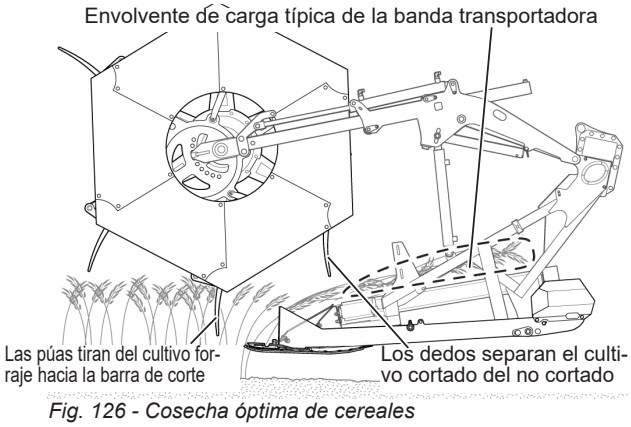

Fig. 126 - Cosecha óptima de cereales

Cosecha de legumbres

Coseche en modo FLEX. Ajuste los dedos del carrete a un paso más agresivo. Coloque el carrete delante de la barra de corte. Suba/baje el carrete hasta que los dedos levanten el cultivo hacia la barra de corte. La banda transportadora debe llenarse hasta la mitad (consulte la ilustración)

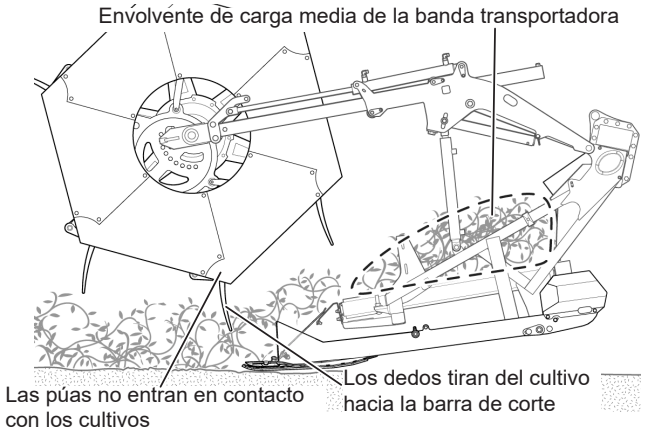

Fig. 127 - Cosecha óptima de legumbres

Cosecha de cultivos arbustivos

Coseche en modo de corte RÍGIDO. Baje la plataforma hasta que la barra de corte realice el corte por debajo del material a recoger. Para obtener la máxima eficacia, llene completamente las bandas transportadoras de modo que el cultivo llegue justo hasta la parte superior de las protecciones de las bandas transportadoras (consulte la ilustración siguiente). Suba y retraiga el carrete de modo que quede ligeramente por detrás de la barra de corte para que ayude a separar el cultivo cortado del no cortado. Las púas del carrete no deben entrar en contacto con el cultivo.

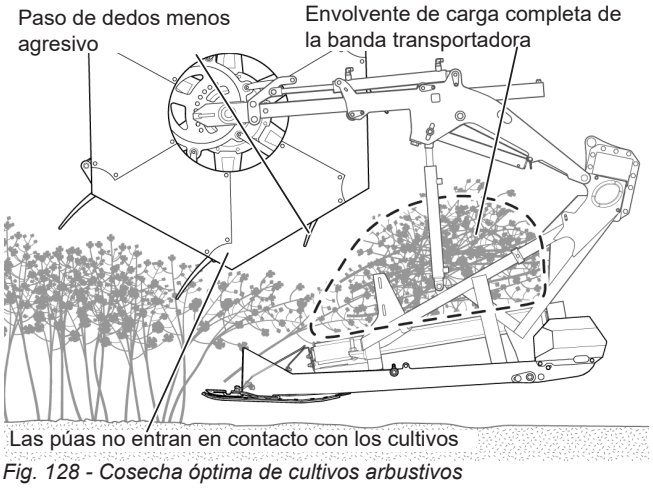

Fig. 128 - Cosecha óptima de cultivos arbustivos

Cosecha en condiciones complicadas de alimentación del cultivo

Mueva el carrete hacia atrás para asegurarse de que el cultivo pesado cortado se separa del cultivo sin cortar y se transfiere a través de las placas de plumas a las bandas transportadoras.

Cosecha en cultivos cortos y finos

Coloque el carrete en posición baja, por encima de la cuchilla (aproximadamente hasta la mitad) y de la parte delantera de la banda transportadora, para facilitar la colocación del producto en las bandas transportadoras. Los dedos del carrete deben estar directamente encima de la barra de corte.

En cultivos poco densos, aumente la velocidad de avance para aumentar el volumen del cultivo y facilitar la alimentación.

Cosecha de soja

Al cosechar soja, ajuste la presión de aire a las condiciones del cultivo:

- Condiciones secas: menor presión/ barra de corte más pesada
- Condiciones húmedas: mayor presión/ barra de corte más ligera

Cosecha de sorgo

Ajuste la altura de corte para cortar las cabezas y no más tallos de los necesarios. Ajuste el carrete lo más bajo y hacia atrás posible para ayudar a mover los cabezales de corte hacia las correas. Incline el cabezal hacia atrás para que las cabezas rueden hacia atrás.

Cultivos caídos/tumbados

Utilice el modo FLEX con las zapatas deslizantes hidráulicas opcionales totalmente retraídas y la barra de corte a nivel del suelo (o ligeramente inclinada hacia delante). Esto permitirá que la cuchilla corte por debajo del cultivo tumbado.

Extienda el carrete hacia delante hasta la posición 10-12 y baje el carrete hasta la posición más baja. En esta posición, el carrete ayudará a transportar el cultivo cortado hasta las bandas transportadoras laterales.

Al recoger cultivos tumbados, el paso de los dedos del carrete debe ajustarse para que sea más agresivo.

IMPORTANTE

Es muy importante que compruebe el espacio de separación de los dedos del carrete antes de poner en funcionamiento el cabezal para evitar cortar los extremos de los dedos del carrete.

Cultivos extremadamente caídos/ tumbados

Extienda el cilindro de inclinación para inclinar las protecciones hacia abajo en pequeños incrementos para ayudar a las protecciones a pasar por debajo del cultivo tumbado.

Si es necesario, reduzca la presión de aire (aumentando el peso de la barra de corte) para evitar que la barra de corte pase por encima del cultivo tumbado.

Si la barra de corte sigue pasando por encima de los cultivos:

Incline el cabezal hacia delante para aumentar el ángulo de protección y recoger mejor el cultivo.

IMPORTANTE

Se producirá un mayor desgaste en las protecciones, las secciones de la cuchilla y los cojinetes de la cabeza de la cuchilla. Cuando funcione en este modo, engrase las cabezas de las cuchillas cada 5 horas (no cada 10 horas). Este método solo debe utilizarse en cultivos extremadamente bajos en terrenos ondulados.

Las placas de plumas estarán bastante empinadas en este modo, así que ajuste su carrete para limpiar la parte superior de la pluma para ayudar a que el cultivo pase a las bandas transportadoras. Ajuste la velocidad de avance para asegurar un flujo suficiente de cultivo a través de la barra de corte para facilitar la alimentación.

Cultivos arbustivos/maduros

Los dedos del sinfín de alimentación deben extenderse completamente hacia delante o ligeramente hacia arriba para aumentar la capacidad del tambor de agarrar y arrastrar cultivos voluminosos.

Retraiga completamente el carrete hacia la parte trasera del cabezal.

Cuando se cosechan cultivos arbustivos o maduros, los dedos del carrete deben ajustarse para que sean menos agresivos.

Cultivos fáciles de desgranar

El carrete debe colocarse de modo que tenga un contacto mínimo con el cultivo delante de la barra de corte. Colocar el carrete demasiado adelantado puede provocar que los cultivos desgranados caigan por debajo de la barra de corte.

Generalmente, el carrete debe alinearse

hasta la mitad de las placas de plumas para permitir el despeje de las cuchillas y una buena alimentación con pérdidas mínimas.

Levante el carrete de modo que solo los dedos del carrete enganchen el cultivo y no las púas del carrete.

Cultivos normales

Coloque el carrete de forma que ofrezca el mejor flujo de cultivo con la mínima interferencia. Para los cultivos de cereales, esto es típicamente alrededor de 7” fuera (dedos en línea con la parte superior de la placa de plumas). Para cultivos inclinados o de legumbres, esto es más adelante a unos 28 cm (11”) hacia fuera (dedos en línea con la parte posterior de las protecciones).

17 - Sistema Automatix Lite

La fila inferior de conmutadores se utiliza para enviar comandos al sistema Automatix y proporciona acceso a los ajustes de cosecha utilizados en el campo.

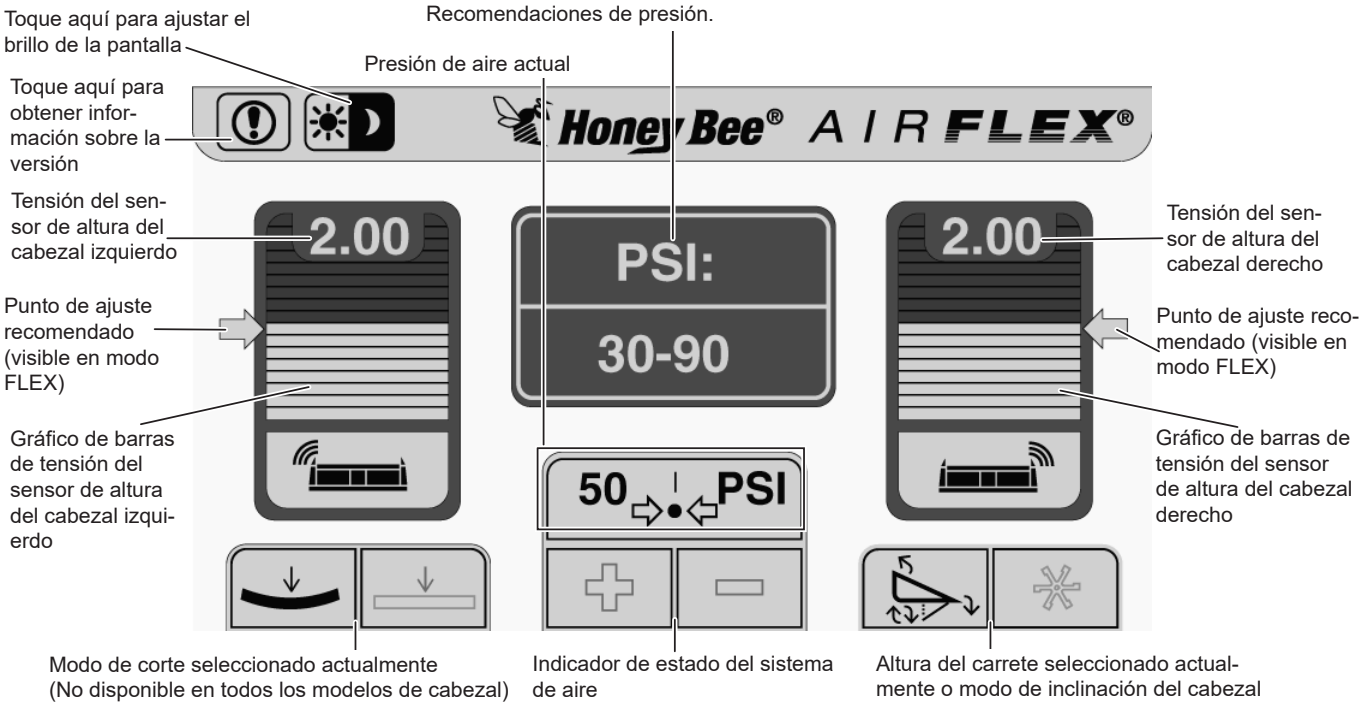

Fig. 129 - Pantalla principal Automatix Lite

17.1 - Iconos de pantalla

	Sensor de altura del cabezal izquierdo.
	Sensor de altura del cabezal derecho.
	Modo de corte FLEX (no disponible en todos los modelos)
	Modo de corte RÍGIDO (no disponible en todos los modelos)
	La presión de aire aumenta (el compresor está en marcha)

	La presión de aire disminuye.
	El modo de altura del carrete está activo (se controla mediante los controles de la cosechadora)
	El modo de inclinación del cabezal y de zapata deslizante está activo (se controla mediante los controles de la cosechadora)
	Pantalla de información Automatix Lite
	Ajuste del brillo de la pantalla.

17.2 - Conmutadores físicos

Las funciones del cabezal se controlan mediante tres conmutadores físicos que recorren la parte inferior del panel de control Automatix Lite.

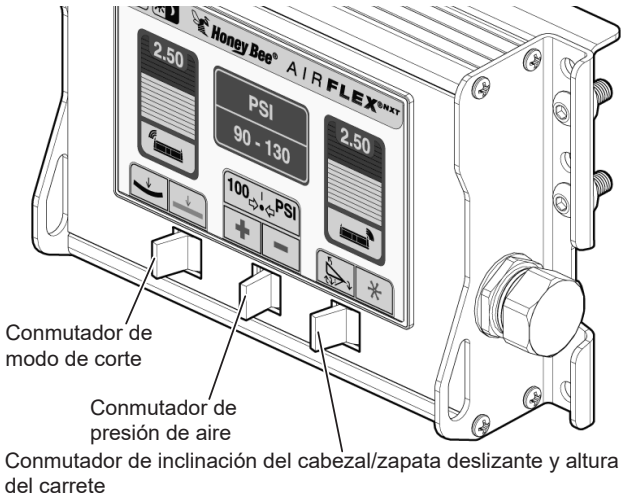

Fig. 130 - Ubicación física de los conmutadores

Las funciones de estos conmutadores son las siguientes:

17.2.1 - Conmutador de modo de corte:

El conmutador de modo de corte se utiliza para seleccionar el modo de corte deseado.

Modo FLEX

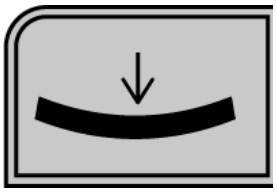

Cuando se selecciona el modo FLEX, los sensores de altura del cabezal de la barra de corte se activan y la recomendación de presión de aire es baja para permitir que la barra de corte se flexione para seguir el terreno. Se utiliza para cortar cerca del suelo.

Modo RÍGIDO

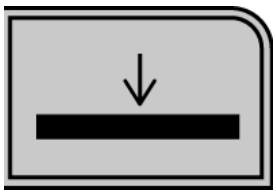

Cuando se selecciona el modo RÍGIDO, los sensores de altura del cabezal se desactivan (como se muestra en la pantalla) y la recomendación de presión de aire es bastante alta. La alta presión de aire evita la flexión de la barra de corte. Se utiliza para cortar lejos del suelo.

17.2.2 - Conmutador de presión de aire

El conmutador de presión de aire tiene tres posiciones posibles. Este conmutador debe dejarse en la posición intermedia una vez alcanzada la presión de aire deseada.

IMPORTANTE

Cuando ajuste la presión de aire, controle siempre la presión en la pantalla. NO exceda los 120 psi o la válvula de liberación de presión descargará todo el aire del tanque de presión.

Añada presión de aire

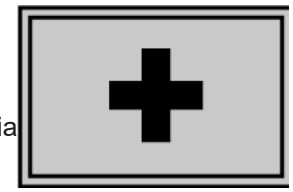

Mueva el conmutador hacia la izquierda hasta que se resalte el símbolo +, esto activa el compresor de aire y comenzará a añadir presión al sistema de aire. Cuanto más aire se añade al sistema, más RÍGIDA se vuelve la barra de corte.

Descargue presión de aire

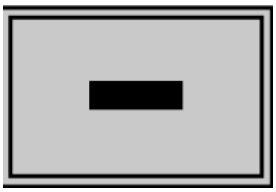

Mueva el conmutador hacia la derecha hasta que se resalte el símbolo -. Esto abrirá una válvula en el sistema de presión que vaciará lentamente el aire del sistema. Cuanto menos aire haya en el sistema, más FLEXIBLE será la barra de corte.

17.2.3 - Conmutador de modo de inclinación del cabezal/zapata deslizante y altura del carrete

El conmutador de inclinación del cabezal/zapata deslizante y altura del carrete se utiliza para seleccionar la función de los controles de inclinación del cabezal/zapata deslizante y altura del carrete en la cosechadora.

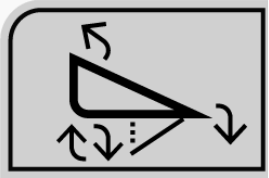

Ajuste de inclinación del cabezal/ zapata deslizante

Mueva el conmutador hacia la izquierda hasta que se active el icono del modo de inclinación del cabezal/zapata deslizante. Esto permitirá que la manija de control de la cosechadora ajuste la inclinación del cabezal utilizando los controles de elevación/descenso del carrete y el ángulo de la zapata deslizante utilizando los controles de avance/retroceso del carrete.

IMPORTANTE

Cuando termine de inclinar el cabezal, devuelva SIEMPRE el conmutador a la posición del carrete para evitar el drenaje de energía de la válvula de inclinación. Si el conmutador se deja en el modo de inclinación, la válvula de inclinación utilizará continuamente energía de la batería de la cosechadora, incluso cuando la cosechadora esté apagada.

NOTE:

El conmutador de la función de inclinación estará inactivo si se utiliza el arnés de inclinación alternativo con cosechadoras CNH.

Ajuste de la altura del carrete

Mueva el conmutador hacia la derecha hasta que se active el icono de altura del carrete y la manija de control de la cosechadora modificará la altura del carrete (o la posición delantera/trasera del carrete en algunas cosechadoras).

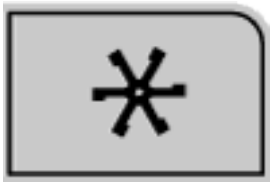

17.3 - Botones de la pantalla táctil

El panel de control Automatix Lite está equipado con una pantalla táctil. Actualmente solo hay dos botones en la pantalla.

17.3.1 - Ajuste del brillo de la pantalla

Toque el icono de brillo en la parte superior derecha de la pantalla para cambiar entre los modos de brillo y atenuación.

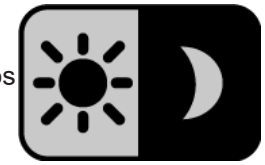

17.3.2 - Información

Toque el icono de información para ver la información sobre la versión de Automatix.

17.4 - Pantalla de información

El número de versión del software Automatix Lite se puede encontrar aquí para solucionar problemas.

Fig. 131 - Pantalla de información Automatix Lite

17.5 - Gráficos de barras de sensores (modo FLEX)

En el modo FLEX, la pantalla Automatix Lite muestra la tensión de los sensores de altura del cabezal de la barra de corte.

El gráfico de barras representa la cantidad de movimiento que queda disponible para la barra de corte.

- Un gráfico de barras con 3,5 voltios indica que la barra de corte tiene el rango completo de movimiento disponible (aproximadamente 9”).

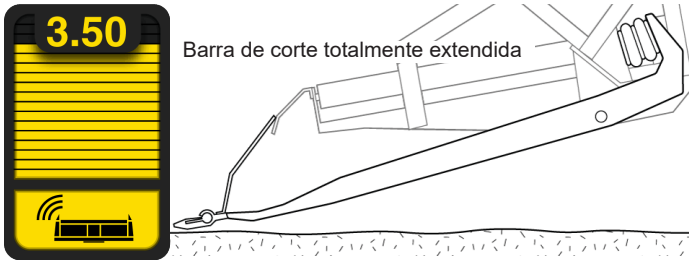

Fig. 132 - Gráfico de barras del sensor - Barra de corte disponible en todo el rango

- Un gráfico de barras casi vacío con 1,5 voltios indica que la barra de corte se ha empujado completamente hacia arriba.

Fig. 133 - Gráfico de barras del sensor - Barra de corte empujada hacia arriba

17.6 - Gráficos de barras de sensores (modo RÍGIDO)

En el modo RÍGIDO, la pantalla Automatix Lite muestra la tensión del sensor en directo de los sensores de altura del cabezal del bastidor auxiliar.

- Un gráfico de barras con 3,4 voltios indica que el bastidor auxiliar/cabezal tienen el rango completo de movimiento disponible.

Fig. 134 - Gráfico de barras del sensor - Rango completo del cabezal disponible

- Un gráfico de barras con 1,5 voltios indica que las ruedas calibradoras han empujado hacia arriba el cabezal (las ruedas calibradoras no se muestran en la ilustración).

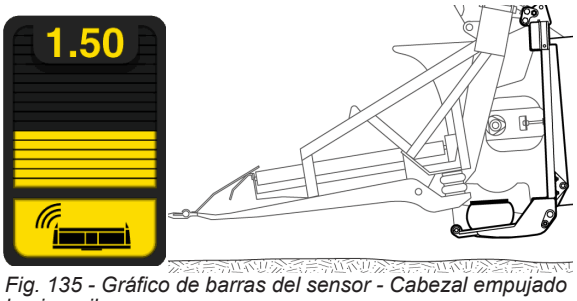

Fig. 135 - Gráfico de barras del sensor - Cabezal empujado hacia arriba

17.7 - Advertencias

17.7.1 - Advertencias sobre la presión de aire

Si la presión de aire detectada es demasiado baja o demasiado alta para el modo de corte seleccionado, aparecerá una advertencia animada en la pantalla Automatix Lite para avisar al operador del cabezal. Añada (+) o Descargue (-) aire del sistema como se indica en la animación hasta que desaparezca la advertencia.

Fig. 137 - Advertencia. ¡Añadir aire!

Fig. 136 - Advertencia. ¡Descargar aire!

17.7.2 - Advertencias sobre el sensor de altura del cabezal

Si el sensor de altura del cabezal está desactivado o si la tensión del sensor es demasiado baja para ser detectada, el gráfico de barras se volverá rojo para indicar que no hay ningún sensor activo.

Fig. 138 - Advertencia. No se detecta el sensor de altura del cabezal

IMPORTANTE

El control automático de la altura del cabezal no funcionará mientras esté visible esta advertencia

17.8 - Conmutadores Automatix - Nota importante

Los conmutadores situados debajo de la pantalla Automatix están siempre activos. Aunque la pantalla esté apagada, los conmutadores siguen alimentados por la batería de la cosechadora.

18 - Solución de problemas

18.1 - Carrete

Síntoma	Posible causa	Solución
Enrollado del carrete en condiciones de enredo y maleza	Ubicación incorrecta del carrete.	Ajuste el carrete hacia delante y hacia abajo.
	Velocidad del carrete demasiado rápida.	Ralentice el carrete hasta que el cultivo fluya suavemente sobre las correas.
	Los dedos del carrete no pueden expulsar el material correctamente.	Ajuste la sincronización del carrete a la siguiente configuración más agresiva (número más bajo)
El carrete pasa alejado del cultivo o hay un aplastamiento excesivo de las cabezas de grano	Velocidad del carrete demasiado rápida.	Velocidad lenta del carrete. El carrete debe girar ligeramente más rápido que la velocidad de avance.
	Altura del carrete demasiado baja.	Levante la altura del carrete para reducir la cantidad de paja recogida por el carrete.
	Los dedos de recogida cabecean demasiado.	Reduzca el paso de los dedos ajustando la sincronización del carrete al siguiente paso menos agresivo (número más alto)
	Dedos de recogida demasiado juntos	Sustituya los dedos de carrete espaciados 6,35 cm (2,5”) por dedos de carrete espaciados 13 cm (5”) (quite uno de cada dos dedos).
Altura del carrete y avance/ retroceso del carrete desigual	Cilindros del carrete desfasados.	Reajuste la fase de los cilindros (consulte la sección 19.8.2 en la página 110). El carrete del cabezal debe estar en marcha para que se reajuste la fase de los cilindros de elevación del carrete
	Topes del carrete no ajustados a la misma altura	Ajuste los topes del carrete.
Taponamiento de la barra de corte o alimentación lenta	Velocidad del carrete demasiado lenta.	Aumente la velocidad del carrete.
	Carrete demasiado adelantado	Retraiga el carrete.
	Dedos del carrete demasiado lejos de la barra de corte	Bajar carrete

18.2 - Bandas transportadoras

Síntoma	Posible causa	Solución
La banda transportadora se atasca o deja de moverse	El material se atasca en el mecanismo de la banda transportadora	Pare la cosechadora, espere a que se detengan todas las piezas e invierta los sistemas mecánicos (consulte la sección 16.8 en la página 72)
	Hay material atascado en el sistema de limpieza de la banda transportadora o el colector de piedras.	Limpie el colector de piedras y el sistema de limpiezapágina 130anda transportadora. (Consulte la página <?>)
Las bandas transportadoras resbalan	Tensión de la banda transportadora demasiado floja.	Ajuste la tensión de la banda transportadora (19.7.1 en la página 103)

18.3 - Plataforma de corte

Síntoma	Posible causa	Solución
Rotura del grano delante de la barra de corte	La velocidad del carrete no se adapta a la velocidad de avance, lo que provoca que el cultivo se altere en exceso antes de ser cortado.	Ajuste la velocidad del carrete a la velocidad de avance para que el carrete mueva el cultivo uniformemente. El carrete debe girar ligeramente más rápido que la velocidad de avance.
	El carrete está demasiado bajo.	Levante el carrete.
	Velocidad del carrete demasiado rápida	Reduzca la velocidad de avance para que el carrete no golpee el cultivo y lo haga añicos.
	Velocidad de avance demasiado lenta para las condiciones del cultivo.	Aumente la velocidad de avance para que aumente la «presión» sobre el cultivo, obligando a que llegue más producto a las bandas transportadoras.
	Carrete demasiado adelantado	Coloque el carrete encima de la barra de corte.

Acumulación y caída del cultivo cortado desde la parte delantera de la barra de corte o pérdida de cabezas de granos delante de la barra de corte	El carrete no está ajustado lo suficientemente bajo para una buena entrega del cultivo cortado a las correas.	Coloque el carrete lo suficientemente bajo como para barrer el material de la barra de corte.
	Velocidad de avance demasiado lenta para las condiciones del cultivo.	Aumente la velocidad de avance para que aumente la «presión» sobre el cultivo, obligando a que llegue más producto a las bandas transportadoras.
	Carrete demasiado adelantado.	Acerque el carrete a la barra de corte.
	El ángulo de la barra de corte es demasiado pronunciado, lo que impide que el cultivo sea empujado hacia la banda transportadora.	Ajuste la inclinación del cabezal para ajustar el ángulo de la barra de corte.
	Punto de ajuste de corte FLEX demasiado alto (más de 2”).	Reduzca el punto de ajuste de corte.

Corte irregular y desigual de la cosecha	Cuchilla desafilada.	Cambie la cuchilla.
	Barra de corte taponada con material.	Ajuste el carrete para barrer el material de la barra de corte.
	Secciones de cuchilla dañadas.	Sustituya las secciones dañadas.
	Sujeciones de cuchillas integrales ajustadas sueltas.	Ajuste las sujeciones a la distancia recomendada.

Vibración excesiva de las piezas de corte	El eje inferior del alimentador no está a la velocidad recomendada.	Compruebe la velocidad básica de la cosechadora (consulte el manual del operador de la cosechadora).
	La velocidad variable del alimentador es demasiado rápida.	Ralentice la velocidad variable del alimentador (consulte el manual del operador de la cosechadora).
	Cuchillas no sincronizadas correctamente.	Ajuste la sincronización de las cuchillas (consulte la sección 19.9.2 en la página 117).
	Pernos sueltos en la pala de accionamiento de la cuchilla	Apriete todos los racores de la pala de accionamiento de la cuchilla.

18.4 - Plataforma de corte (continuación)

Síntoma	Posible causa	Solución
Cargas de accionamiento de la cuchilla excesivas o alturas de corte incoherentes	Secciones de la cuchilla sin filo.	Sustituya las secciones de la cuchilla.
	Bordes del protector de la cuchilla sin filo.	Sustituya las protecciones de la cuchilla.
	Exceso de unión entre la parte superior de las secciones de la cuchilla y la parte superior de las ranuras de protección.	Inspeccione si hay protecciones dobladas, la barra de corte está doblada o las protecciones están en una posición incorrecta.
Cargas de accionamiento de la cuchilla excesivas o alturas de corte incoherentes	Secciones de la cuchilla sin filo.	Sustituya las secciones de la cuchilla.
El cultivo no entra correctamente	El cultivo no abandona las placas de plumas	Baje el carrete, aumente la velocidad de la unidad de alimentación/carrete, ajuste la sincronización de los dedos del carrete para que sea más fuerte. Ajuste el carrete hacia delante/atrás para despejar las placas de plumas.

18.5 - Nivelación del cabezal

Síntoma	Posible causa	Solución
El cabezal está torcido o desequilibrado	Distribución desigual del peso o bolsas de aire desalineadas en el bastidor auxiliar	Ajuste la bolsa de aire del bastidor auxiliar como se indica en la sección 19.20 en la página 137

18.6 - Control activo de la altura del cabezal

Síntoma	Posible causa	Solución
El control activo de cabezal no funcionará	La subida o bajada manual no funciona.	Consulte al distribuidor de su cosechadora.
	Control activo de cabezal no habilitado.	Active el modo de control activo del cabezal que desee según los procedimientos de la cosechadora.
	Conector del alimentador al cabezal no conectado o suelto.	Conéctelo correctamente.
	Sensor de altura del cabezal mal conectado o dañado.	Conecte o repare el sensor.
	Cabezal mal calibrado	Calibre primero el control de altura del cabezal en el cabezal y después la cosechadora.
El control activo del cabezal baja pero no sube	Tarjeta de control activo del cabezal defectuosa.	Consulte al distribuidor de su cosechadora.
El control activo del cabezal sube pero no baja	Tarjeta de control activo del cabezal defectuosa.	Consulte al distribuidor de su cosechadora.
Ciclos o búsquedas del sistema	El acumulador de la cosechadora tiene un ajuste incorrecto.	La altura automática del cabezal funciona mejor con el acumulador de flotación apagado.
	Sensibilidad demasiado alta de altura (o inclinación) del cabezal de cosechadora	Reduzca la sensibilidad de la altura del cabezal de la cosechadora (o la sensibilidad de inclinación de la cosechadora si el cabezal busca ajustarse de lado a lado) y, si el problema persiste, aumente el suavizado de la cosechadora. Vuelva a calibrar el control automático de la altura del cabezal de la cosechadora.
El sistema falla de forma intermitente tras elevar manualmente el cabezal por encima de un obstáculo	El sistema se ha desactivado.	Reactive el sistema de altura del cabezal de la cosechadora.
El cabezal sube o baja demasiado despacio o demasiado deprisa	Ajuste incorrecto de la velocidad de subida/bajada	Ajuste la velocidad de subida/bajada (consulte el manual del operador de la cosechadora).

18.7 - Sinfín transversal

Síntoma	Posible causa	Solución
Enrollado del cultivo alrededor del sinfín transversal	Sinfín transversal demasiado alejado del panel trasero	Acerque el sinfín transversal al panel trasero. Consulte la sección 13.5.3 en la página 48.

18.8 - Varios

Síntoma	Posible causa	Solución
Uneven or Bunched Feeding of Crop	El cultivo cortado no se separa del cultivo sin cortar en la barra de corte.	Ajuste la configuración del carrete como se describe en 16.4 en la página 63)
	Cadena de la cinta transportadora del alimentador demasiado floja.	Ajuste la tensión (consulte el manual del operador de la cosechadora).
	Los topes inferiores del sinfín de alimentación están demasiado altos.	Ajuste los topes inferiores hacia abajo.
	La correa del sinfín de alimentación está demasiado floja.	Ajuste la tensión de la correa
	La tensión de la banda transportadora es demasiado floja.	Aumente la tensión de la banda transportadora
	El cultivo se amontona en la placa de plumas	Ajuste el carrete.
El cabezal empuja la suciedad cuando se inclina hacia delante	Cabezal demasiado inclinado hacia delante	Incline el cabezal hacia atrás
		Añada presión de aire a las palas
		Baje el carrete para que la sincronización de los dedos sea más intensa
	El ángulo del alimentador de la cosechadora no es correcto.	Ajuste el ángulo correcto del alimentador de la cosechadora (consulte 15.4 en la página 56)
Fuga hidráulica detectada en el multiacoplador	Fuga en la junta tórica.	Consulte a su distribuidor.
El sistema no mantiene la presión de aire mientras el cabezal está en marcha	Hay una fuga de aire o el compresor no funciona correctamente	Compruebe si hay fugas en los conductos de aire, las bolsas de aire y los racores de aire.

19 - Servicio y ajuste

ADVERTENCIA

El cabezal contiene muchos componentes mecánicos de alta velocidad. Si estos componentes se dañan, es sumamente importante que se reparen lo antes posible. El funcionamiento de equipos con piezas desalineadas o dañadas puede causar daños adicionales a los componentes cercanos, así como aumentar el riesgo de incendio.

19.1 - Fijaciones

Durante el funcionamiento, las vibraciones pueden aflojar las fijaciones de diversos componentes del cabezal. Las piezas con metal más fino, como los escudos de seguridad, tienden a vibrar más que otras piezas, por lo que debe prestarse especial atención a que queden firmemente sujetas.

Asegúrese siempre de que todas las fijaciones se aprietan al par indicado en las especificaciones (consulte página 169). Aplique compuesto fijador de roscas cuando sea necesario.

19.2 - Casquillos permanentes

Inspeccione los cojinetes sellados y los casquillos permanentes cada 200 horas de funcionamiento y sustitúyalos si es necesario.

Para conocer la ubicación de los casquillos, consulte la sección 22.3 en la página 164.

IMPORTANTE

Solo se puede lubricar el casquillo permanente del carrete principal. No lubrique los demás casquillos permanentes. Estos casquillos son autolubricantes. La grasa añadida acortará drásticamente su vida útil.

19.3 - Ajuste del sensor de velocidad

Los sensores de velocidad del cabezal vienen ajustados de fábrica a su posición óptima, pero pueden requerir un ajuste si se sustituyen o se les realiza un mantenimiento.

Para que los sensores de velocidad funcionen correctamente, deben estar a una distancia de 0,90-0,95 mm (0,035-0,037 pulg.) de la superficie que están midiendo.

Para cada sensor, 1 giro completo de la tuerca de ajuste equivale aproximadamente a 1 mm de recorrido, por lo que para obtener la mejor distancia, enrosque el sensor hasta que toque justo su superficie de medición y, a continuación, retroceda entre el 90 y el 95 % de un giro.

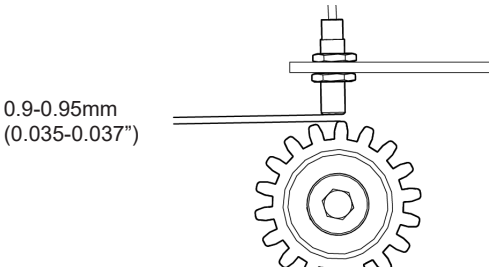

Fig. 139 - Distancia entre sensores de velocidad

Para conocer la ubicación de los sensores de velocidad, consulte la sección 22.5 en la página 166.

19.4 - Limpieza del cabezal

Para un rendimiento óptimo, inspeccione y limpie el cabezal todos los días antes de ponerlo en funcionamiento. La acumulación de residuos aumenta la fricción, reduce la vida útil de los componentes y puede provocar incendios.

Bandas transportadoras laterales	Inspeccione los rodillos y el espacio dentro de la lona de la banda transportadora para ver si hay acumulación de material y retírelo si es necesario.
Banda transportadora central	Compruebe si se ha acumulado material en los rodillos y en el espacio dentro de la lona de la banda transportadora y retírelo si es necesario. Retire todos los residuos del colector de piedras central y del sistema de limpieza de la banda transportadora. Consulte la sección 19.13 en la página 130.
Separadores de cultivos	Asegúrese de que la zona interior de los separadores de cultivos está libre de residuos.
Cuchilla	Inspeccione la cuchilla en busca de acumulaciones pegajosas y límpiela con agua o gasóleo según sea necesario.
Soporte de refuerzo	Hay un soporte de refuerzo en el centro de la barra de corte debajo de las placas de transición; el material de cultivo puede acumularse en este lugar. Compruebe y elimine todos los residuos de esta zona.
Cabezas de las cuchillas	Compruebe si hay acumulación de material alrededor de las cabezas de las cuchillas y límpielos si es necesario.
Carrete	Asegúrese de que las piezas móviles del carrete estén libres de material envuelto y límpielas según sea necesario.
Cubiertas de rodillos	Compruebe si hay acumulación de material en las cubiertas de los rodillos de los extremos trasero izquierdo y derecho del cabezal y límpielas si es necesario.
Puertas laterales	Abra ambas puertas laterales e inspeccione todos los componentes móviles del interior. Limpie todos los residuos de los ejes de transmisión, las poleas, las correas de transmisión y las cubiertas de los rodillos.
Sinfín de alimentación	Inspeccione la zona alrededor del tambor del sinfín de alimentación y retire todos los residuos.

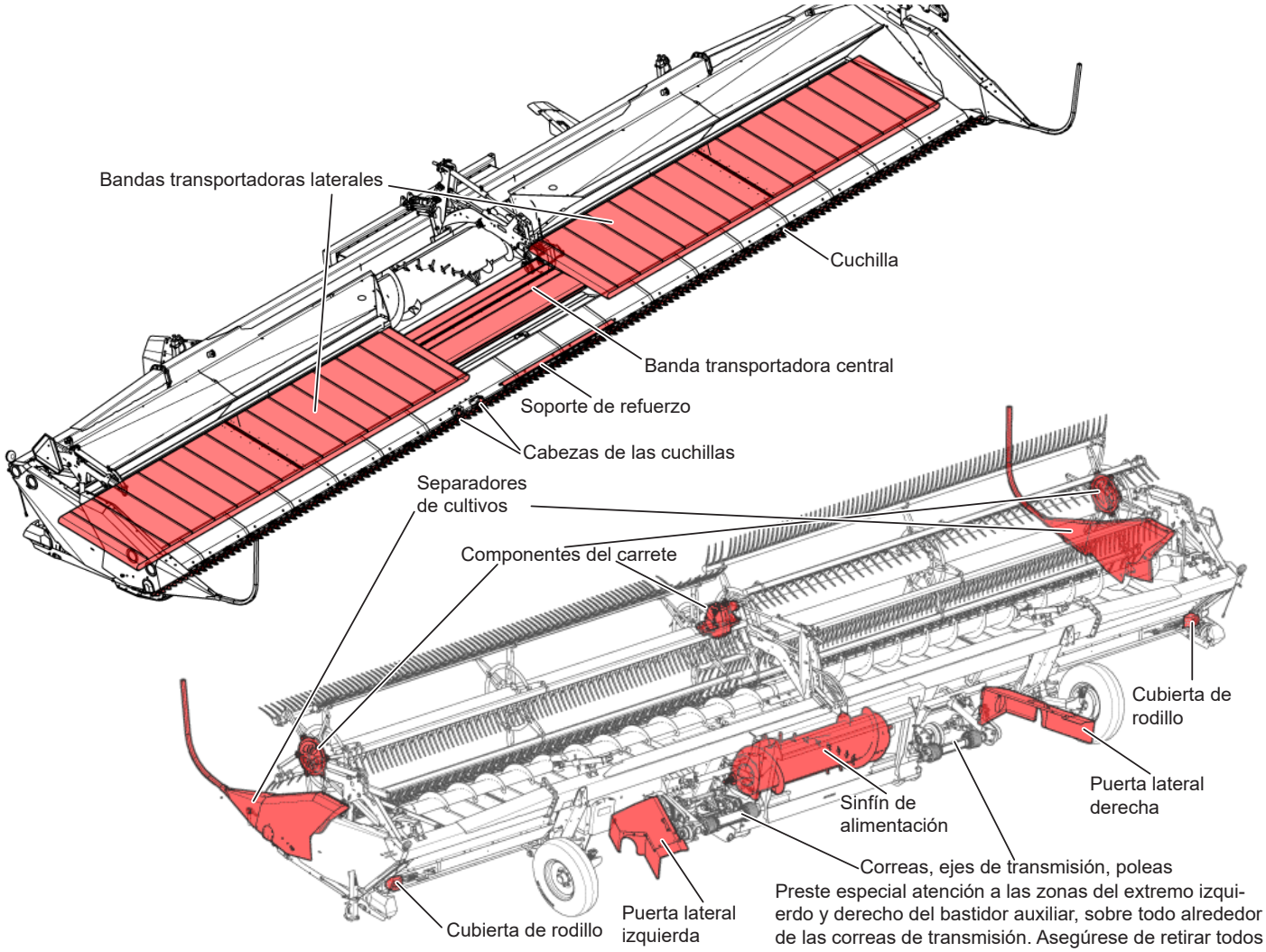

Preste especial atención a las zonas del extremo izquierdo y derecho del bastidor auxiliar, sobre todo alrededor de las correas de transmisión. Asegúrese de retirar todos los residuos antes de utilizar la máquina, ya que podrían producirse incendios debido a la fricción.

Fig. 140 - Zonas que deben limpiarse

19.5 - Tensión de la correa de transmisión/cadena

Todas las correas de transmisión deben tener la tensión y la alineación adecuadas. Si alguna correa parece estar dañada, debe sustituirse y debe determinarse y rectificarse la causa del daño.

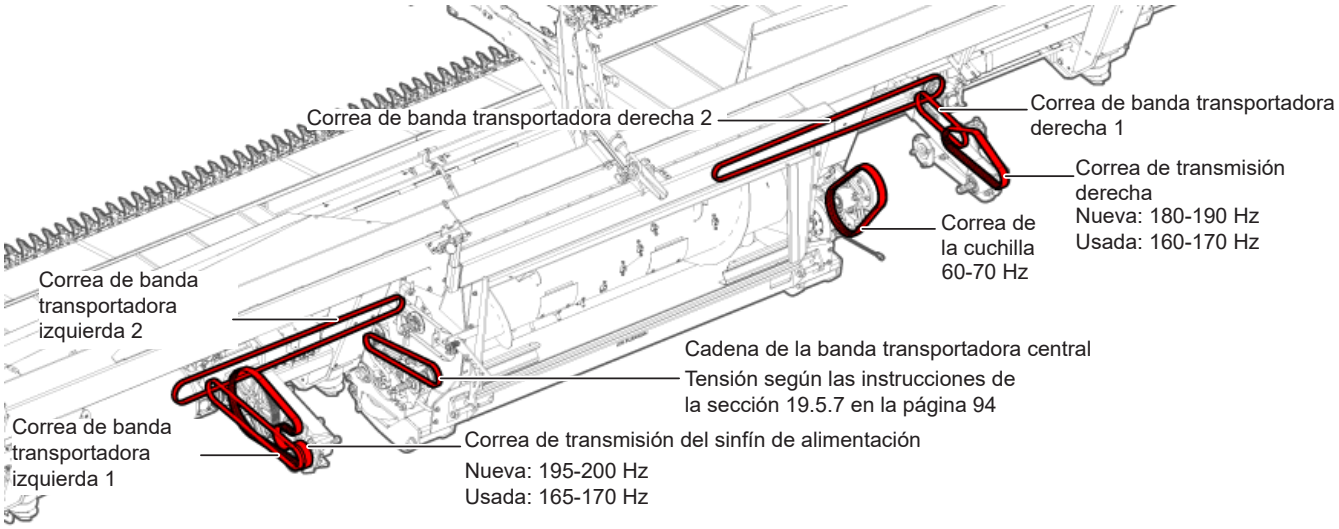

Fig. 141 - Ubicaciones de la correa de transmisión

Las correas que se muestran arriba con una medición de Hz deben comprobarse con un dispositivo que pueda medir la frecuencia del sonido. Afortunadamente, la mayoría de los teléfonos móviles pueden utilizar aplicaciones de afinador de guitarra para esta medición.

Las correas restantes se tensan mediante un tensor mecánico de muelle.

Para ambos tipos de correa, es importante que la tensión se mida y se ajuste después de que el cabezal haya estado funcionando durante algún tiempo para garantizar que las correas hayan alcanzado su temperatura de funcionamiento.

⚠ ADVERTENCIA

Antes de ajustar la tensión de la correa, apague la cosechadora, ponga el freno de estacionamiento y espere a que se detengan todas las piezas móviles antes de acercarse al cabezal.

STOP IMPORTANTE

No tense las correas frías, ya que pueden cambiar de tamaño al calentarse durante el funcionamiento, lo que daría lugar a correas tensadas incorrectamente.

STOP IMPORTANTE

Las correas poco tensadas pueden patinar, generando calor que acortará la vida útil de la correa y dañará las poleas dentadas.

El tensado excesivo de las correas provocará su estiramiento y reducirá la vida útil de los cojinetes.

Si se ajusta la tensión de la correa, es importante volver a comprobar la tensión después de un día de uso para asegurarse de que todos los ajustes son seguros.

Cuando ajuste la tensión de la correa, compruebe que no esté deshilachada ni agrietada. Sustitúyalos si es necesario.

STOP IMPORTANTE

Compruebe la tensión de la correa después de las primeras 100 horas de funcionamiento.

19.5.1 - Guía general de tensado de las correas

1. Si instala o sustituye una correa, primero instale la correa siguiendo las instrucciones de la sección 19.6 en la página 97.
2. Una vez instalada, ajuste la tensión utilizando una de las siguientes opciones:
   - Nuevo valor Hz para correas nuevas (consulte la página anterior)
   - Valor Hz utilizado para correas que se han utilizado durante más de 24 horas (consulte la página anterior).
   - Indicador mecánico de tensión, el indicador debe estar alineado con la arandela como se muestra a continuación.

Fig. 142 - Posición del indicador de tensión

3. Vuelva a la cabina de la cosechadora y haga funcionar el cabezal unas cuantas revoluciones.

⚠ ADVERTENCIA

Apague la cosechadora, ponga el freno de estacionamiento y espere a que se detengan todas las piezas móviles antes de acercarse al cabezal.

4. Compruebe de nuevo la tensión para asegurarse de que sigue siendo correcta y ajústela si es necesario.
5. Si se ha instalado una correa nueva, compruebe de nuevo la tensión después de 24 horas de funcionamiento para asegurarse de que está dentro del rango de la frecuencia utilizada indicada en la página anterior. Ajústela si es necesario.
6. Compruebe la tensión de la correa al menos una vez al año.

19.5.2 - Uso de los indicadores de tensión

Los indicadores de tensión varían ligeramente según las correas; consulte las páginas siguientes para obtener instrucciones específicas para cada correa.

1. Afloje la tuerca de seguridad y/o los pernos.
2. Gire el perno de ajuste (o la tuerca en algunas situaciones) hasta que el indicador quede alineado con el extremo de la arandela.
3. Vuelva a apretar el mecanismo de cierre.

19.5.3 - Verificación de la tensión mediante una aplicación para smartphone

Algunas de las correas del sistema de transmisión del cabezal requieren una aplicación de afinación para verificar la tensión de la correa.

Honey Bee recomienda las siguientes aplicaciones, cuya precisión ha sido comprobada. Fíjese en el icono de la aplicación y en el nombre del desarrollador, ya que hay varias aplicaciones con nombres similares.

NOTE:

El uso de una aplicación para medir la frecuencia de la correa requiere un lugar silencioso para realizar mediciones precisas. Tenga en cuenta que se trata de una aplicación de otro fabricante que Honey Bee no ha publicado. Es posible que este software sea eliminado o modificado sin previo aviso, lo que escapa al control de Honey Bee.

19.5.3.1 - Dispositivos Apple (IOS)

Nombre de la aplicación: Fine Tuner

Nombre del desarrollador: 9928189 Canada Inc.

Enlace: http://www.finetunerapp.com

Fig. 143 - iOS - Aplicación Fine Tuner

19.5.3.2 - Dispositivos Android

Nombre de la aplicación: Tuner - gStrings Free

Nombre del desarrollador: cohortor.org

Enlace: https://play.google.com/store/apps/details?id=org.cohortor.gstrings

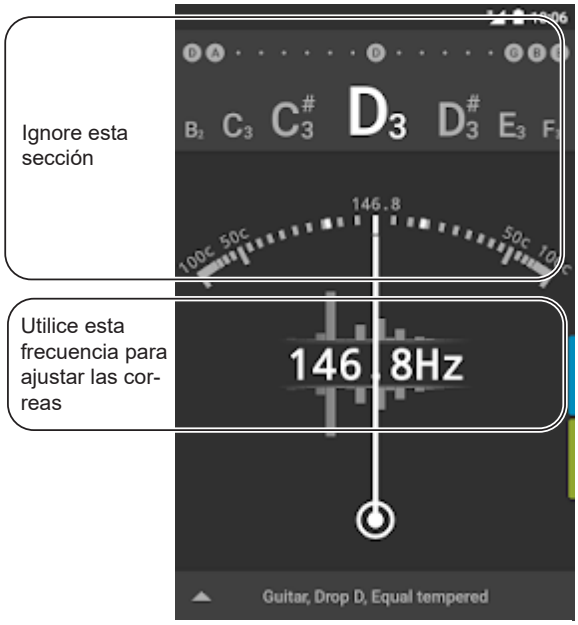

Fig. 144 - Android - Aplicación Gstrings Tuner

19.5.4 - Tensión de la correa de transmisión del sinfín de alimentación

La correa de transmisión del sinfín de alimentación se encuentra justo a la izquierda del bastidor auxiliar.

1. Afloje la tuerca de seguridad.
2. Ajuste la tensión y vuelva a apretar la tuerca de seguridad.
3. Toque la correa como si fuera una cuerda de guitarra y mida la frecuencia con una aplicación de afinación para comprobar que la frecuencia de la correa es correcta:
   - Nueva (0-24 h): 195-200 Hz
   - Usada (24 h+): 165-170 Hz

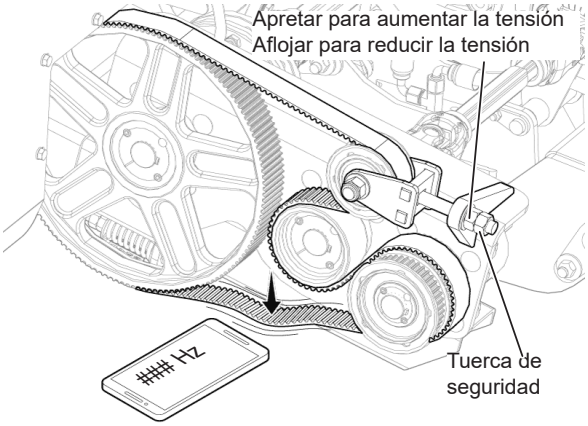

Fig. 145 - Ajuste de la tensión de la correa de transmisión del sinfín de alimentación

19.5.5 - Tensión de la correa de transmisión de la banda transportadora izquierda 1

1. Afloje los dos pernos de bloqueo y la tuerca de seguridad.

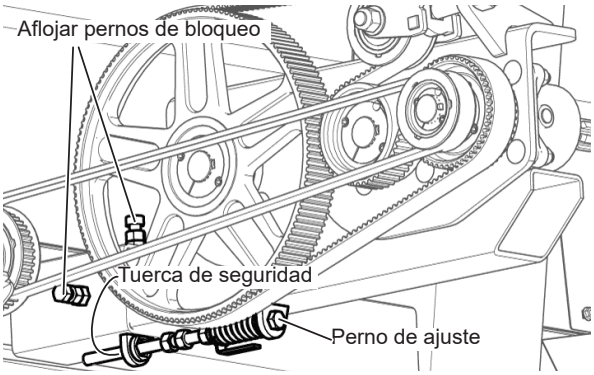

Fig. 146 - Pernos de bloqueo de la primera correa de transmisión de la banda transportadora izquierda

2. Ajuste la tensión de la correa con el perno de ajuste.
3. Vuelva a apretar la tuerca de seguridad y los pernos de bloqueo cuando se alcance la tensión deseada.

19.5.6 - Tensión de la correa de transmisión de la banda transportadora izquierda 2

1. Afloje los cuatro pernos de bloqueo de la parte inferior de la caja de cambios y, a continuación, afloje la tuerca de seguridad.
2. Ajuste la tensión de la correa mediante la tuerca de ajuste.
3. Vuelva a apretar la tuerca de seguridad y los pernos de bloqueo cuando se alcance la tensión deseada de la correa.

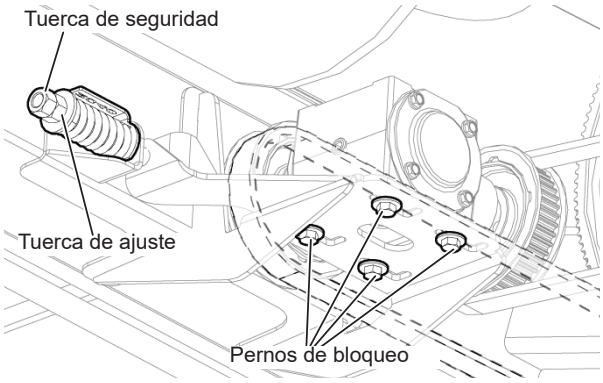

Fig. 147 - Ajuste de tensión de la correa de transmisión de la banda transportadora izquierda 2

19.5.7 - Tensión de la cadena de transmisión de la banda transportadora central

La cadena de transmisión de la banda transportadora central se encuentra en el lado izquierdo de la caja del tambor del sinfín de alimentación, debajo del escudo.

1. Afloje la tuerca de seguridad.
2. Gire la tuerca de ajuste hasta que la punta del indicador de muelle quede a ras de la arandela.
3. Apriete la tuerca de seguridad contra la tuerca de ajuste para bloquearla.

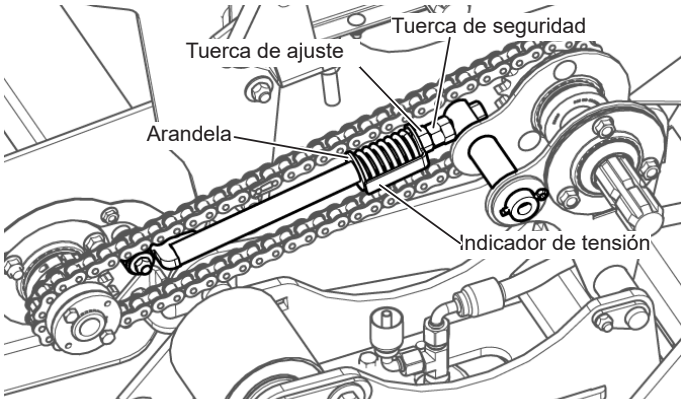

Fig. 148 - Ajuste de la tensión de la cadena de transmisión de la banda transportadora central

IMPORTANTE

Vuelva a comprobar la tensión de la cadena de transmisión de la banda transportadora central cuando la cosechadora levante el cabezal del suelo y cuando se retraiga el cilindro de inclinación, ya que esto puede cambiar la geometría del sistema de transmisión de la banda transportadora central.

19.5.8 - Tensión de la correa de transmisión derecha

1. Afloje la tuerca de seguridad.
2. Ajuste la tensión de la correa mediante la tuerca de ajuste.
3. Vuelva a apretar la tuerca de seguridad cuando alcance la tensión deseada.

La tensión correcta se consigue cuando la sección inferior de la correa vibra a la frecuencia especificada a continuación cuando se toca como si fuera la cuerda de una guitarra. Utilice una aplicación de afinación para verificar la frecuencia.

- Las correas nuevas (0-24 h) están bien tensadas cuando vibran a 180-190 Hz.
- Las correas viejas/usadas (24 h+) están bien tensadas cuando vibran a 160-170 Hz.

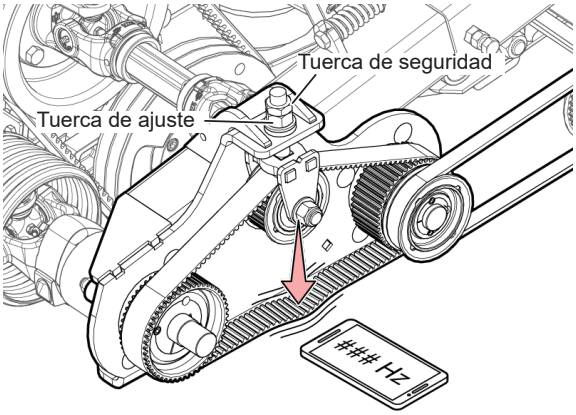

Fig. 149 - Tensión de la correa de transmisión derecha

19.5.9 - Tensión de la correa de transmisión de la banda transportadora derecha 1

1. Afloje los dos pernos de bloqueo y la tuerca de seguridad
2. Ajuste la tensión de la correa mediante el perno de ajuste
3. Vuelva a apretar los pernos de bloqueo y la tuerca de seguridad cuando se alcance la tensión deseada.

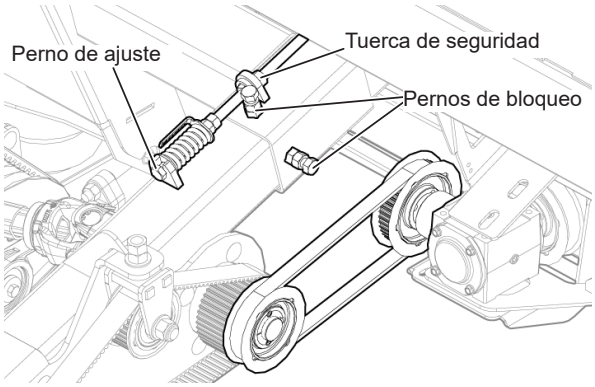

Fig. 150 - Ajuste de la tensión de la correa de transmisión de la banda transportadora derecha 1

19.5.10 - Tensión de la correa de transmisión de la banda transportadora derecha 2

1. Afloje los cuatro pernos de bloqueo de la parte inferior de la caja de cambios.
2. Afloje la tuerca de seguridad y ajuste la tensión de la correa mediante la tuerca de ajuste.
3. Cuando se alcance la tensión deseada, vuelva a apretar los pernos de bloqueo.

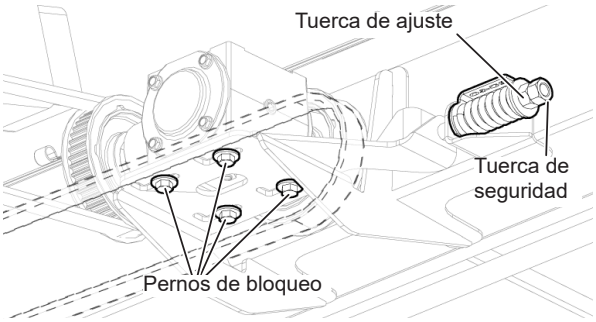

Fig. 151 - Ajuste de la tensión de la correa de transmisión de la banda transportadora derecha 2

19.5.11 - Tensión de la correa de accionamiento de las cuchillas

1. Afloje ligeramente el perno de bloqueo y las dos tuercas de seguridad que se muestran a continuación. NO los retire.

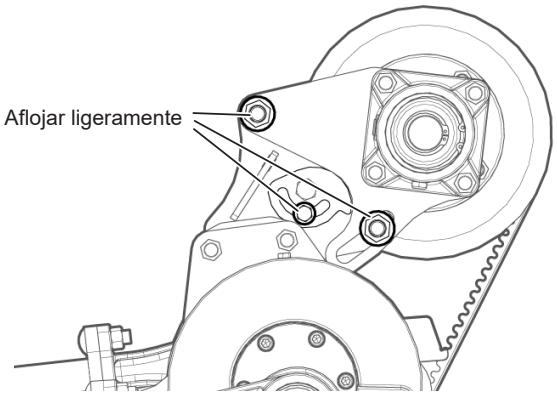

Fig. 152 - Tensión de la correa de la cuchilla; aflojar las tuercas de seguridad y el perno

2. Mientras sujeta el perno de bloqueo en su sitio con una llave, coloque una segunda llave en el perno de ajuste y levántelo con una fuerza de 180 lb-pie (244 Nm). Asegúrese de que el perno de bloqueo esté apretado.

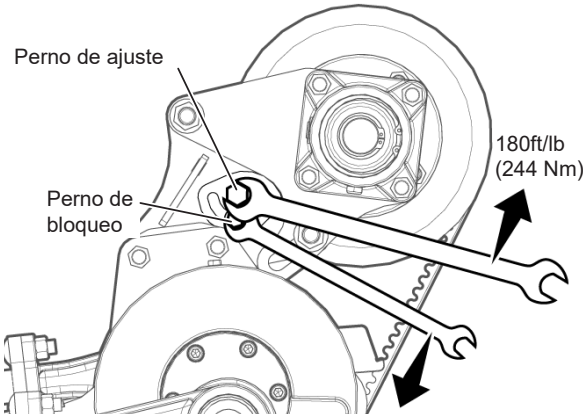

Fig. 153 - Apriete el perno para tensar la correa

3. Vuelva a apretar las dos tuercas de seguridad.

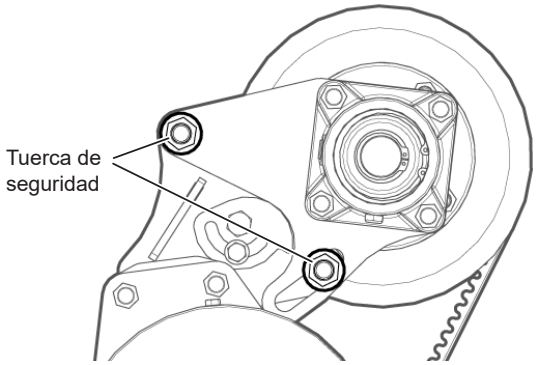

Fig. 154 - Vuelva a apretar las tuercas de seguridad

4. La tensión correcta se consigue cuando la correa vibra a 60-70 Hz al tocarla como si fuera una cuerda de guitarra. Utilice una aplicación de smartphone de afinación para verificar la frecuencia. Si no se ha conseguido la tensión correcta, repita los pasos 1 a 4.

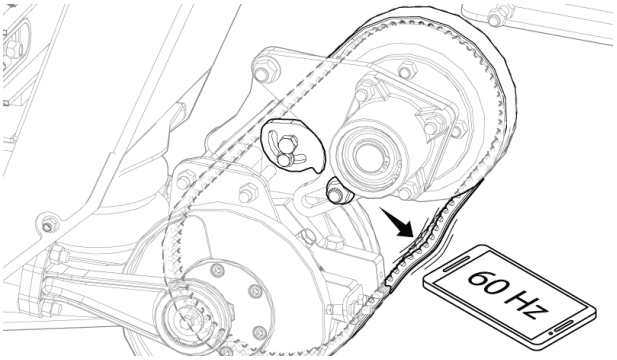

Fig. 155 - Tocar la correa y comprobar la tensión

19.6 - Sustitución de la correa de transmisión

IMPORTANTE

Al sustituir o ajustar las correas de transmisión, no doble NUNCA las correas más allá del diámetro de la polea más pequeña en la que se instalarán. Doblar demasiado las correas reduce drásticamente su vida útil y puede dañar el equipo.

Al sustituir las correas de transmisión, compruebe si las poleas presentan un desgaste excesivo de los dientes.

19.6.1 - Sustitución de la correa de accionamiento de las cuchillas

Anote qué tuercas, arandelas y tornillos se utilizan con qué componentes al retirarlos para facilitar el proceso de reensamblaje.

1. Desconecte los ejes de transmisión de la toma de fuerza y el brazo Pitman derecho del conjunto de la correa de accionamiento de las cuchillas.

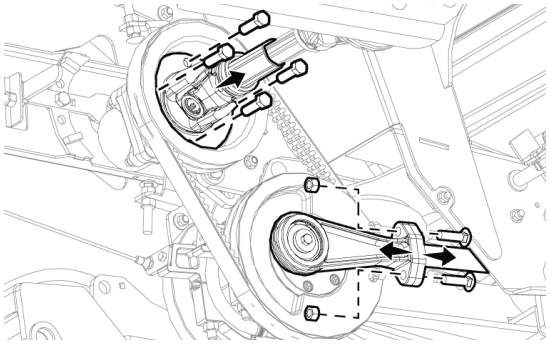

Fig. 156 - Desconectar brazo Pitman y toma de fuerza (TDF)

2. Afloje la tensión de la correa como se muestra a continuación.

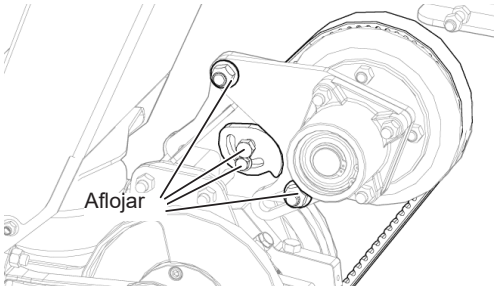

Fig. 157 - Aflojar los mecanismos de cierre

3. Retire la correa vieja e instale la nueva.
4. Vuelva a montar el brazo Pitman y el eje de transmisión realizando el proceso de desmontaje a la inversa. Para las recomendaciones de par de apriete, consulte la sección 22.8 en la página 169.
5. Asegúrese de que la nueva correa de cuchillas está correctamente tensada siguiendo las instrucciones de la sección 19.5.11 en la página 96. Todos los racores deben volver a apretarse correctamente una vez finalizado este procedimiento.

19.6.2 - Sustitución de la correa del sinfín de alimentación

1. Abra el escudo lateral como se describe en la sección 19.14 en la página 130.
2. Desmonte la correa de la banda transportadora izquierda 1 como se describe en la sección 19.6.3 en la página 99.
3. Afloje la tensión de la correa del sinfín de alimentación aflojando el perno indicado.
4. Afloje (pero no quite) la tuerca que sujeta la polea tensora. Esto soltará el soporte de la polea permitiéndole retirar la correa de la banda transportadora.

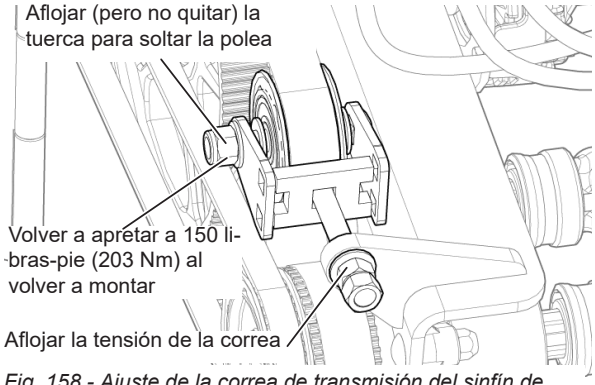

Fig. 158 - Ajuste de la correa de transmisión del sinfín de alimentación

IMPORTANTE

Si desmonta completamente la polea, anote las arandelas utilizadas a cada lado de la polea para separarla del soporte. El sistema no funcionará sin estas arandelas.

5. Fíjese bien en la orientación de la correa y en cómo pasa por las poleas. Retire la correa vieja e instale la nueva.
6. Vuelva a montar la primera correa de la banda transportadora.
7. Reinstall the pulley and ensure the tension is properly adjusted for both belts as described in section 19.5 en la página 89.

19.6.3 - Sustitución de la correa de transmisión de la banda transportadora izquierda 1

La banda transportadora izquierda utiliza dos correas de transmisión, la primera corre paralela a la correa de transmisión del sinfín de alimentación a la izquierda del bastidor secundario.

1. Afloje los dos pernos de bloqueo que se muestran a continuación.

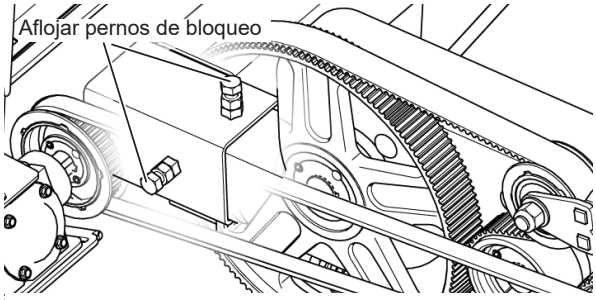

Fig. 159 - Pernos de bloqueo de la primera correa de transmisión de la banda transportadora izquierda

2. Afloje la tensión a través del perno tensor para disminuir la tensión de la correa y poder deslizar la correa vieja fuera de las poleas.

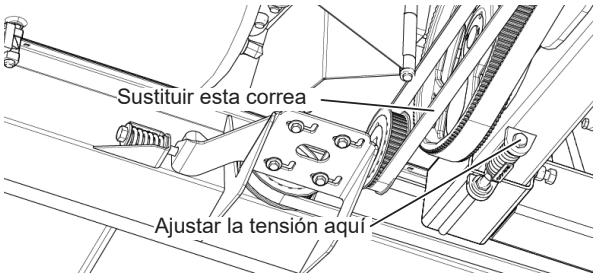

Fig. 160 - Retirar la primera correa de la banda transportadora izquierda

3. Instale la correa nueva en las poleas y vuelva a apretar la tensión de la correa. Asegúrese de que la tensión de la correa está correctamente ajustada como se describe en la sección 19.5.5 en la página 92.
4. Vuelva a apretar los dos pernos de bloqueo.

IMPORTANTE

Es fundamental que la correa esté correctamente tensada y que los dos pernos de bloqueo estén bien apretados antes de poner en funcionamiento el cabezal.

19.6.4 - Sustitución de la correa de transmisión de la banda transportadora izquierda 2

La segunda correa de la banda transportadora izquierda está situada detrás del conjunto de correas del sinfín de alimentación, entre la cubierta de la banda transportadora y el bastidor del sinfín de alimentación.

1. Antes de sustituir esta correa, extienda completamente el cilindro de inclinación (incline la mesa hacia delante) para dejar más espacio para acceder a la tornillería de la correa.

ADVERTENCIA

Bloquee el alimentador en posición elevada como se describe en el manual del propietario de la cosechadora. Accione el freno de estacionamiento, apague el motor y espere a que se detengan todas las piezas móviles antes de salir de la cabina.

2. Afloje la tensión de la correa de la banda transportadora.

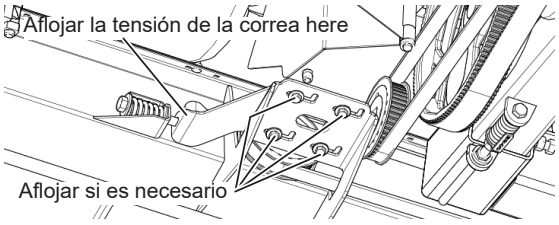

Fig. 161 - Aflojar tensión de correa de transmisión de la banda transportadora izquierda

3. Retire la cubierta del otro extremo de la correa de la banda transportadora y retire la correa de las poleas.

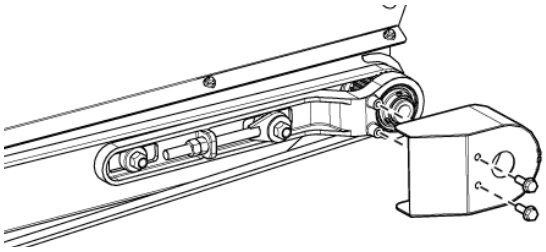

Fig. 162 - Retirar la cubierta de la correa de transmisión de la banda transportadora izquierda

4. Instale la correa nueva y vuelva a colocar la cubierta.

IMPORTANTE

Asegúrese de que la cubierta mostrada arriba está instalada antes de poner en funcionamiento el cabezal.

5. Asegúrese de que la tensión de la correa está correctamente ajustada como se describe en la sección 19.5.6 en la página 93.

19.6.5 - Sustitución de la correa de transmisión derecha

1. Antes de sustituir esta correa, incline la mesa hacia delante para dejar más espacio para acceder a la tornillería de la correa.

ADVERTENCIA

Accione el freno de estacionamiento, apague el motor y espere a que se detengan todas las piezas móviles antes de salir de la cabina.

2. Para sustituir la correa de transmisión derecha, primero debe desmontar la correa de la banda transportadora derecha 1 tal y como se describe en la sección 19.6.5.
3. Afloje la tuerca de seguridad indicada, afloje la tensión de la correa de transmisión mediante la tuerca de ajuste. Afloje pero no retire la tuerca de la polea para soltar la correa.

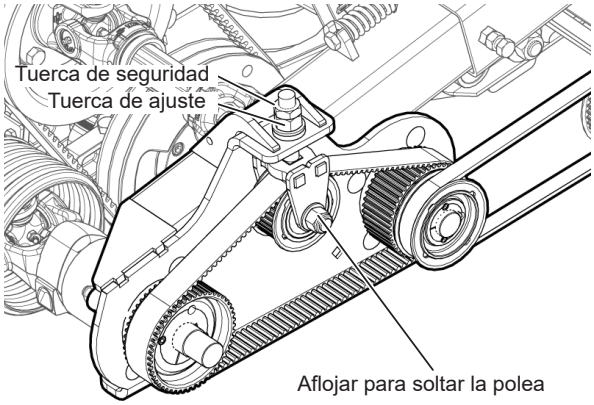

Fig. 163 - Sustitución de la correa de transmisión derecha

4. Sustituya y vuelva a fijar la correa de transmisión y, a continuación, vuelva a instalar la correa de la banda transportadora derecha 1. Vuelva a tensarla como se indica en la sección 19.5 en la página 89.

19.6.6 - Sustitución de la cadena de transmisión de la banda transportadora central

1. Afloje la tensión de la cadena aflojando la tuerca de seguridad y luego la tuerca de ajuste.

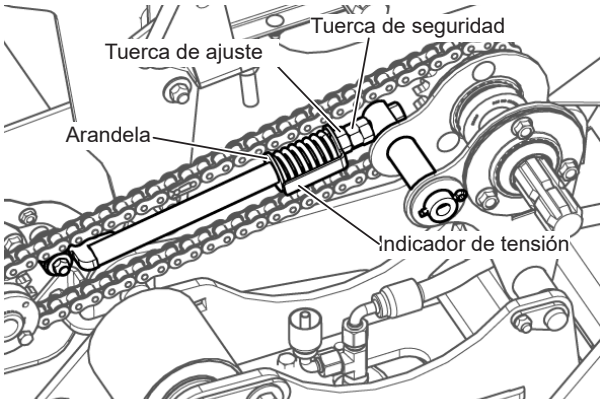

Fig. 164 - Liberar tensión de la cadena

2. Retire la cadena vieja desconectando el eslabón maestro como se muestra a continuación.

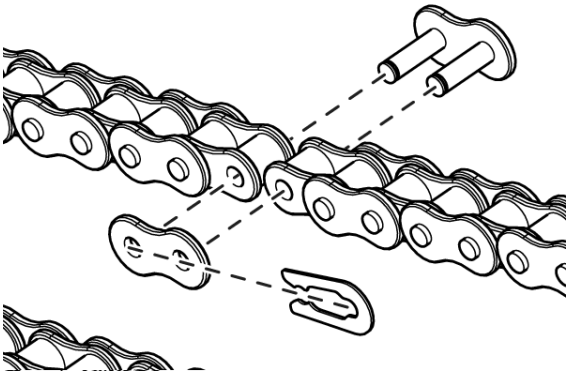

Fig. 165 - Desconectar el eslabón maestro de la cadena

3. Instale la nueva cadena y fíjela con el eslabón maestro. Vuelva a tensarla como se indica en la sección 19.5.7 en la página 94.

IMPORTANTE

Asegúrese de que la cadena está lubricada como se indica en la sección 19.22 en la página 143

19.6.7 - Sustitución de la correa de la banda transportadora derecha 1

1. Afloje los dos pernos de bloqueo y la tuerca de seguridad y, a continuación, afloje la tensión de la correa mediante el perno de ajuste.

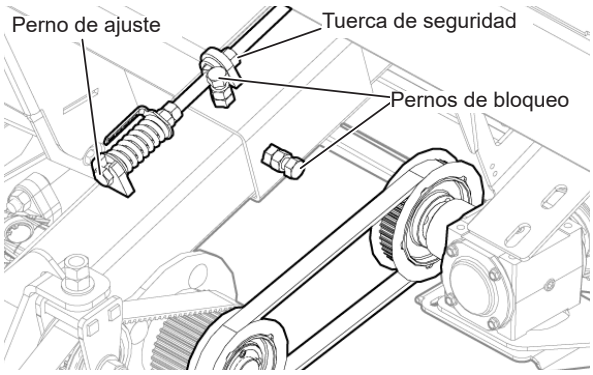

Fig. 166 - Desmontar la correa de la banda transportadora derecha para acceder a la correa de transmisión

IMPORTANTE

Es fundamental que la correa esté correctamente tensada y que los dos pernos de bloqueo estén bien apretados antes de poner en funcionamiento el cabezal.

2. Instale la nueva correa de la banda transportadora derecha 1 y, a continuación, vuelva a tensar ambas correas de la banda transportadora derecha como se describe en la sección 19.5 en la página 89.

19.6.8 - Sustitución de la correa de la banda transportadora derecha 2

1. Afloje la tensión aflojando la tuerca de seguridad, la tuerca de ajuste y los 4 pernos de bloqueo para permitir que la caja de cambios se desplace a lo largo de las 4 ranuras en forma de L de la parte inferior.

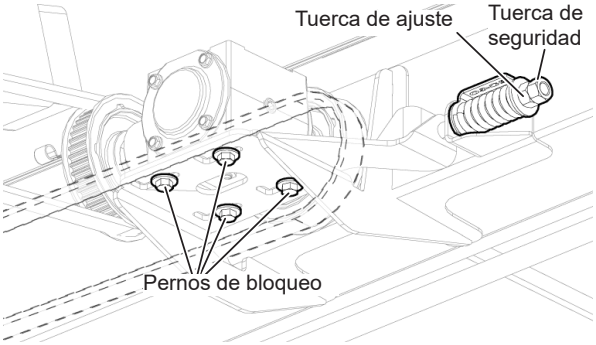

Fig. 167 - Ajuste de la tensión de la correa de la banda transportadora derecha 2

2. Deslice la caja de cambios a lo largo de las ranuras en L para dejar espacio para retirar la correa.
3. Retire la correa vieja e instale la nueva.
4. Vuelva a colocar la caja de cambios en su posición original en las ranuras en L y, a continuación, vuelva a apretar los 4 pernos de bloqueo, la tuerca de seguridad y la tuerca de ajuste.
5. Reajuste la tensión de la correa como se indica en la sección 19.5 en la página 89.

19.7 - Drapers

19.7.1 - Tensión de la correa de la banda transportadora lateral

NOTE:

Cuando los cultivos están húmedos o son pesados, se requiere una tensión adicional de la correa para evitar su deslizamiento. Aumente la tensión de la correa solo cuando sea necesario, ya que la vida útil de la correa, la trayectoria y los componentes de la transmisión se ven afectados.

Debe mantenerse una tensión adecuada en la banda transportadora para evitar deslizamientos en los rodillos de transmisión. La tensión de la banda transportadora se ajusta mediante el rodillo.

1. Enganche la transmisión de la unidad de alimentación con el motor al ralentí bajo.
2. Observe desde la cabina cómo se tensan las bandas transportadoras.

ADVERTENCIA

Baje el cabezal, suba el carrete y enganche los cierres de los cilindros. Apague el motor antes de salir de la cabina.

3. Fíjese bien en la posición del indicador de tensión contra el muelle.
4. Desbloquee la manija para liberar la tensión.
5. Gire el perno de ajuste hasta que el indicador quede alineado con la arandela.
6. Bloquee la manija y apriete la tuerca de seguridad.

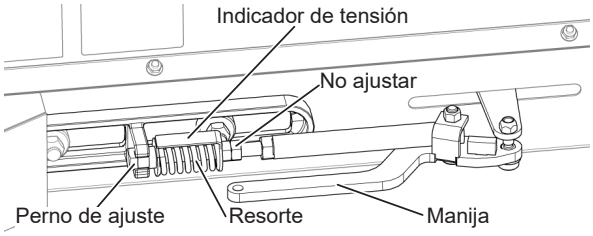

Fig. 168 - Ajuste de la tensión de la banda transportadora

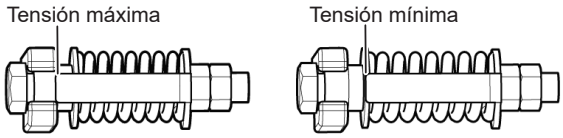

Fig. 169 - Posición del indicador de tensión

7. Reinicie la cosechadora y repita la prueba de funcionamiento. Reajuste si es necesario.

19.7.2 - Trayectoria de la correa de la banda transportadora lateral

Si el rodillo de transmisión de su banda transportadora no está correctamente alineado, la banda transportadora puede empezar a rozar el lateral de su canal causando un flujo inadecuado del cultivo y daños en el equipo.

1. Inspeccione la banda transportadora para comprobar que la trayectoria es correcta. Si la trayectoria no es correcta, la banda transportadora se apilará contra el borde del canal de la banda transportadora.

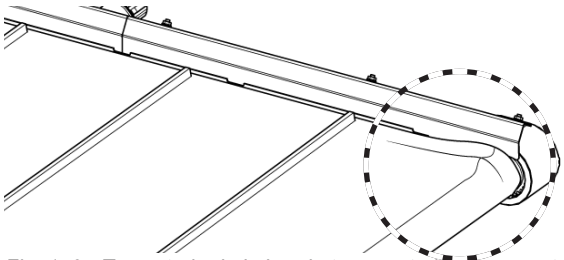

Fig. 170 - Trayectoria de la banda transportadora incorrecta

2. El rodillo de transmisión debe estar exactamente a 90 grados del bastidor de la banda transportadora.

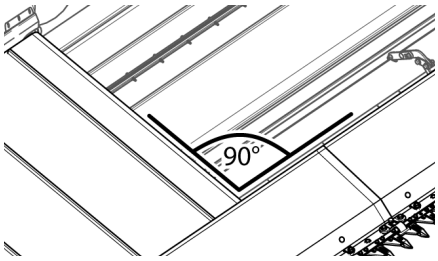

Fig. 171 - Trayectoria/alineación de la banda transportadora

3. Si es necesario realizar un ajuste, suelte primero la manija de tensión de la correa de la banda transportadora y, a continuación, afloje la tuerca de seguridad y vuelva a colocar el rodillo de transmisión mediante la tuerca de ajuste. Vuelva a enganchar la manija de tensión de la banda transportadora.

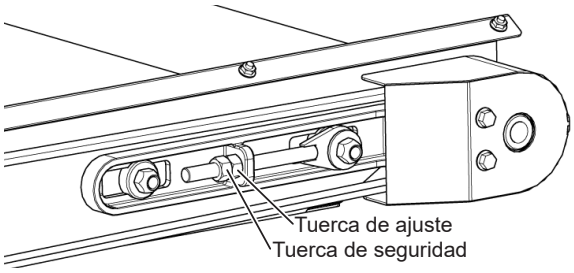

Fig. 172 - Ajuste de la tensión de la banda transportadora central

4. Una vez que esté satisfecho con la alineación del rodillo de transmisión, vuelva a tensar la correa de transmisión de la banda transportadora como se describe en la sección 19.5.

19.7.3 - Tensión de la correa de la banda transportadora central

ADVERTENCIA

Cuando trabaje debajo de la plataforma, baje siempre el tope de seguridad del cilindro hidráulico sobre el vástago del cilindro para evitar que la plataforma descienda.

NOTE:

Para cultivos difíciles, puede ser necesaria una tensión adicional de la correa. Aumente la tensión de la correa solo si es necesario, ya que la vida útil de la correa, la trayectoria y la transmisión se ven afectados.

Para tensar la banda transportadora central:

1. Localice los dos tensores a cada lado de la banda transportadora central en la parte inferior del cabezal.
2. Afloje la contratuerca UNC de 1,27 cm (1/2”), sujete la tuerca de seguridad con una llave para evitar que se mueva y gire el perno de ajuste hasta que el indicador de tensión esté alineado con el extremo del muelle. Vuelva a apretar la contratuerca.
3. Repita el proceso para el perno de ajuste en el otro lado de la banda transportadora central.

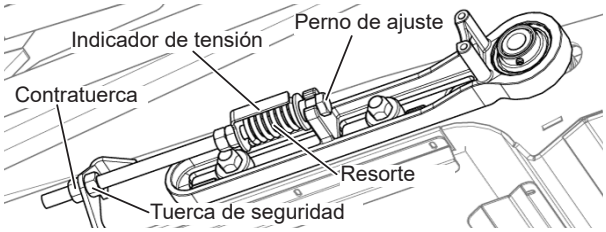

Fig. 173 - Ajuste de la tensión de la banda transportadora central

19.7.4 - Instalación de una banda transportadora

1. Asegúrese de que la palanca de liberación rápida esté en la posición abierta antes de instalar la banda transportadora en la cubierta.
2. Coloque el conjunto de bandas transportadoras en la parte superior de las guías de la cubierta y desenrolle con los listones hacia arriba. Asegúrese de alinear la guía en V con el lado dentado del rodillo hacia el extremo posterior del cabezal.
3. Enrolle la banda transportadora alrededor de uno de los rodillos e introdúzcala en la guía inferior de la cubierta. Las guías inferiores soportarán la banda transportadora y evitarán que cuelgue.
4. Tire de la banda transportadora a través de la guía inferior y envuélvala alrededor del otro rodillo. Junte los extremos de la banda transportadora. Instale una barra de conexión para cerrar la junta.

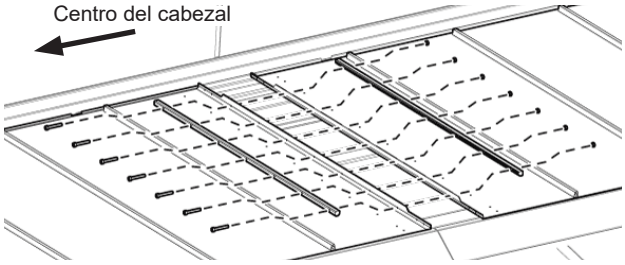

Fig. 174 - Instalación de la barra de conexión de la banda transportadora

5. Los pernos de la barra de conexión deben instalarse con las cabezas de los pernos orientadas hacia el centro del cabezal. Esto ayuda a evitar que la cosecha se enganche en los tornillos. Complete la instalación ajustando la tensión y la trayectoria como se describe en las páginas siguientes.
6. Una vez instalada la banda transportadora en la cubierta de la banda transportadora, cierre la palanca de liberación rápida (mostrada en la página siguiente) para aplicar tensión a la banda transportadora.

19.7.5 - Configuración del tensor de la banda transportadora

Si alguna vez se desconecta el tensor de la banda transportadora o si sospecha que el tensor se ha desconfigurado y necesita volver a configurarlo, siga estas instrucciones:

1. Afloje las tuercas de ajuste y de seguridad situadas junto al indicador de muelle.

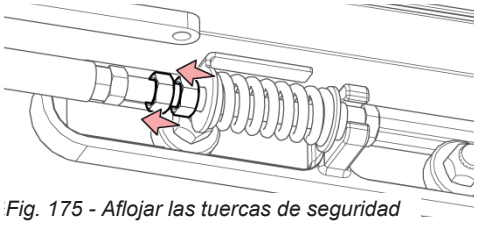

Fig. 175 - Aflojar las tuercas de seguridad

2. Empuje el indicador, el muelle, la arandela y el tubo con virola contra el soporte del hombro, como se muestra a continuación. Asegúrese de que el tubo con virola esté completamente asentado en el soporte.

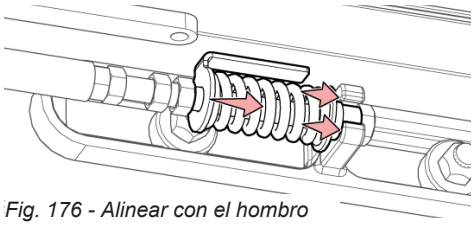

Fig. 176 - Alinear con el hombro

3. Apriete la primera tuerca de 1,27 cm (1/2”) hasta que JUSTO empiece a comprimir el muelle. No apriete demasiado.

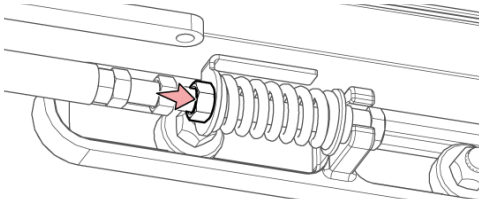

Fig. 177 - Apretar la tuerca hasta que quede ajustada

4. Apriete la tuerca de seguridad contra la tuerca de ajuste.

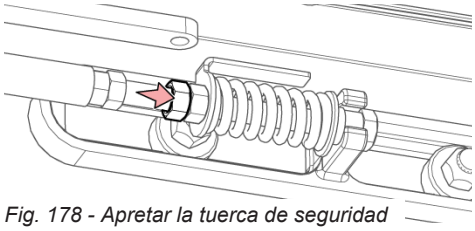

Fig. 178 - Apretar la tuerca de seguridad

5. Pase a la sección 19.7.1 en la página 103.

19.7.6 - Extraer e instalar la correa de la banda transportadora central

1. Cuando instale la correa de la banda transportadora central, primero debe retirar el panel del sistema de limpieza inferior para permitir el acceso debajo de la banda transportadora.

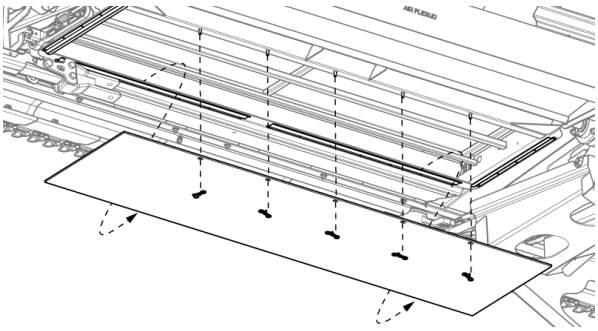

Fig. 179 - Retirar el panel del sistema de limpieza de la banda transportadora central

2. Desembale y desenrolle la nueva banda transportadora sobre la cubierta de alimentación central.

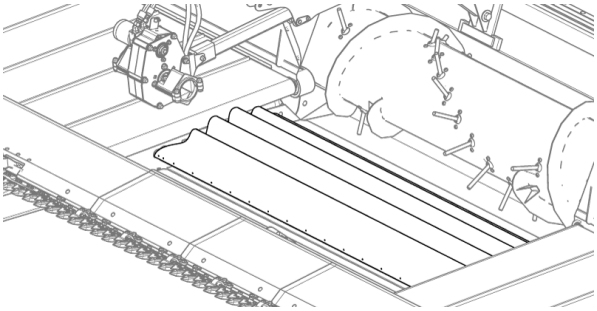

Fig. 180 - Desenrollar la nueva banda transportadora en la cubierta central

3. Pase la banda transportadora de manera que pase por los rodillos, por debajo de la cubierta central y vuelva a salir por la parte superior.

4. Conecte los extremos de la banda transportadora entre sí utilizando las barras de conexión. Inserte los pernos desde el lado del sinfín de alimentación de la cubierta de la banda transportadora central.

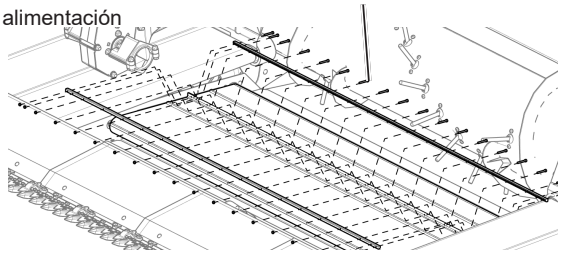

Fig. 181 - Asegurar la banda transportadora con barras de conexión

19.7.7 - Empalme de la banda transportadora

Un mantenimiento regular prolongará la vida útil de su banda transportadora. Los desgarros en la banda transportadora pueden deberse a una mala trayectoria, a materiales extraños o a un uso descuidado. Si solo está dañada una parte de la banda transportadora, puede instalarse un empalme.

Antes de comenzar esta reparación, necesitará un juego de barras de conexión adicional y una sección de banda transportadora que sea al menos 6,35 cm (2-1/2”) más larga que la pieza que se va a retirar.

NOTE:

Si la sección dañada no está cerca de una barra de conexión existente, necesitará 2 juegos de barras de conexión y un trozo de banda transportadora 12,7 cm (5”) más largo que la pieza dañada.

1. Levante el cabezal e instale los cierres de los cilindros de elevación. (Si resulta demasiado alta para un acceso cómodo, la mesa puede colocarse sobre bloques o bajarse al suelo).
2. Levante el carrete y coloque los seguros en los cilindros de elevación para evitar que el carrete se caiga.

ADVERTENCIA

Ponga el freno de estacionamiento de la cosechadora, apague el motor y espere a que se detengan todas las piezas móviles antes de abandonar la cabina.

3. Libere la tensión de la banda transportadora.
4. Retire la barra de conexión de la banda transportadora.
5. Corrija la causa del fallo de la banda transportadora.
6. La banda transportadora debe cortarse a mitad de camino entre dos listones para proporcionar material suficiente para la nueva unión. Con una cinta métrica, mida y marque una línea a 15 cm (6”) de un listón en una parte de la banda transportadora que esté en buenas condiciones. Coloque una tabla directamente debajo de la línea que ha marcado, para apoyar la sección que va a cortar. Con una navaja multiusos y un borde recto, corte la banda transportadora a lo largo de las marcas. Este corte debe ser preciso y a escuadra para asegurar que la banda transportadora se desplace correctamente. Repita este paso en el otro lado de la zona dañada.
7. Coloque el trozo que ha retirado en posición horizontal, mida la anchura y añada 8,9 cm (3 1/2”). El total será la longitud de material que necesita para el empalme. (Si necesita dos juegos nuevos de barras de conexión, añada 13 cm [5”]).
8. Para marcar la ubicación de los orificios, mida 2,5 cm (1”) desde cada borde que vaya a unir y marque una línea paralela a los bordes cortados.
9. En cada una de estas líneas, mida 2,9 cm (1-1/8”) desde el borde delantero de la banda transportadora y haga una marca para el primer orificio.

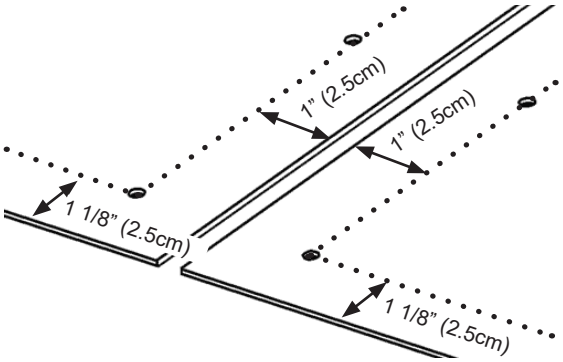

Fig. 182 - Medidas de los orificios de un empalme de la banda transportadora

10. Taladre orificios de 0,48 cm (3/16”) a través de cada marca.
11. Coloque las partes traseras de la banda transportadora juntas, alineando estos orificios perforados.

12. Coloque una barra de conexión en cada lado, alinee los orificios y fíjela con un tornillo de máquina y una tuerca.

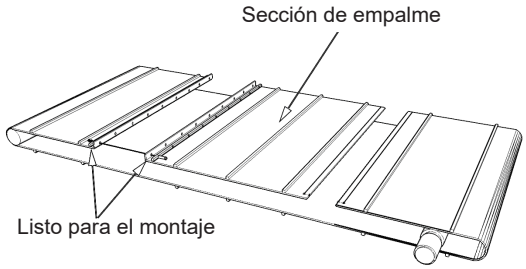

Fig. 183 - Empalme de la banda transportadora

13. Haga coincidir los bordes de la banda transportadora y taladre un orificio en el extremo opuesto en la línea de 2,5 cm (1”), utilizando la barra de conexión como plantilla. Inserte un tornillo y fíjelo en su sitio. Taladre los orificios restantes a través de los orificios de la barra de conexión, inserte los tornillos y fíjelos.
14. Ajuste la tensión de la banda transportadora. Recorte todas las uniones a 1,27 cm (1/2”) por encima de la barra de conexión.
15. Ajuste la trayectoria.

19.8 - Carrete

19.8.1 - Ajustar los topes de seguridad del carrete

Brazos de los carretes del extremo: Levante completamente el carrete y enganche los topes de seguridad de los cilindros de elevación del carrete en cada extremo del cabezal. El tope debe encajarse sobre el cilindro con el pasador de bloqueo.

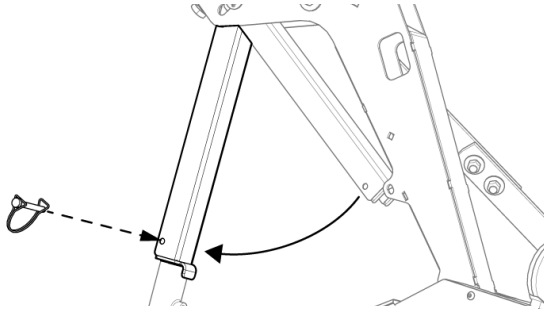

Fig. 184 - Tope de seguridad del brazo del carrete

Brazo del carrete central: Sujete mecánicamente el brazo del carrete central por delante del brazo en la torre central del brazo del carrete.

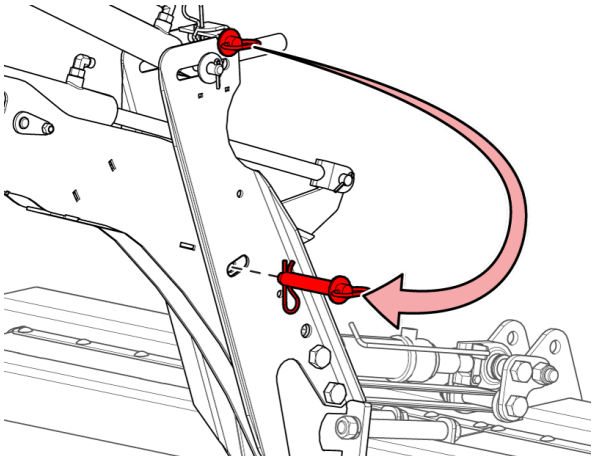

Fig. 185 - Pasador de bloqueo del brazo central del carrete

19.8.2 - Reajuste de los cilindros del carrete

Si los cilindros se extienden de forma irregular, retraiga los cilindros y mantenga pulsado el conmutador de retracción de los cilindros durante unos segundos para eliminar el aire del sistema; a continuación, eleve completamente el carrete y manténgalo pulsado para permitir que el resto de los cilindros se reajusten.

IMPORTANTE

Para extender completamente el cilindro de elevación del carrete derecho, el carrete del cabezal debe estar en marcha. Si no se acciona el cabezal cuando se eleva completamente el carrete, el cilindro de elevación del carrete derecho solo se extenderá parcialmente.

19.8.3 - Velocidad del carrete automática

El sensor de velocidad del carrete está calibrado para varias cosechadoras. Se pueden añadir calibraciones adicionales mediante actualizaciones de software. La velocidad automática del carrete solo funciona cuando está activada la altura automática del cabezal.

NOTE:

El control automático no funcionará si la velocidad de avance es inferior a 1 km/h (0,62 mph). Cuando conduzca el cabezal lentamente a través de un cultivo tumbado, desconecte el control automático y utilice los controles manuales de velocidad.

Se recomienda ajustar la velocidad del carrete un 10-20 % más rápido que la velocidad de avance de la cosechadora.

19.8.4 - Ajuste del sensor de velocidad del carrete

El sensor de velocidad del carrete (y todos los demás sensores de velocidad) debe ajustarse de modo que la cara del sensor esté tocando el activador giratorio y, a continuación, desenrosque aproximadamente 1 vuelta (1 vuelta = 1 mm). El activador giratorio son los dientes del pequeño engranaje de transmisión del carrete. Puede ajustarse externamente sin necesidad de desmontarlo. Al ajustar los sensores de velocidad, desenchufe el cable de conexión para que el cuerpo del sensor pueda girar hacia dentro o hacia fuera sin retorcer el cable. Una vez hecho esto, apriete la contratuerca con una llave de 1,9 cm (3/4”) y vuelva a conectar el cable.

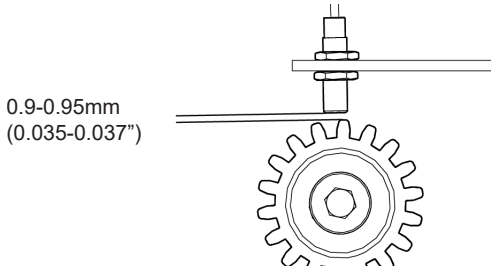

Fig. 186 - Distancia entre sensores de velocidad

19.8.5 - Ajustes PPR de la cosechadora para carretes HB

Las diferentes marcas de cosechadoras esperan diferentes valores de impulsos por rotación (PPR) del sensor de velocidad del carrete. El sensor de velocidad del carrete de Honey Bee emite 48 PPR. Para obtener valores precisos de la velocidad del carrete en la consola de la cosechadora, debe asegurarse de que su cosechadora espera el valor PPR correcto.

19.8.5.1 - Cosechadoras John Deere

1. Con el conmutador de llave encendido, seleccione el icono del menú principal en la pantalla de la cosechadora.

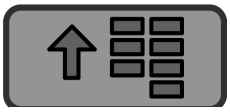

Fig. 193 - Icono del menú

2. Seleccione el icono del centro de mensajes.

Fig. 194 - Centro de mensajes

3. Active el modo técnico:
   - Seleccione el icono de direcciones

Fig. 195 - Direcciones

   - Mantenga pulsado el botón de marca de verificación del panel de control de la cosechadora durante 30 segundos y, a continuación, suéltelo.

Fig. 187 - Botón de marca de verificación

   - Debe aparecer una «T» junto al cuadro desplegable del dispositivo para indicar que se ha activado el modo técnico.

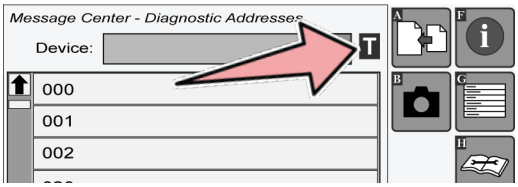

Fig. 188 - Símbolo T

4. Seleccione el cuadro desplegable, desplácese hacia abajo y seleccione LC1.001.

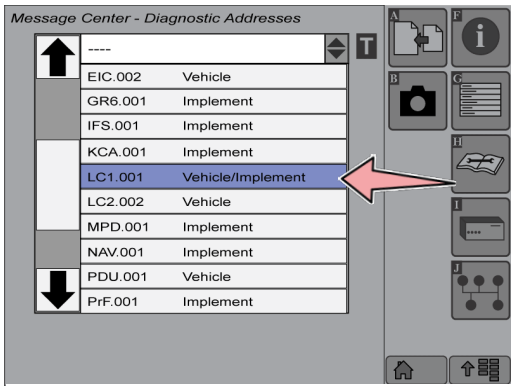

Fig. 189 - Seleccione LC1.001 en el cuadro desplegable

5. Desplácese hacia abajo y seleccione la dirección 160.

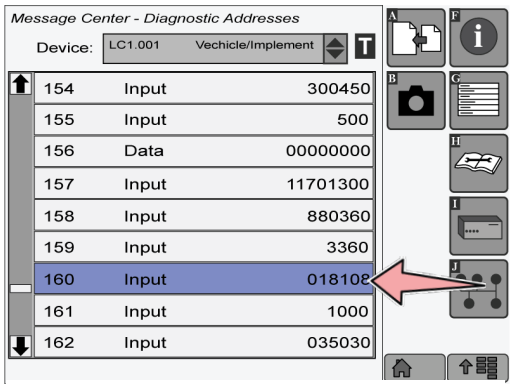

Fig. 190 - Seleccione 160

6. El valor por defecto de la dirección debería aparecer ahora en la pantalla (018108 o 11018108). La parte 018 de este número representa el PPR predeterminado de su cosechadora. Seleccione el icono de aceptar.

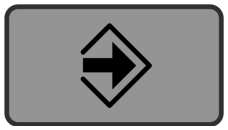

Fig. 196 - Icono de aceptar

7. Sustituya la sección 018 del número por 048 para reflejar con exactitud el PPR del carrete de Honey Bee. El número debe ser ahora 048108 o 11048108. Pulse de nuevo el icono de aceptar para aceptar los cambios.AGCO (Gleaner, Massey, Challenger)

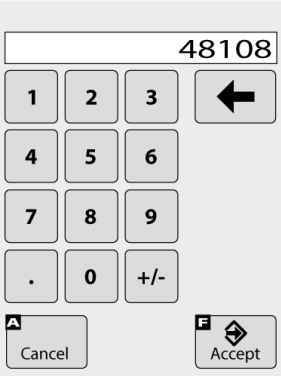

Fig. 197 - Actualización con 48 ppr

Introduzca el valor 48 en el campo de PPR del carrete de la pantalla de configuración de la cosechadora.

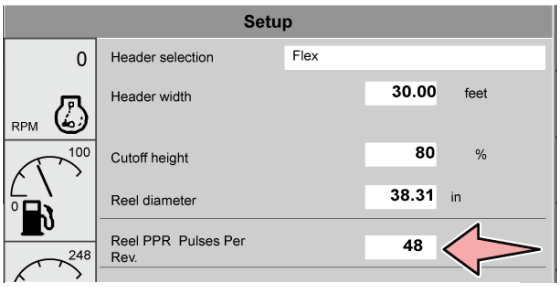

Fig. 191 - Introduzca 48 para PPR en la pantalla de configuración

19.8.5.2 - CNH & LEXION

No se requieren modificaciones

19.8.5.3 - AGCO (Gleaner, Massey, Challenger)

Introduzca el valor 48 en el campo de PPR del carrete de la pantalla de configuración de la cosechadora.

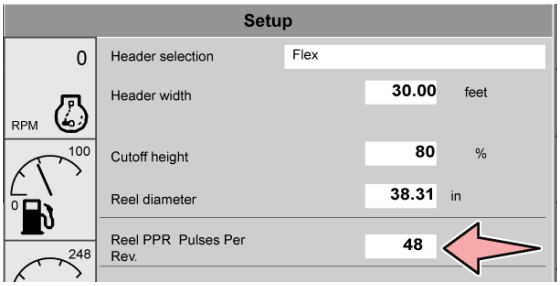

Fig. 192 - Introduzca 48 para PPR en la pantalla de configuración

19.8.5.4 - CNH & LEXION

No se requieren modificaciones

19.8.6 - Altura mínima del carrete y nivelación del carrete

El ajuste correcto de la altura mínima del carrete protegerá contra movimientos inesperados del carrete que puedan poner los dedos del carrete en contacto con la barra de corte.

1. Ponga el cabezal en modo rígido y espere a que la cuchilla se vuelva totalmente rígida (hasta 15 minutos).
2. Baje completamente la mesa. Baje completamente el carrete.
3. Ajuste el paso de los dedos de modo que las puntas de los dedos del carrete estén lo más cerca posible de la barra de corte con el anillo de ajuste en la posición intermedia (5 para carretes HB o 3 para el carrete CAM). Consulte la sección 16.4 en la página 63.

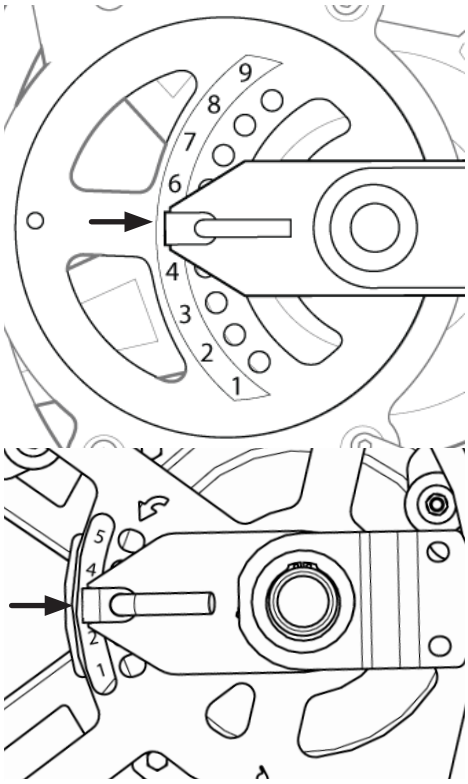

Fig. 198 - Ajuste del paso de los dedos del carrete

4. Coloque los dedos del carrete lo más cerca posible de la barra de corte y las placas de plumas, utilizando los cilindros de avance/retroceso.
5. Utilizando una llave para girar los pernos de ajuste UNC de 1,9 cm (3/4”) en los brazos izquierdo y derecho del carrete, suba o baje el carrete. Ajuste cada eje de manera que el espacio entre los dedos del carrete y la barra de corte sea de un mínimo de 3,8 cm (1 1/2”) a lo largo de todo el carrete.

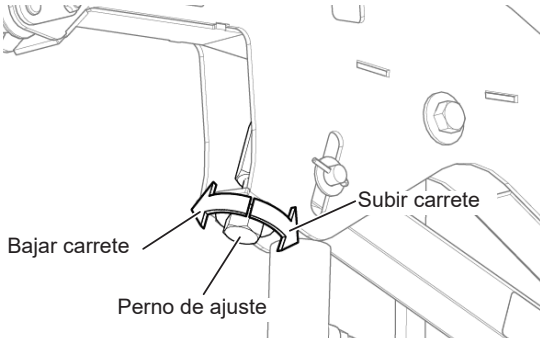

Fig. 199 - Perno de ajuste de la altura del carrete

6. Ajuste la altura del brazo central del carrete (si procede) retirando el pasador, soltando el bloqueo y girando la tuerca de ajuste UNC de 2,5 cm (1”) como se muestra a continuación.

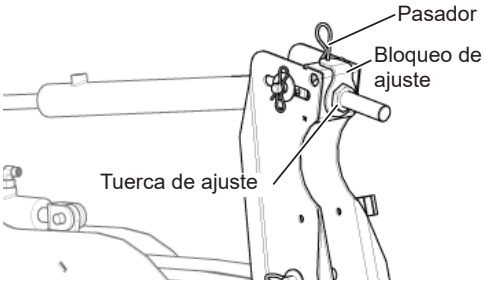

Fig. 200 - Ajuste de la altura del brazo del carrete central

IMPORTANTE

Tenga en cuenta que los ajustes de sincronización del carrete modificarán la holgura entre los dedos del carrete y la barra de corte. El operador debe tener en cuenta en todo momento la separación entre los dedos.

19.8.7 - Sustitución de los dedos del carrete

ADVERTENCIA

Para evitar lesiones graves, levante completamente el carrete, apague el motor, ponga el freno de estacionamiento y retire la llave. Enganche los topes de seguridad de elevación del carrete.

1. Con unos alicates para juntas deslizantes, agarre, apriete y tire para retirar el espaciador situado junto al dedo del carrete que se va a sustituir.

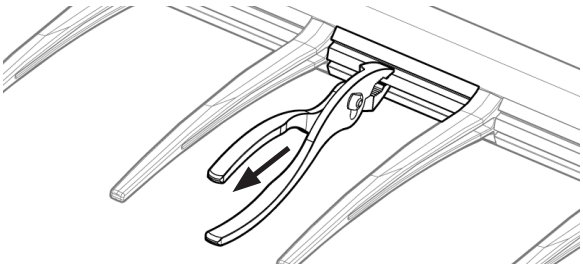

Fig. 201 - Retirar espaciador de dedos del carrete

2. Gire el dedo del carrete en el sentido contrario a las agujas del reloj y tire para sacarlo del canal.

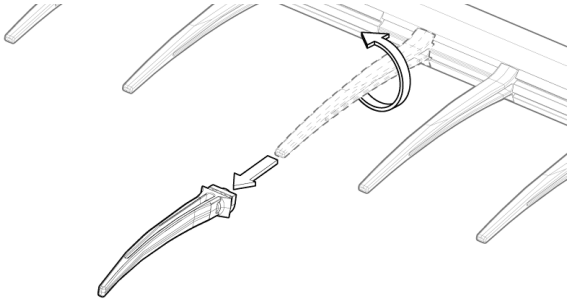

Fig. 202 - Girar en el sentido de las agujas del reloj y tirar para retirar el dedo

3. Siga el procedimiento anterior en orden inverso para instalar un nuevo dedo en el carrete.

NOTE:

Si se sustituyen varios dedos del carrete, solo debe retirarse 1 espaciador, los espacios restantes pueden deslizarse de lado a lado mientras se instalan los dedos.

NOTE:

Los espaciadores no son necesarios para fijar los dedos del carrete a la púa del carrete y pueden omitirse si se desea un espaciado de dedos personalizado.

19.8.8 - Rodillos de anillo de control (carrete HB)

Antes del comienzo de cada temporada, los rodillos del carrete deben ser revisados y ajustados si es necesario para garantizar que el carrete permanece centrado.

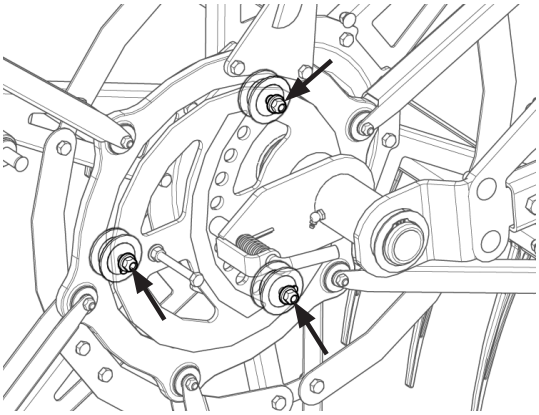

Fig. 203 - Rodillos del anillo de control del carrete

ADVERTENCIA

Para evitar lesiones graves, levante completamente el carrete, apague el motor, ponga el freno de estacionamiento y retire la llave. Enganche los topes de seguridad de elevación del carrete.

1. Gire el carrete hasta que los rodillos estén en la posición más ajustada. Esto hará que los rodillos no se atasquen al girar el carrete.
2. Ajuste los rodillos aflojando el perno de montaje de cada rodillo (indicado con flechas en la ilustración)
3. Mueva todos los rodillos para que ejerzan una ligera presión sobre el diámetro interior del anillo de control.
4. Ajuste los tres rodillos para que estén en la misma posición en cada una de sus ranuras.

5. Apriete los pernos de montaje.
6. Haga rodar el carrete para asegurarse de que sigue habiendo una ligera presión sobre los rodillos.
7. Repita la operación en el otro extremo del carrete.

NOTE:

Si hay que ajustar un rodillo, todos los rodillos deben ajustarse en la misma posición en las ranuras.

19.9 - Cuchilla

19.9.1 - Recomendaciones para el par de apriete de los componentes del accionamiento de cuchillas

Cuando realice el mantenimiento de los componentes del accionamiento de las cuchillas, consulte la siguiente ilustración para conocer los valores de par recomendados.

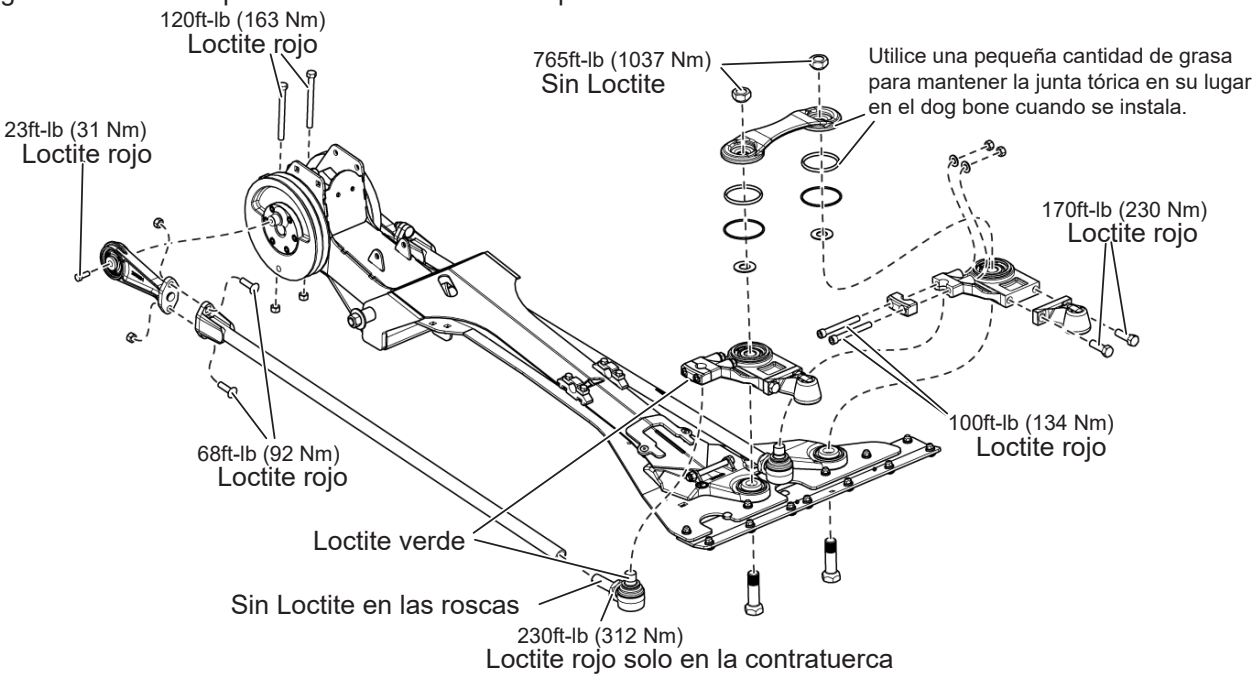

Fig. 205 - Recomendaciones para el par de apriete del accionamiento de las cuchillas (consulte la sección 22.8 en la página 169)

19.9.2 - Ajustar la sincronización de la cuchilla de la barra de corte

⚠ ADVERTENCIA

Asegúrese de que el alimentador de la cosechadora esté completamente levantado y que todos los cierres de seguridad estén bien colocados. Si no lo hace, podrían producirse lesiones o la muerte.

1. Desconecte la TDF del eje de transmisión del sistema de accionamiento de las cuchillas para poder mover libremente las cuchillas durante la alineación.
2. Retire el escudo que cubre el volante.
3. Pase un perno o varilla de 1,27 cm (1/2”) por el orificio de alineación de los dos volantes para mantenerlos alineados entre sí.

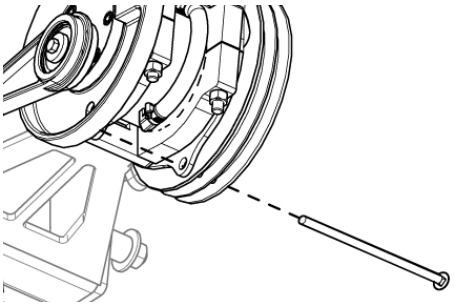

Fig. 204 - Alinear las placas de transmisión con un perno

STOP IMPORTANTE

Es importante utilizar un perno/varilla de 1,27 cm (1/2”) para bloquear la sincronización sin ninguna inclinación. Un movimiento excesivo dará como resultado un mal ajuste de la sincronización.

4. Retire la placa de plumas de encima de las dos cabezas de las cuchillas de la barra de corte.
5. Compruebe la alineación de las bielas y las secciones de corte para determinar si es necesario ajustar la sincronización.

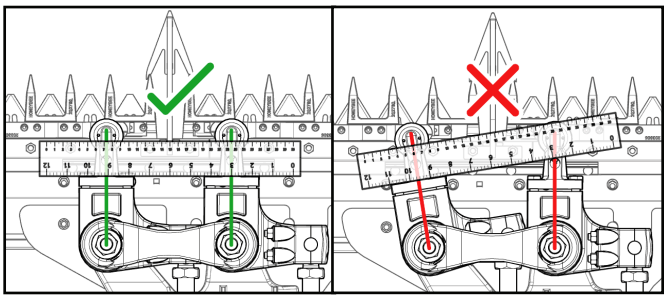

Fig. 207 - Sincronización correcta; las bielas están paralelas

Fig. 206 - Sincronización incorrecta; las bielas no están paralelas

6. Afloje las contratuercas del brazo de accionamiento.
7. Desconecte los dos brazos de accionamiento de las cuchillas de cada uno de los dos volantes de accionamiento de las cuchillas, tal como se ilustra.

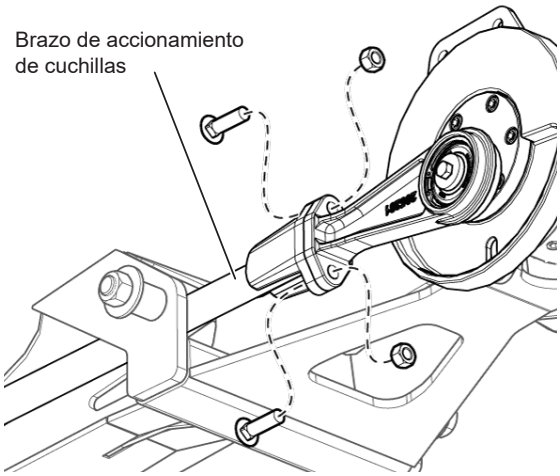

Fig. 208 - Desconecte ambos brazos de accionamiento de las cuchillas

8. Ajuste la longitud de los brazos de accionamiento de las cuchillas hasta que las bielas y las secciones de corte queden alineadas. Atornille o desatornille hasta que quede apretado.
9. Una vez alineado, apriete el brazo derecho 3 vueltas más.

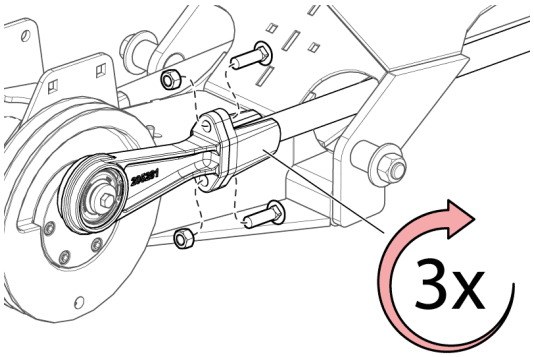

Fig. 209 - Apriete el brazo del accionamiento de la cuchilla derecha 3 vueltas

10. Vuelva a montar los brazos de accionamiento de las cuchillas en los volantes.
11. Vuelva a apretar todo.
12. Retire el perno/varilla que se insertó en el orificio de alineación de los volantes.
13. Vuelva a instalar los escudos de seguridad y asegúrese de que la correa de la cuchilla esté bien tensada.
14. Haga funcionar el cabezal durante unos minutos y observe el punto entre las cabezas de las cuchillas izquierda y derecha. Asegúrese de que las dos cuchillas no entren en contacto durante el funcionamiento. Si es necesario, repita los pasos del 1 al 13.

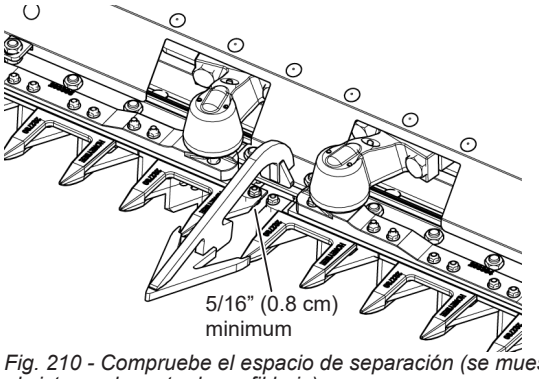

Fig. 210 - Compruebe el espacio de separación (se muestra el sistema de corte de perfil bajo)

IMPORTANTE

Recuerde retirar la varilla o el perno que se instaló temporalmente en los volantes para mantenerlos alineados.

⚠ PELIGRO

Manténgase y mantenga a otras personas alejadas de las piezas en movimiento Si no lo hace, podrían producirse lesiones o la muerte.

19.9.3 - Placa de plumas de la cabeza de la cuchilla

Si alguna vez se retira la placa de plumas de la cabeza de la cuchilla, asegúrese de que está lo más adelantado posible antes de fijarlo en su sitio.

Si la placa de plumas se tira hacia atrás al instalarla, las cabezas de las cuchillas pueden chocar contra ella causándole daños.

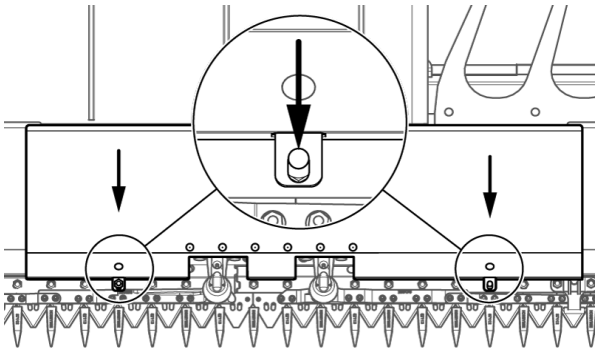

Fig. 211 - Placa de plumas de la cabeza de la cuchilla

19.9.4 - Instalación de las protecciones de perfil bajo

Al instalar las protecciones de las cuchillas, inserte una palanca entre el protector y el lomo de la cuchilla y aplique presión para que la protección quede lo más adelantado posible antes de apretar las tuercas y los pernos de la protección. Siga aplicando presión a la palanca mientras aprieta para que el lomo de la cuchilla tenga el máximo espacio.

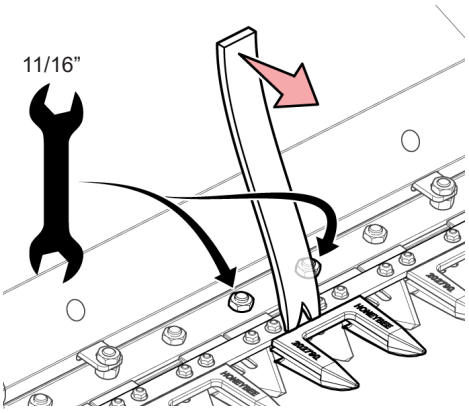

Fig. 212 - Haga palanca en la protección hacia delante al apretar

19.9.5 - Ajustar la posición delantera/ trasera del conjunto de cojinetes del cabezal de la cuchilla

1. Desconecte la TDF del eje de transmisión del sistema de accionamiento de las cuchillas para poder mover libremente las cuchillas durante la alineación.
2. Retire el escudo que cubre el volante.
3. Pase un perno o varilla de 1,27 cm (1/2”) por el orificio de alineación de los dos volantes para mantenerlos alineados entre sí.
4. Retire la placa de plumas de encima de las dos cabezas de las cuchillas de la barra de corte.
5. Instale la caja de cojinetes en la cuchilla.
6. Ponga compuesto de bloqueo de roscas (de alta resistencia) rojo en los pernos de montaje del cuello de cisne y sin apretar conecte el cuello de cisne a la biela.
7. Comience a instalar cuñas entre el cuello de cisne y la biela y vigile la holgura entre el conjunto de la cuchilla (lomo de la cuchilla en la parte superior) y las protecciones. Instale suficientes cuñas para que la holgura entre el conjunto de la cuchilla (lomo de la cuchilla en la parte superior) y las protecciones centrales sea aproximadamente de 8 a 16 mm (1-32” a 1/16”) (consulte la imagen de abajo).

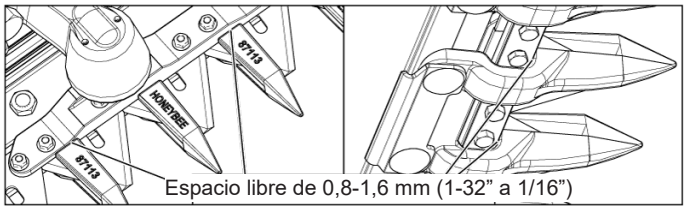

Fig. 213 - Espacios libres de las protecciones de cuchilla

8. Una vez ajustada la posición delantera/ trasera del conjunto de cojinetes de la cabeza de la cuchilla, apriete los pernos de montaje a 170 libras-pie.
9. Para evitar el atascamiento entre la cuchilla izquierda y derecha en el solapamiento y/o el desgaste excesivo causado por la presión de las secciones de la hoz sobre las protecciones, compruebe las holguras entre las secciones de la hoz y las protecciones y también entre las cuchillas izquierda y derecha en el solapamiento. Si se detecta una presión excesiva, reajuste la posición vertical de los conjuntos de cojinetes del cabezal de la cuchilla. El engrase excesivo de los cojinetes del cabezal de la cuchilla también puede causar una presión excesiva. Para aliviar la presión de la grasa en los cojinetes del cabezal de la cuchilla, presione la bola de retención de los engrasadores.

19.9.6 - Kit de mantenimiento de la sección de cuchillas

Su distribuidor Honey Bee dispone de kits de mantenimiento para sustituir secciones individuales o cuchillas completas.

El kit contiene todos los accesorios, secciones e instrucciones necesarios.

19.9.7 - Mantenimiento de la barra de corte

Para un rendimiento y una durabilidad óptimos de la cuchilla:

- Inspeccione si hay sujeciones rotas o mal ajustadas.
- Inspeccione si hay secciones de cuchilla desafiladas o rotas
- Inspeccione si los bordes de corte del protector están romos, desgastados o rotos.
- Inspeccione si hay excesiva unión entre las secciones de la cuchilla y las protecciones. Esta unión puede deberse a componentes doblados o desalineados de las protecciones o a la acumulación orgánica de cultivos ricos en resina, como las lentejas.
- Inspeccione la cabeza de la cuchilla y la alineación del accionamiento de las cuchillas con la primera ranura de protección para asegurarse de que no hay atascos en estas áreas.
- Asegúrese de que el sistema de corte gira libremente girando el accionamiento con la mano (eje de transmisión desmontado). Si el sistema no gira libremente, repita la inspección.

19.9.8 - Sustitución de la cuchilla

⚠ ADVERTENCIA

Las secciones de la cuchilla están afiladas.

Utilice guantes de protección cuando manipule cuchillas.

Eleve completamente la plataforma y enganche el tope de seguridad del alimentador. Levante completamente el carrete y enganche los topes de seguridad del cilindro de elevación del carrete. Apague el motor, ponga el freno de estacionamiento y retire la llave.

1. Para sustituir la cuchilla izquierda o derecha, primero debe retirar la placa de plumas de encima de los cojinetes de la cabeza de la cuchilla.

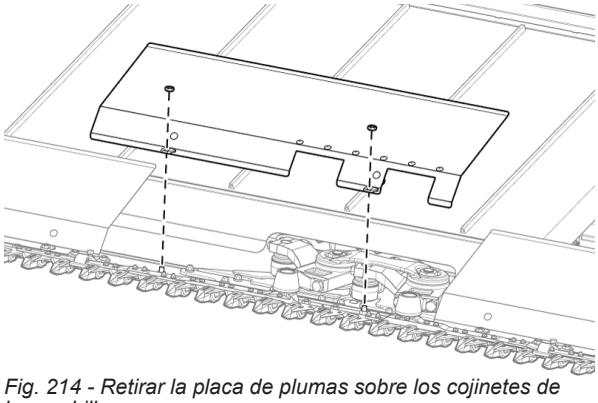

Fig. 214 - Retirar la placa de plumas sobre los cojinetes de las cuchillas

2. Retire el engrasador de la caja de cojinetes que retirará en las siguientes secciones (derecha o izquierda).

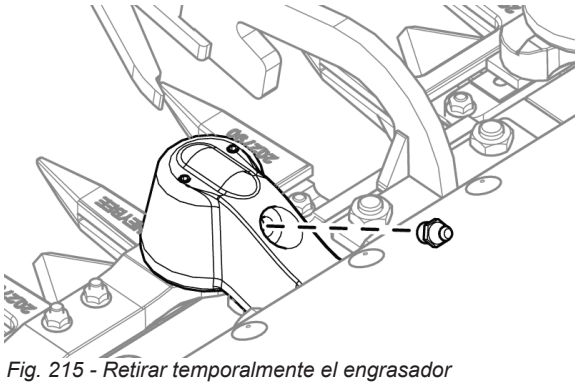

Fig. 215 - Retirar temporalmente el engrasador

19.9.8.1 - Extracción de la cuchilla derecha

1. Retire de 4 a 6 protecciones de alrededor de la cabeza de la cuchilla derecha.

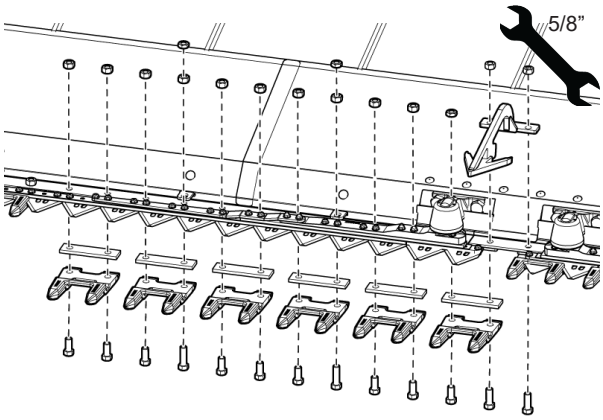

Fig. 216 - Quitar las protecciones de alrededor de la cabeza de la cuchilla derecha

2. Retire la caja de cojinetes de la cabeza de la cuchilla derecha.

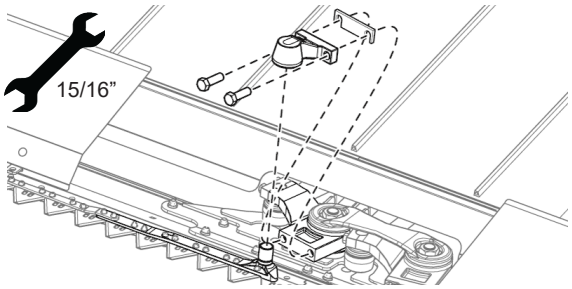

Fig. 217 - Retirar caja de cojinetes de la cabeza de la cuchilla derecha

IMPORTANTE

Hay una serie de componentes sueltos dentro de la cabeza de la cuchilla que debe tener cuidado de mantener en su lugar al volver a montar. Tome precauciones especiales para no perturbar los cojinetes de agujas en su interior.

3. Con guantes de protección, levante y extraiga la cabeza de la cuchilla de las protecciones.

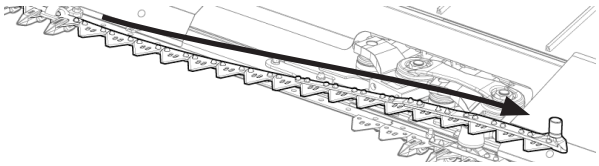

Fig. 218 - Levantar y extraer la cuchilla derecha

NOTE:

Lo más fácil es levantar la cuchilla derecha para retirarla de la barra de corte, pero es posible que necesite la ayuda de otra persona para sujetar la cuchilla y evitar que se enganche en las protecciones.

Si realiza este procedimiento solo, es posible que desee bajar la cuchilla para extraerla de la barra de corte.

19.9.8.2 - Extracción de la cuchilla izquierda

1. Retire de 4 a 6 protecciones de alrededor de la cabeza de la cuchilla izquierda.

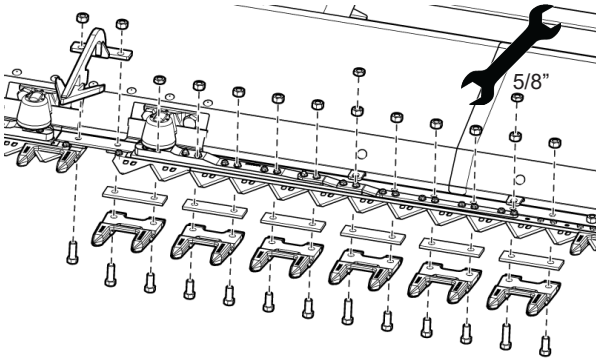

Fig. 219 - Retire las protecciones de alrededor de la cabeza de la cuchilla izquierda

2. Retire la caja de cojinetes de la cabeza de la cuchilla izquierda.

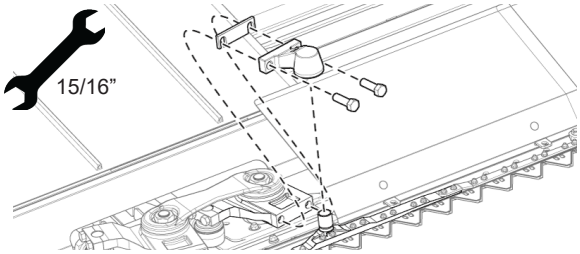

Fig. 220 - Desmonte el cojinete izquierdo de la cabeza de la cuchilla

IMPORTANTE

Hay una serie de componentes sueltos dentro de la cabeza de la cuchilla que debe tener cuidado de mantener en su lugar al volver a montar. Tome precauciones especiales para no perturbar los cojinetes de agujas en su interior.

3. Con guantes de protección, baje y extraiga la cabeza de la cuchilla de las protecciones.

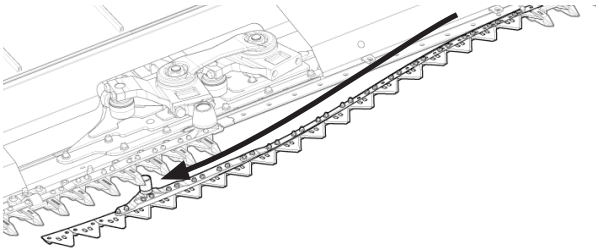

Fig. 221 - Baje y extraiga la cuchilla izquierda

19.9.8.3 - Instalación de la nueva cuchilla (izquierda o derecha)

1. Deslice la nueva cuchilla en su sitio.
2. Rellene la caja de cojinetes con grasa, teniendo cuidado de no desalojar los cojinetes de agujas.
3. Vuelva a colocar la caja de cojinetes en su sitio solo con la mano. No utilice un martillo o se producirán daños.
4. Compruebe que la caja de cojinetes esté bien asentada. Cuando está correctamente instalado, el cojinete brillante no debe ser visible por debajo de la caja.

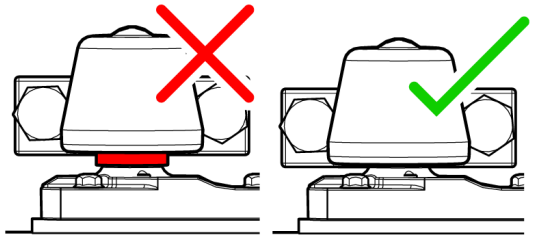

Fig. 222 - Asegúrese de que el cojinete está bien asentado

5. Atornille la caja de cojinetes y vuelva a instalar el engrasador. Apriete los dos tornillos a 170 libras-pie (230 Nm).
6. Utilice una pistola de engrasar para añadir 1-2 inyecciones de grasa a la caja de cojinetes a través del accesorio.
7. Reinstale las protecciones (4 a 6)
8. Vuelva a instalar la sección de la placa de plumas por encima de las cabezas de las cuchillas.

IMPORTANTE

Lubrique la cabeza de la cuchilla como se describe en la sección 19.22.13 en la página 147.

19.9.9 - Inspeccionar las secciones de cuchillas

⚠ ADVERTENCIA

Utilice guantes de protección cuando manipule cuchillas. Eleve completamente la plataforma y enganche el tope de seguridad del alimentador. Levante completamente el carrete y enganche los topes de seguridad de los cilindros de elevación del carrete. Apague el motor, ponga el freno de estacionamiento y retire la llave.

Inspeccione periódicamente las secciones de corte en busca de dientes de corte desgastados o doblados y sustitúyalos si es necesario.
Los dientes de corte desgastados o doblados reducen el rendimiento de corte y aumentan las necesidades de potencia.

Fig. 223 - Desgaste de la sección de corte

19.9.10 - Desmontar e instalar las secciones de cuchillas

⚠ ADVERTENCIA

Utilice guantes de protección cuando manipule cuchillas.

Eleve completamente la plataforma y enganche el tope de seguridad del alimentador. Levante completamente el carrete y enganche los topes de seguridad de los cilindros de elevación del carrete. Apague el motor, ponga el freno de estacionamiento y retire la llave.

Coloque la cuchilla de modo que los sujetadores y las espigas protectoras no impidan la extracción de la sección.

1. Retire la protección de la sección de la cuchilla que se va a sustituir

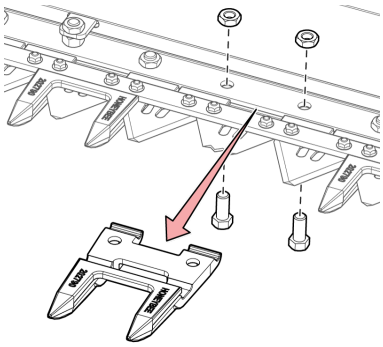

Fig. 224 - Quitar la protección

2. Retire las tuercas de la sección dañada de la cuchilla y deséchela.
3. Sustituya los tornillos de la tapa dañados; puede que tenga que mover la cuchilla de lado a lado para que los agujeros de los tornillos sean accesibles.
4. Instale la sección de la cuchilla y las tuercas.

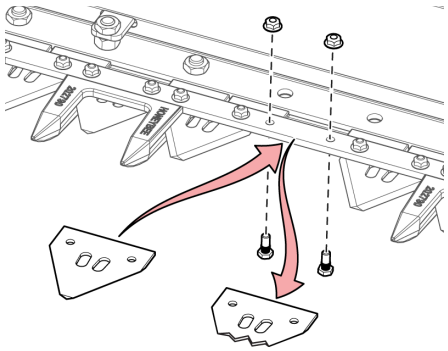

Fig. 225 - Sustituir la sección de la cuchilla

19.9.11 - Reparar un lomo de la cuchilla roto

Si la cuchilla se rompe durante el uso, normalmente se puede reparar con una barra de conexión. Lo más frecuente es que el lomo de la cuchilla se rompa a través de un orificio de perno de la sección de la hoz. Para utilizar correctamente la barra de conexión, es necesario cortar la sección dañada y/o retirar una sección de la cuchilla.

ADVERTENCIA

Si la cuchilla se rompe cerca de la cabeza de la cuchilla, retire esa sección de la cuchilla, vuelva a conectar la cabeza de la cuchilla y, a continuación, añada la nueva sección en el extremo más alejado de la cuchilla, donde hay menos tensión mecánica. La unión de las dos cuchillas debe situarse a mitad de camino bajo una sección de la hoz, no en el hueco entre dos secciones de la hoz.

Cuando se encuentre con este tipo de rotura, inspeccione la cuchilla en busca de protecciones desafiladas/dañadas, y secciones, y acumulaciones pegajosas que puedan causar atascos.

19.9.12 - Barra de conexión

La barra de conexión se utiliza para reparar un lomo de cuchilla roto. La rotura debe recortarse y esmerilarse suavemente. Una sección de corte debe puentear la rotura y la barra de conexión debe instalarse en la parte superior del lomo de la cuchilla, como se muestra a continuación.

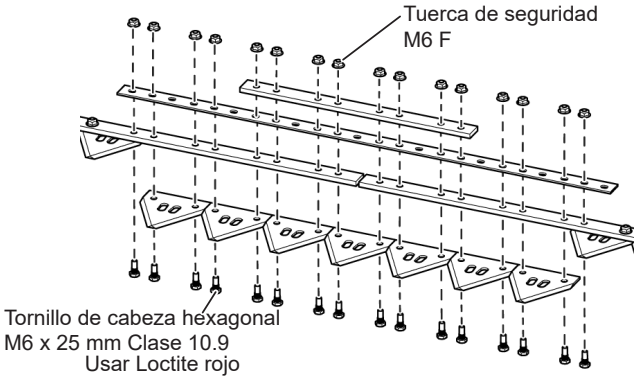

Fig. 226 - Barra de conexión

Las secciones de cuchilla deben instalarse en la parte inferior del lomo de la cuchilla.

NOTE:

Si necesita un kit de reparación de cuchillas, indique el número de referencia 95132 cuando se ponga en contacto con nuestro departamento de piezas.

19.10 - Separadores

19.10.1 - Zapata deslizante del separador

La zapata deslizante del separador se encuentra debajo de los separadores de cultivos en cada extremo del cabezal. Con el tiempo pueden desgastarse o dañarse. Las zapatas deslizantes pueden sustituirse como se muestra a continuación.

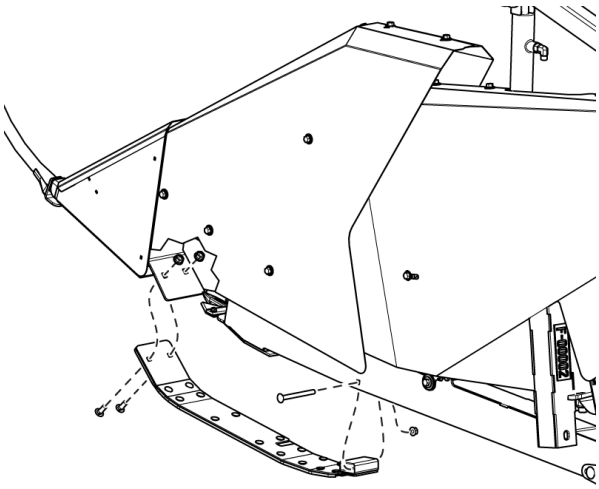

Fig. 227 - Zapata deslizante del separador

19.10.2 - Extensiones del separador de cultivos

El tubo separador de cultivos se utiliza en la mayoría de las situaciones, pero puede ser sustituido por la extensión de la nariz del separador de cultivos cuando se desea reducir el contacto del separador con el cultivo (como para la cosecha de soja).

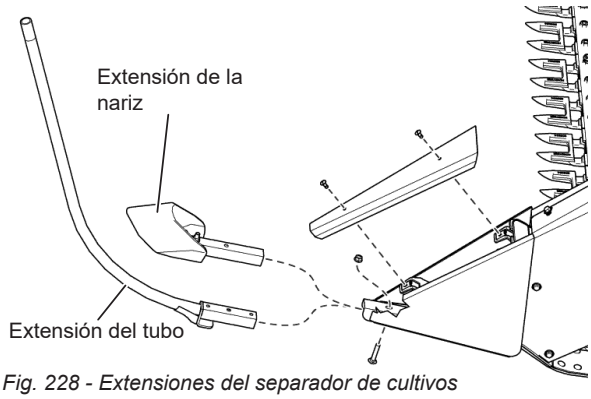

Fig. 228 - Extensiones del separador de cultivos

19.10.3 - Manija del separador

La manija del separador de cultivos se encuentra dentro de los separadores de cultivos, como se muestra a continuación.

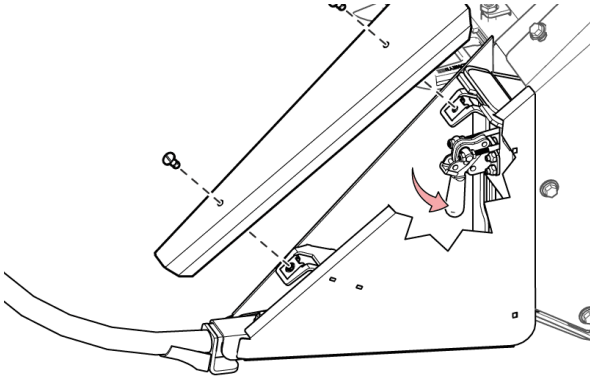

Fig. 229 - Manija del separador de cultivos

Con el tiempo, la manija del separador de cultivos puede soltarse. Si esto ocurre, la manija puede apretarse mediante las dos tuercas indicadas a continuación. Si se ajustan, asegúrese de apretar también las tuercas de seguridad.

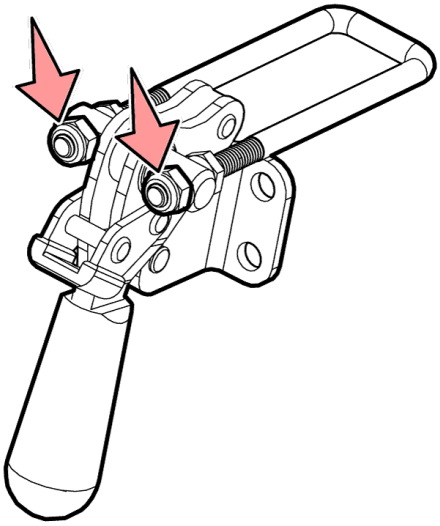

Fig. 230 - Ajuste de la manija del separador

19.11 - Sinfín de alimentación

19.11.1 - Ajuste de la sincronización de los dedos

En la mayoría de los casos, la sincronización de los dedos del tambor de alimentación debe ajustarse de modo que los dedos estén completamente extendidos en su posición más adelantada (la manija de sincronización se encuentra en el orificio central, como se muestra a continuación)

Para ajustar la sincronización de los dedos:

1. Retire el perno de bloqueo.
2. Ajuste la manija de sincronización de los dedos del tambor de alimentación según sea necesario:
3. Mueva la manija de sincronización de los dedos del tambor de alimentación hacia arriba para mover los dedos hacia abajo y hacia la parte trasera del cabezal.
4. Vuelva a instalar el perno de bloqueo.

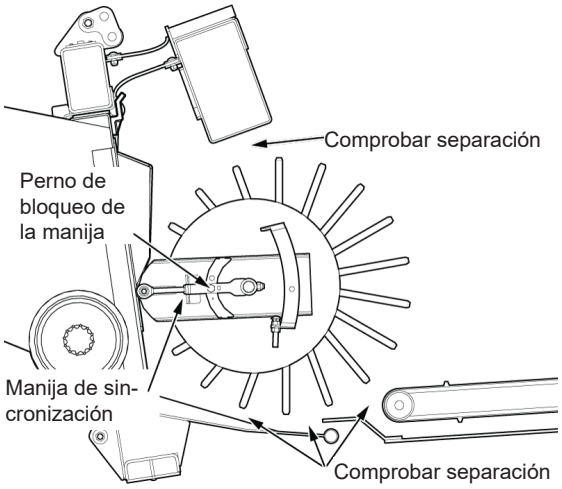

Fig. 231 - Sinfín de alimentación

IMPORTANTE

Después de ajustar la sincronización de los dedos, asegúrese de que los dedos del sinfín no entren en contacto involuntariamente con la parte inferior del tubo superior o el plato de alimentación durante el funcionamiento. Si no se deja una separación suficiente para los dedos, se dañará el equipo.

19.11.2 - Posición del tambor del sinfín de alimentación

Para mover el tambor del sinfín de alimentación hacia delante o hacia atrás, basta con ajustar el perno indicado en los extremos izquierdo y derecho del sinfín de alimentación. Las aletas del tambor del sinfín de alimentación deben sobresalir 1,27 cm (1/2”) de las placas divisoras de la placa frontal.

IMPORTANTE

Asegúrese de que los dedos del sinfín de alimentación no entren en contacto con nada involuntariamente durante el funcionamiento. Si no lo hace, se DAÑARÁ el equipo.

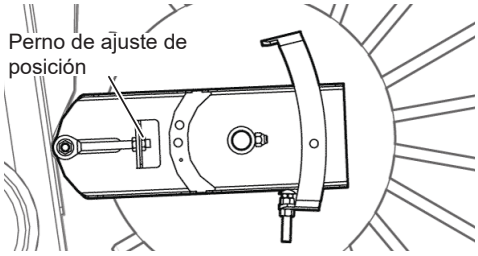

Fig. 232 - Posición del tambor del sinfín de alimentación

19.11.3 - Acceso al interior del sinfín de alimentación

Para acceder al interior del tambor del sinfín de alimentación, gire el tambor hasta que las trampillas de acceso queden visibles, retire los dos tornillos Torx de 0,8 cm (5/16”) que sujetan cada trampilla en su sitio y, a continuación, tire de las trampillas hacia fuera.

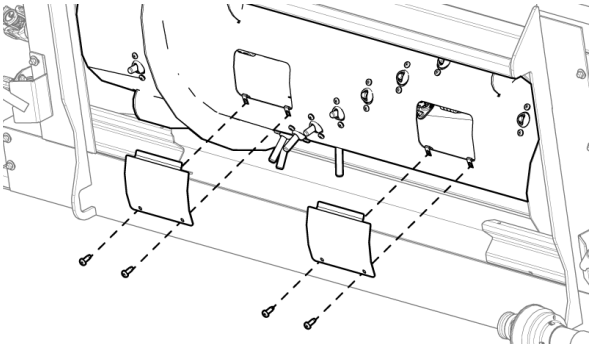

Fig. 233 - Acceso al interior del tambor del sinfín de alimentación

19.11.4 - Desmontar e instalar los dedos del sinfín de alimentación

Gire el tambor del sinfín de alimentación de modo que los dedos estén completamente extendidos hacia la parte delantera del cabezal. Abra la trampilla de acceso y retire el tornillo indicado para liberar el dedo que se va a sustituir.

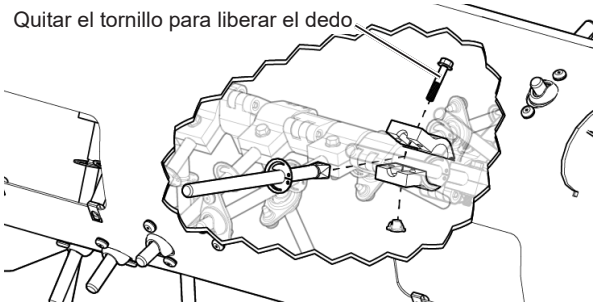

Fig. 234 - Sustituir los dedos del sinfín de alimentación

NOTE:

En algunos casos, las piedras pueden introducir los dedos en el tambor. A menudo, esto puede solucionarse abriendo el panel de acceso y volviendo a introducir el dedo en la guía.

19.11.5 - Desmontar e instalar las guías de los dedos del sinfín de alimentación

Solo intente sustituir las guías de los dedos del sinfín de alimentación para los dedos que estén completamente retraídos en el tambor del sinfín de alimentación.

Retire los dos tornillos Torx de 0,8 cm (5/16”) que fijan la guía de dedos.

Retire el dedo como se describe en la sección 19.11.4 en la página 128.

Vuelva a instalar el dedo junto con la nueva guía.

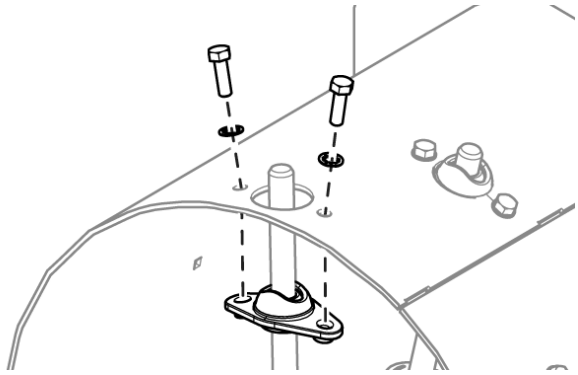

Fig. 235 - Sustituir la guía de dedos del sinfín de alimentación

19.12 - Cilindro de inclinación hidráulico

La posición óptima del cilindro de inclinación se consigue cuando las protecciones de la barra de corte están paralelos al suelo cuando el cilindro de inclinación está retraído. Esto permite trabajar con seguridad en terrenos escarpados y, al mismo tiempo, inclinar el cabezal hacia delante según sea necesario para trabajar en terrenos llanos.

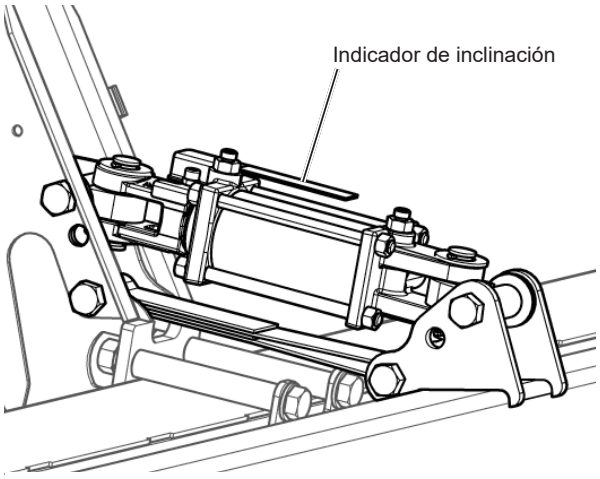

Fig. 236 - Cilindro de inclinación hidráulico

⚠ PRECAUCIÓN

Fíjese bien en los orificios en los que está montado el cilindro de inclinación. No cambie la posición de montaje del cilindro, ya que podría dañar su equipo.

⚠ ADVERTENCIA

Asegúrese de que la correa de seguridad esté correctamente instalada y sin daños antes de utilizar el cabezal.

19.13 - Sistema de limpieza de la banda transportadora y colector de piedras central

La cubierta central cuenta con un colector de piedras detrás de la barra de corte. Está abisagrado en el borde delantero y se mantiene cerrado con un brazo de palanca bloqueado. Para abrir el colector de piedras, levante/empuje la manija en forma de T hacia la banda transportadora central y la puerta se abrirá/bajará. Limpie empujando los residuos hacia la abertura. Cuando haya terminado, tire de la manija en T hacia usted y presione hacia abajo para bloquearla.

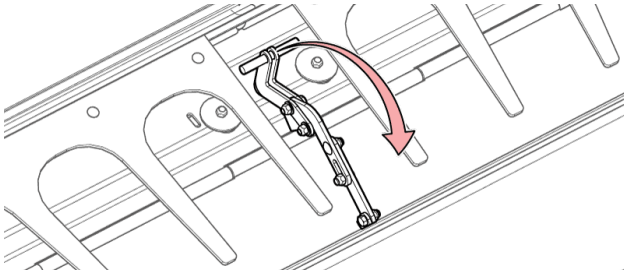

Fig. 237 - Colector de piedras abierto en la banda transportadora central.

IMPORTANTE

Cierre siempre el colector de piedras central antes de accionar el cabezal.

El sistema de limpieza de la banda transportadora se encuentra debajo de la banda transportadora de la cubierta central. Se sujeta en las ranuras laterales y frontales del panel. El borde trasero se sujeta con una serie de pasadores. Para realizar una limpieza rápida, retire solo los 3 pasadores centrales, tire hacia abajo del borde posterior del plástico y meta la mano para limpiar los residuos. Para realizar una inspección completa, se retiran todos los pasadores y se extrae la lámina de plástico hacia atrás. Asegúrese de que los pasadores se cargan de delante hacia atrás para evitar que se quiten por descuido con los rastrojos, etc.

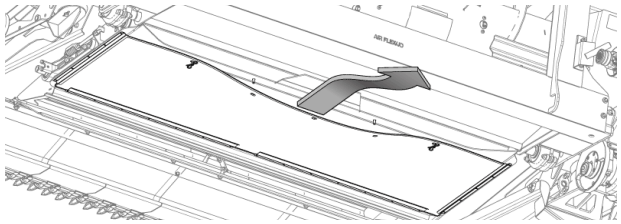

Fig. 238 - Sistema de limpieza central abierto para eliminar residuos

NOTE:

El panel del sistema de limpieza de la banda transportadora puede retirarse para cosechar la mayoría de los cultivos sin afectar negativamente al funcionamiento del cabezal. Los cultivadores de semillas pueden dejarlo en su lugar para cosechar a baja velocidad.

19.14 - Escudo lateral abierto

Para acceder a los ejes de transmisión y las correas del lado izquierdo del bastidor auxiliar, debe abrir el escudo lateral. Para abrir el escudo lateral, basta con retirar el pasador que lo bloquea, levantarlo ligeramente y abrirlo.

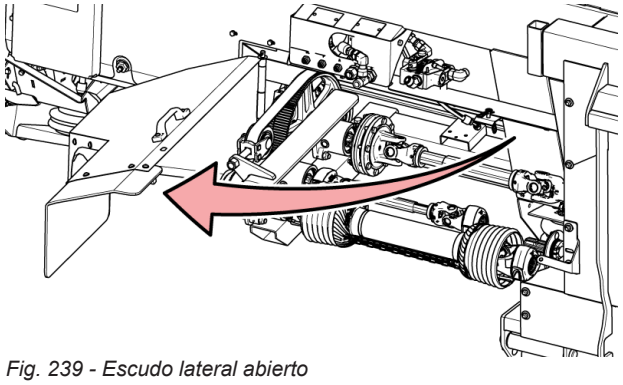

Fig. 239 - Escudo lateral abierto

19.15 - Mantenimiento del eje de transmisión

Hay cinco ejes de transmisión situados en los lados izquierdo y derecho del bastidor auxiliar, como se muestra a continuación. Inspeccione periódicamente cada eje de transmisión en busca de signos de desgaste o daños. Asegúrese de que los escudos del eje de transmisión están en su sitio y sus cadenas están aseguradas. Limpie los residuos de cada eje de transmisión.

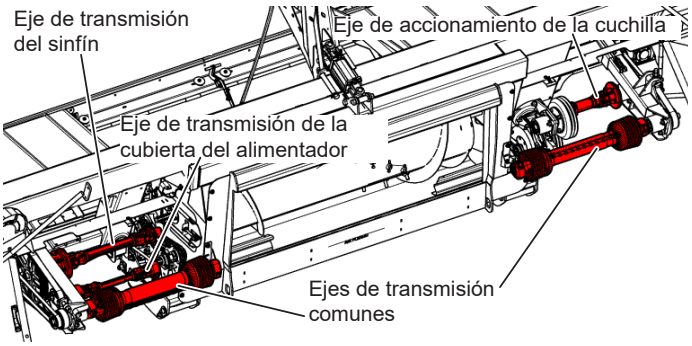

Fig. 240 - Ubicaciones de los ejes de transmisión

⚠ ADVERTENCIA

Apague el motor, ponga el freno de estacionamiento y retire la llave antes de realizar el mantenimiento de los ejes de transmisión.

Para obtener información sobre la lubricación del eje de transmisión, consulte la sección 19.22.10 en la página 145.

19.16 - Sensores de control de altura del cabezal FLEX

Después del transporte o de largos periodos de funcionamiento, es posible que necesite ajustar los brazos del sensor FLEX HHC y la barra del sensor.

IMPORTANTE

Asegúrese de que el cabezal esté en modo RÍGIDO y que el sistema de aire esté presurizado a 90-125 psi cuando ajuste las lengüetas del sensor.

ADVERTENCIA

Levante completamente el cabezal del suelo, apague el motor de la cosechadora, ponga el freno de estacionamiento y retire la llave antes de salir de la cabina. Enganche los cierres de seguridad de los cilindros del alimentador para evitar la caída repentina del cabezal.

De fábrica, las lengüetas de los sensores deben estar en contacto con sus respectivos rodillos.

Asegúrese de que todos los sensores de la barra de sensores estén orientados de forma que el brazo y el cable del sensor apunten en la misma dirección, como se muestra en la siguiente ilustración.

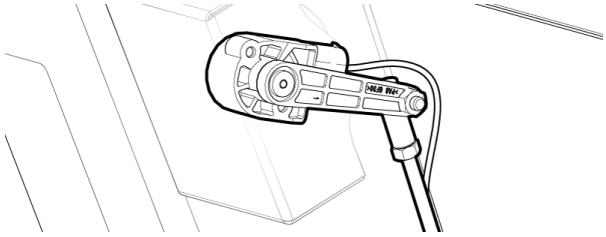

Fig. 241 - Alineación del sensor HHC

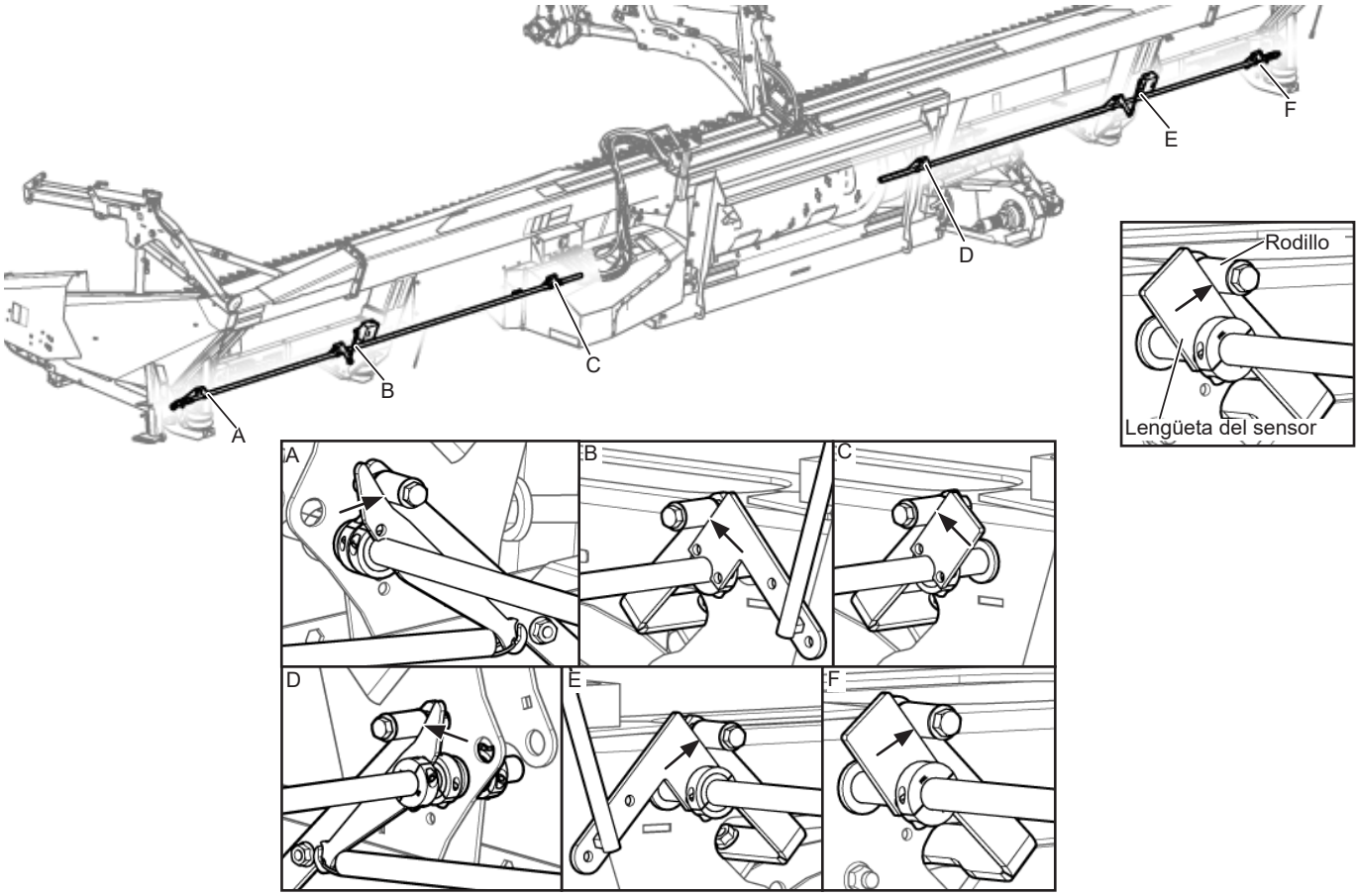

Fig. 242 - Posiciones de contacto del sensor FLEX HHC

19.16.1 - Ajuste de la lengüeta del sensor de altura del cabezal FLEX

1. Levante el cabezal del suelo y presurice el sistema de aire por encima de 100 psi.
2. Asegúrese de que todas las lengüetas de los sensores están en pleno contacto con los rodillos de las palas (consulte A, B, C, D, E, F en la página anterior).

19.16.2 - Rango de los sensores FLEX HHC

Asegúrese de que todos los sensores de la barra de sensores estén orientados de forma que el brazo y el cable del sensor apunten en la misma dirección, como se muestra en la siguiente ilustración.

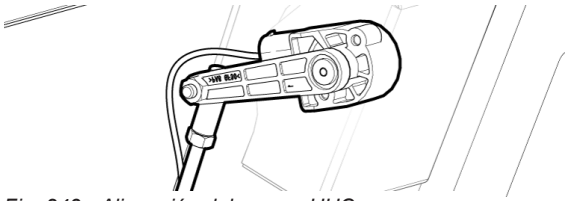

Fig. 243 - Alineación del sensor HHC

El brazo del sensor no debe extenderse más allá de su rango válido de aproximadamente 120° en el extremo del sensor al que se conecta el cable. Si el brazo del sensor se extiende más allá de este rango, devolverá valores no válidos que impedirán que funcione el control automático de la altura del cabezal.

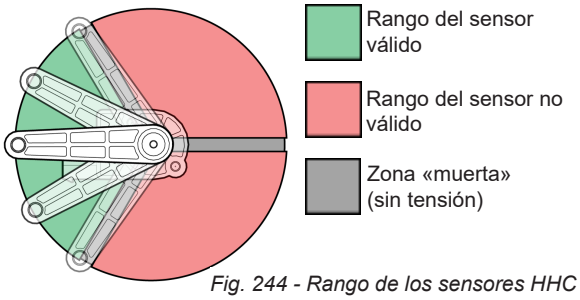

Fig. 244 - Rango de los sensores HHC

Si los sensores de altura del cabezal no muestran 1,5 V cuando la barra de corte está completamente comprimida, entonces es necesario ajustar los sensores. Consulte la sección 17.5 en la página 79.

1. Asegúrese de que la barra de corte esté completamente comprimida.
2. Localizar los sensores de altura del cabezal (Fig. 308 en la página 165).
3. Mientras alguien observa la tensión del sensor de altura del cabezal en la pantalla de Automatix Lite, afloje los dos pernos que sujetan el sensor en su lugar y gire el sensor en su soporte hasta que aparezca 1,5 V en la pantalla.
4. Apriete los dos tornillos para fijar el sensor en la nueva posición.
5. Repita este proceso para el otro sensor.

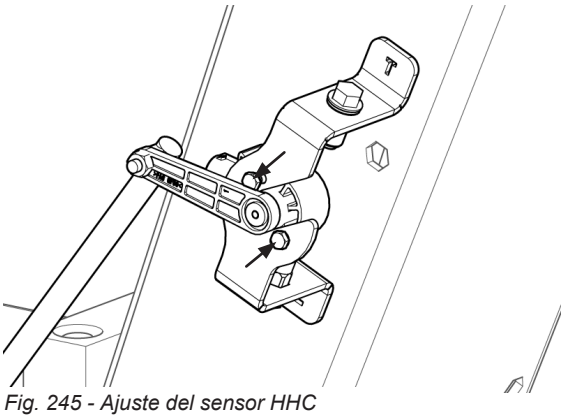

Fig. 245 - Ajuste del sensor HHC

IMPORTANTE

Para cambiar la posición del sensor en su soporte es necesario calibrar de nuevo la cosechadora

6. Ajuste el ángulo del alimentador siguiendo las instrucciones de la sección 15.4 en la página 56
7. Verifique los ajustes del flotador en la sección 15.5 en la página 57.
8. Coloque la cosechadora y el cabezal como se indica en la sección 15.6 en la página 58.
9. Ajuste los índices de subida y bajada como se indica en la sección 15.7 en la página 58.
10. Calibre la cosechadora como se indica en la sección 15.8 en la página 58
11. Verifique los demás ajustes de la cosechadora en la sección 15.12 en la página 59

19.17 - Sensores de altura del cabezal de bastidor auxiliar RÍGIDO

Para los sensores del bastidor auxiliar es mejor ajustar con el cabezal unido a la cosechadora y presurizado a una psi apropiada para la anchura de su cabezal (esto asegura que el cabezal se asienta con fuerza en el bastidor auxiliar y las bolsas de aire no se inflan). Los sensores del bastidor auxiliar deben devolver una tensión que oscile entre 1,5 y 3,4 voltios en todo su rango de movimiento.

Si es necesario, los sensores pueden ajustarse para proporcionar el rango de tensión correcto.

⚠ ADVERTENCIA

Apague el motor de la cosechadora, ponga el freno de estacionamiento y retire la llave antes de salir de la cabina.

1. Localice los sensores del bastidor auxiliar en los extremos izquierdo y derecho del bastidor secundario.

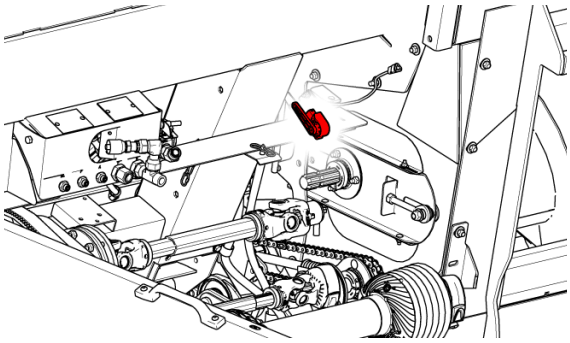

Fig. 246 - Ubicación del sensor del bastidor auxiliar

2. Afloje los dos tornillos que sujetan el sensor y gire ligeramente el cuerpo del sensor para ajustar la tensión de salida. Vuelva a asegurar y comprobar la salida del sensor a través de la pantalla Automatix Lite.

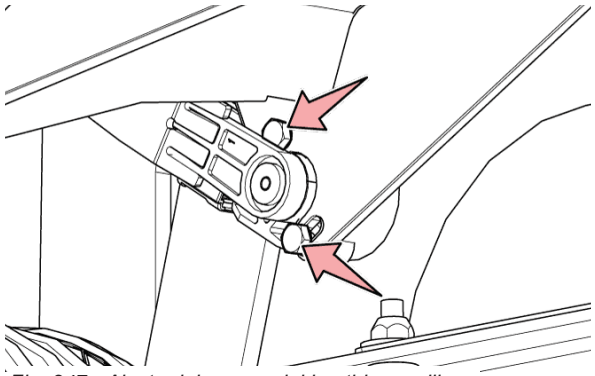

Fig. 247 - Ajuste del sensor del bastidor auxiliar

19.18 - Comprobación de fugas de aire

Si el sistema de aire no mantiene la presión, puede haber una fuga de aire. Para comprobar si hay fugas, llene un pulverizador con agua jabonosa y rocíe los siguientes lugares mientras observa si hay burbujas de aire. Sustituya todos los racores con fugas.

Compruebe los racores del depósito de aire y del colector de aire situados justo a la izquierda del alimentador.

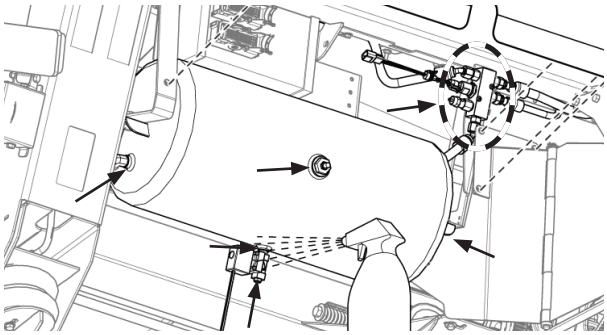

Fig. 248 - Compruebe si hay fugas en el depósito de aire

Compruebe los racores en «T» situados en la parte delantera de cada puntal (entre los puntales y los paneles traseros de la banda transportadora)

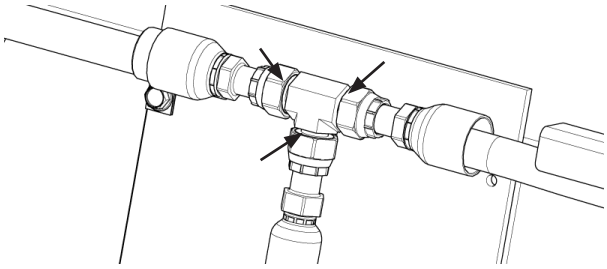

Fig. 249 - Comprobar la estanqueidad de los racores en T de la parte delantera de los puntales

Compruebe los racores de la bolsa de aire situados en la parte inferior trasera de cada puntal.

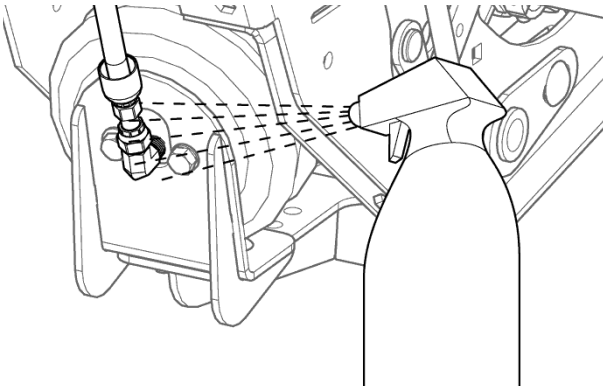

Fig. 250 - Comprobar la estanqueidad de los racores de la bolsa de aire

Compruebe si hay fugas en los racores de las bolsas de aire de las ruedas calibradoras.

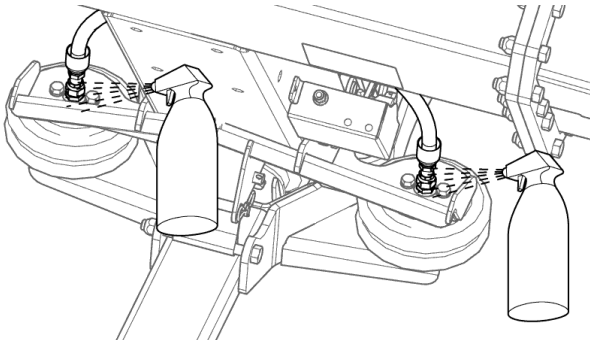

Fig. 251 - Compruebe si hay fugas en las bolsas de aire de las ruedas calibradoras

Compruebe si hay fugas en los racores de las bolsas de aire del bastidor auxiliar.

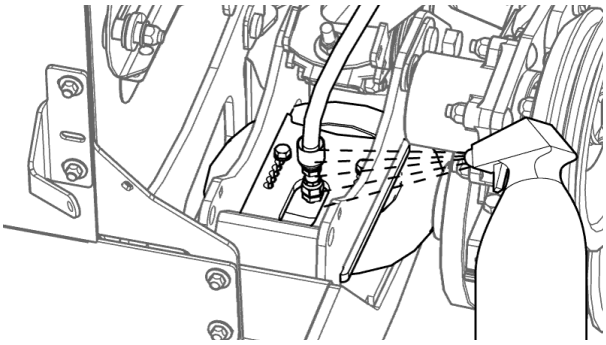

Fig. 252 - Compruebe si hay fugas en las bolsas de aire del bastidor auxiliar

19.19 - Filtro de aire de entrada del compresor de aire

El filtro de aire del compresor de aire puede obstruirse con residuos con el tiempo, lo que puede provocar un fallo prematuro del compresor de aire.

Compruebe y limpie el filtro de aire una vez al año para evitar daños en el equipo.

El compresor de aire está situado a la derecha del depósito de aire, debajo de la placa de cubierta.

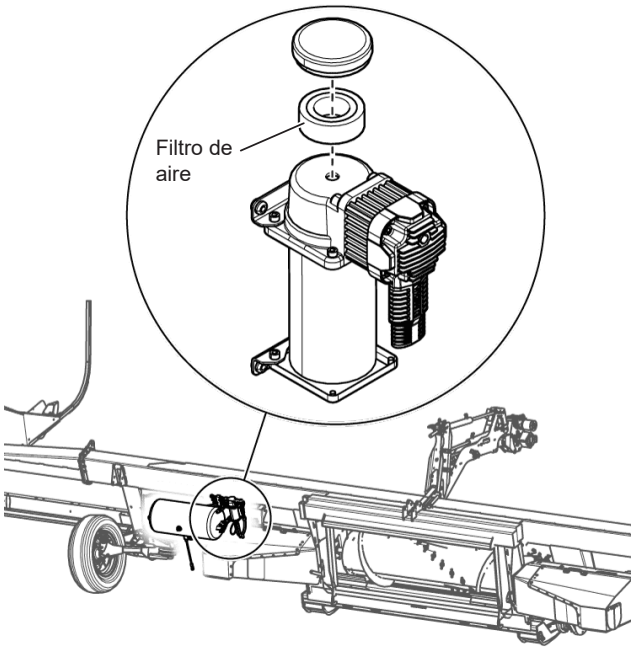

Fig. 253 - Filtro de aire de entrada del compresor de aire

19.20 - Ajuste de la bolsa de aire del bastidor auxiliar

Si el cabezal está torcido o desequilibrado, las bolsas de aire del bastidor auxiliar pueden ajustarse hacia delante o hacia atrás para nivelar el cabezal:

Para levantar un lado del cabezal, la bolsa de aire en el lado bajo se puede mover hacia delante para ayudar a levantar el bastidor.

La figura siguiente muestra los 6 orificios de ajuste disponibles (flechas rojas). La posición inicial de las bolsas de aire de fábrica se indica con las flechas azules.

Al ajustar la posición de la bolsa de aire, debe ajustar el perno tanto en la parte superior como en la inferior de la bolsa de aire.

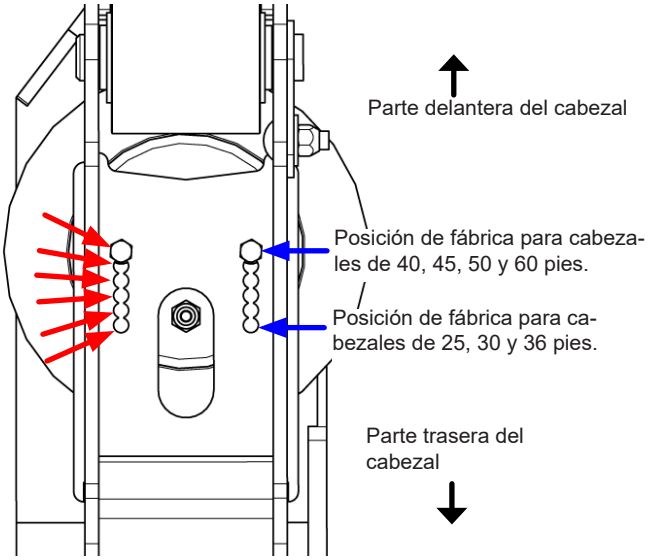

Fig. 254 - Posiciones de la bolsa de aire del bastidor auxiliar (se muestra la parte superior de la bolsa de aire)

Para ajustar las posiciones de la bolsa de aire:

1. Estacione el cabezal en un terreno firme y nivelado.
2. Baje la presión de aire del cabezal a 0 psi.
3. Levantar el cabezal

⚠ ADVERTENCIA

Apague el motor de la cosechadora, ponga el freno de estacionamiento y retire la llave antes de salir de la cabina.

4. Enganche los topes de seguridad del alimentador.

⚠ ADVERTENCIA

Los fallos hidráulicos provocarán caídas repentinas del equipo. Utilice siempre topes mecánicos de seguridad cuando trabaje debajo o alrededor del cabezal.

5. Afloje los tornillos de la parte superior e inferior de la bolsa de aire del bastidor auxiliar que desea ajustar.
6. Coloque la bolsa de aire en la posición adecuada con la mano y vuelva a apretar los tornillos.
7. Presurice el cabezal a una psi adecuada para su anchura de cabezal y el modo de corte deseado (consulte la sección 16.7 en la página 69 para el modo RÍGIDO, y la sección 16.6 en la página 67 para el modo FLEX)
8. Compruebe el equilibrio del cabezal y repita este procedimiento si es necesario un ajuste adicional.

19.21 - Zapatas deslizantes

19.21.1 - Alineación de zapatas deslizantes

Si una de las zapatas deslizantes se desalinea con las otras y no funcionan al mismo nivel, se puede reajustar su sistema hidráulico para volver a alinearlas.

Para reajustar el sistema hidráulico:

1. Extienda completamente las zapatas deslizantes (vaya a la posición 8) a través de los controles de la cabina de la cosechadora y mantenga presionado el botón de extensión durante 10 segundos para permitir que los cilindros se reajusten correctamente.

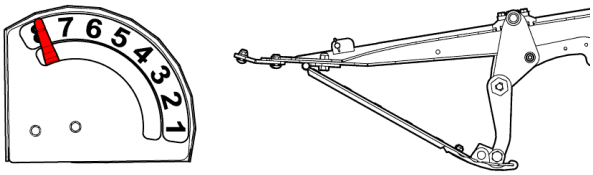

Fig. 255 - Extienda completamente las zapatas deslizantes y manténgalas así durante 10 segundos

2. Retraiga y extienda completamente las zapatas deslizantes para asegurarse de que están correctamente escalonadas (todas las zapatas deslizantes se extienden y retraen manteniendo la alineación entre sí).

IMPORTANTE

Si una de las zapatas de deslizamiento no mantiene su posición después del reajuste, es posible que las juntas internas de los pistones tengan fugas. Pueden sustituirse pidiendo el kit de juntas HB#27751.

19.21.2 - Puntos de desgaste de la zapata deslizante

Cada conjunto de zapata deslizante incluye múltiples puntos de desgaste que están diseñados para ser fácilmente reemplazables. Estos puntos de desgaste deben inspeccionarse una vez al año y sustituirse si es necesario.

Hay 3 manguitos de desgaste (HB#216481) en los puntos de pivote y un perno de montaje principal GR8 de 1,6 x 23 cm (5/8” x 9”) (HB#29856).

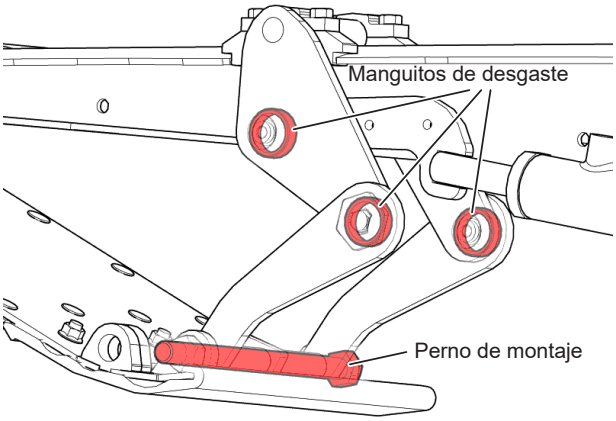

Fig. 256 - Puntos de desgaste de la zapata deslizante

19.21.3 - Ajuste del cilindro de la zapata deslizante

Para asegurarse de que las zapatas deslizantes recorren su rango de movimiento adecuado, debe ajustarse el perno junto al amortiguador de goma y debe comprobarse el rango de movimiento de las zapatas deslizantes.

Existen cinco tipos de zapatas deslizantes:

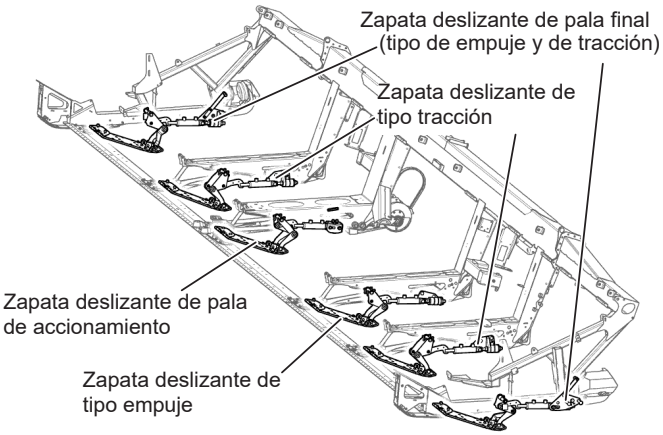

Fig. 257 - Tipos de zapatas deslizantes

⚠ ADVERTENCIA

Apague el motor de la cosechadora, ponga el freno de estacionamiento y retire la llave antes de salir de la cabina.

⚠ ADVERTENCIA

Los fallos hidráulicos provocarán caídas repentinas del equipo. Utilice siempre topes mecánicos de seguridad cuando trabaje debajo o alrededor del cabezal.

19.21.3.1 - Zapata deslizante de pala de accionamiento

Mida la distancia entre el soporte de montaje y el tubo cuadrado como se muestra a continuación, debe ser de 13,5 mm (17/32”). Si es necesario, utilice el perno de ajuste y las tuercas de seguridad para ajustar la distancia.

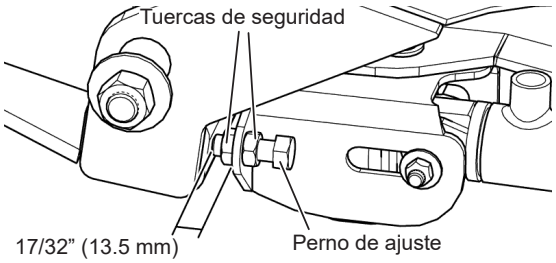

Fig. 258 - Medida de zapata deslizante de la pala de accionamiento

Retraiga las zapatas deslizantes y compruebe el punto de contacto indicado a continuación. El punto de contacto debe solo tocarse, sin presionar demasiado y no debe quedar ningún hueco. Ajuste la tuerca de ajuste si es necesario.

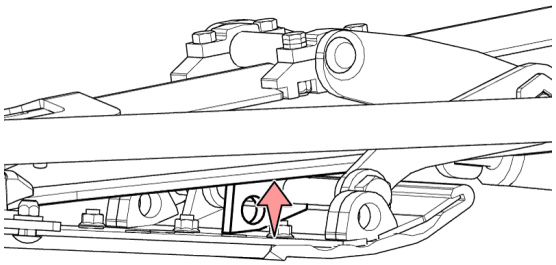

Fig. 259 - Punto de contacto de zapata deslizante de la pala de accionamiento

19.21.3.2 - Inspección de amortiguadores de zapatas deslizantes

Con el tiempo, los amortiguadores de goma de las zapatas deslizantes pueden desgastarse y comprimirse permanentemente. Para comprobar si es necesario sustituir los amortiguadores:

1. Retraiga las zapatas deslizantes hasta la posición 0 y, a continuación, extiéndalas hasta la posición 8.

⚠ ADVERTENCIA

Levante el cabezal y enganche los topes de seguridad del alimentador para evitar caídas repentinas. Apague el motor de la cosechadora, ponga el freno de estacionamiento y retire la llave antes de salir de la cabina.

2. Compruebe si hay un hueco en el lugar indicado a continuación. Si la separación es de 6,4 mm (1/4”) o más, debe sustituirse el amortiguador de goma.

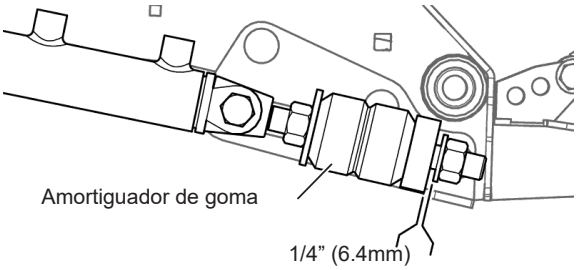

Fig. 260 - Comprobar amortiguador de goma

19.21.3.3 - Zapatas deslizantes de tipo tracción de pala final

Mida la distancia entre el extremo del perno y la arandela como se muestra a continuación, debe ser de 33,3 mm (1-5/16”). Si es necesario, gire la tuerca de ajuste hasta alcanzar la medida deseada.

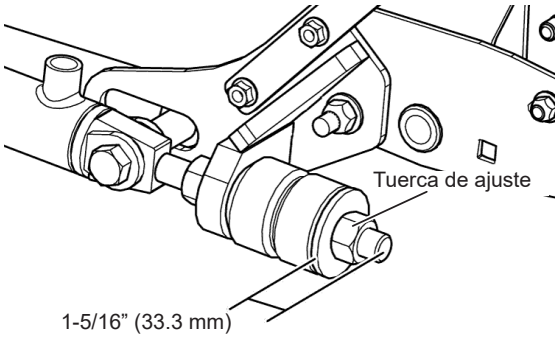

Fig. 261 - Medida de zapata deslizante de la pala final

Retraiga las zapatas deslizantes y compruebe el punto de contacto indicado a continuación. El punto de contacto debe solo tocarse, sin presionar demasiado y no debe quedar ningún hueco. Ajuste la tuerca de ajuste si es necesario.

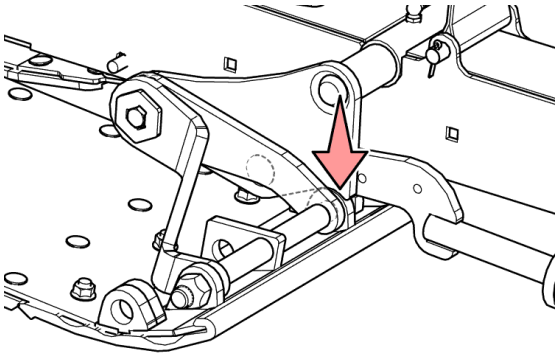

Fig. 262 - Punto de contacto de zapata deslizante de la pala final

19.21.3.4 - Zapatas deslizantes de tipo empuje de pala final

Mida la distancia entre el extremo del perno y el soporte de montaje del cilindro, debe ser de 39,7 mm (1-9/16”). Si es necesario, gire la tuerca de ajuste hasta alcanzar la medida deseada.

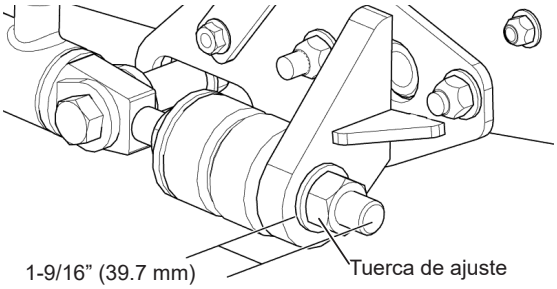

Fig. 263 - Medida de zapata deslizante de tipo empuje de la pala final

Retraiga las zapatas deslizantes y compruebe el punto de contacto indicado a continuación. El punto de contacto debe solo tocarse, sin presionar demasiado y no debe quedar ningún hueco. Ajuste la tuerca de ajuste si es necesario.

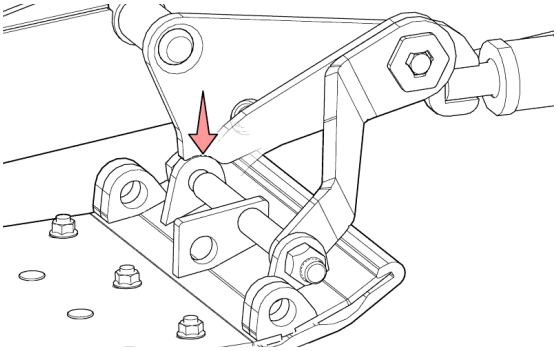

Fig. 264 - Contacto de zapata deslizante de tipo empuje de la pala final

19.21.3.5 - Zapatas deslizantes de tipo tracción

Mida la distancia entre el extremo del perno y la arandela como se muestra a continuación, debe ser de 28,6 mm (1-1/8”). Si es necesario, gire la tuerca de ajuste hasta alcanzar la medida deseada.

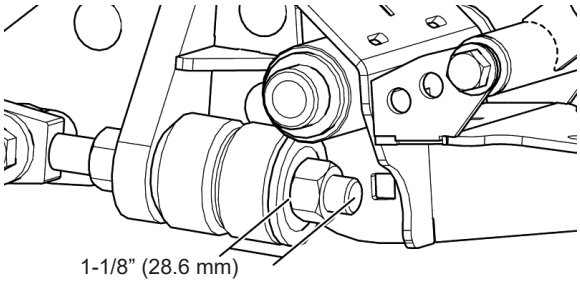

Fig. 265 - Medición de zapata deslizante de tipo tracción

Retraiga las zapatas deslizantes y compruebe el punto de contacto indicado a continuación. El punto de contacto debe solo tocarse, sin presionar demasiado y no debe quedar ningún hueco. Ajuste la tuerca de ajuste si es necesario.

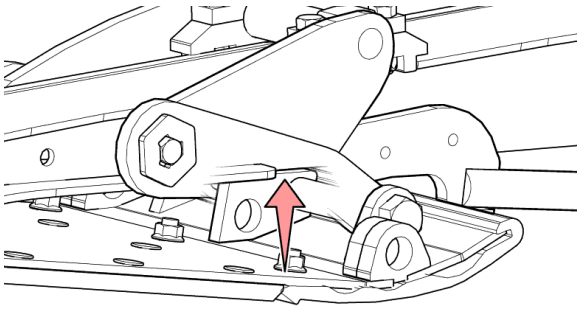

Fig. 266 - Punto de contacto de zapata deslizante de tipo tracción

19.21.3.6 - Zapatas deslizantes de tipo empuje

Mida la distancia entre el extremo del perno y el soporte de montaje del cilindro, debe ser de 42 mm (1-21/32”). Si es necesario, gire la tuerca de ajuste hasta alcanzar la medida deseada.

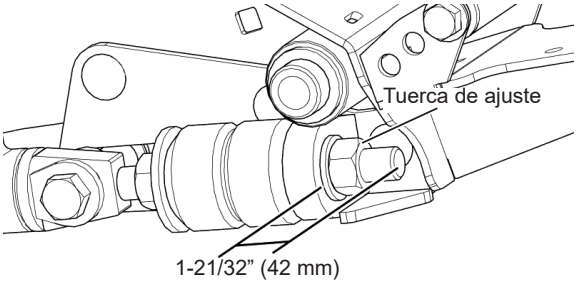

Fig. 267 - Medición de zapata deslizante de tipo empuje

Retraiga las zapatas deslizantes y compruebe el punto de contacto indicado a continuación. El punto de contacto debe solo tocarse, sin presionar demasiado y no debe quedar ningún hueco. Ajuste la tuerca de ajuste si es necesario.

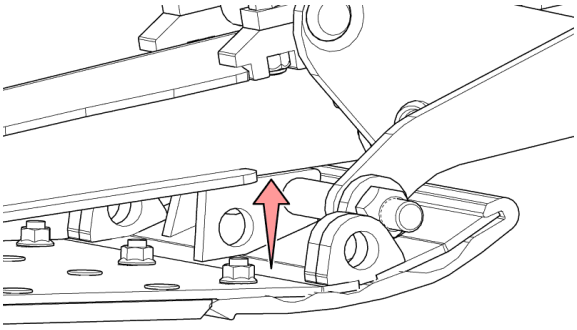

Fig. 268 - Punto de contacto de zapata deslizante de tipo empuje

19.22 - Lubricación

Es extremadamente importante que conozca TODOS los puntos de lubricación del cabezal (página 143).

IMPORTANTE

Si no se utiliza la grasa especificada en este manual, pueden producirse fallos prematuros en los cojinetes de la cabeza de la cuchilla.

Si falta un engrasador, sustitúyalo inmediatamente. Limpie bien los racores antes de utilizar la pistola de engrasar.

19.22.1 - Mezcla de lubricantes

En general, evite mezclar diferentes marcas o tipos de aceite. Los fabricantes mezclan aditivos en sus aceites para cumplir determinadas especificaciones y requisitos de rendimiento.

La mezcla de diferentes aceites puede interferir en el correcto funcionamiento de estos aditivos y degradar el rendimiento del lubricante.

Consulte a su distribuidor para obtener información y recomendaciones específicas.

19.22.2 - Lubricantes alternativos y sintéticos

Las condiciones de ciertas zonas pueden requerir recomendaciones de lubricantes diferentes de las impresas en este manual. Consulte a su distribuidor para obtener más información.

Pueden utilizarse lubricantes sintéticos si cumplen los requisitos indicados en este manual.

Los límites de temperatura y los intervalos de mantenimiento indicados en este manual se aplican tanto a los lubricantes convencionales como a los sintéticos.

Pueden utilizarse productos básicos refinados si el lubricante acabado cumple los requisitos de rendimiento.

19.22.3 - Grasa para cojinete de la rueda

Los cojinetes de las ruedas de transporte deben ser reempaquetados una vez al año si se utilizan en carretera. Utilice la siguiente grasa para los cojinetes de las ruedas de transporte:

- Clasificación de rendimiento GC-LB de NLGI. GC-LB significa cojinete y cojinete de carga del chasis. Núm.2 EP GC-LB es el grado más común de grasa para automoción.

NOTE:

La grasa vieja de los cojinetes de la rueda debe eliminarse completamente antes de volver a engrasar con grasa nueva.

19.22.4 - Lubricación de carretes

Los engrasadores de los extremos izquierdo y derecho del carrete requieren 1-2 inyecciones de grasa cada 10 horas de funcionamiento para evitar un desgaste excesivo.

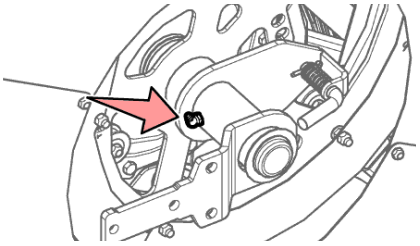

Fig. 269 - Engrasador de carretes

19.22.5 - Lubricación de la caja de cambios

Al sustituir el aceite de las cajas de cambios debe utilizarse aceite 75W90.

19.22.6 - Lubricación de la cadena de transmisión de la cubierta del alimentador

Al final de cada temporada de cosecha, asegúrese de que la cadena de transmisión de la cubierta del alimentador esté libre de residuos y, a continuación, sumérjala en un lubricante de alta calidad.

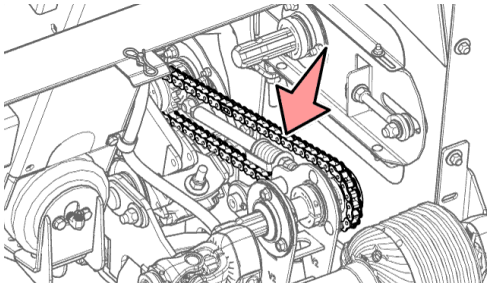

Fig. 270 - Cadena de transmisión de la cubierta del alimentador

19.22.7 - Lubricación de la cabeza de la cuchilla

Diariamente durante la temporada de funcionamiento, añada 1-2 inyecciones de grasa a cada accesorio de la cabeza de la cuchilla. Una presión excesiva de grasa acortará la vida útil de la cuchilla, empuje hacia abajo la bola del accesorio para liberar el exceso de presión.

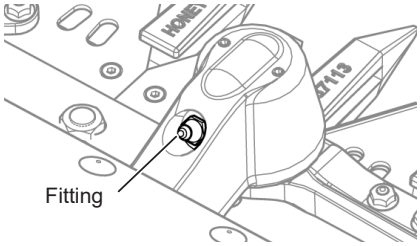

Fig. 271 - Engrasador de la cabeza de la cuchilla

19.22.8 - Lubricación de la pala final

Si se instalan las zapatas deslizantes hidráulicas opcionales, su punto de pivote en cada pala final debe engrasarse con 3-4 inyecciones cada 10 horas de funcionamiento.

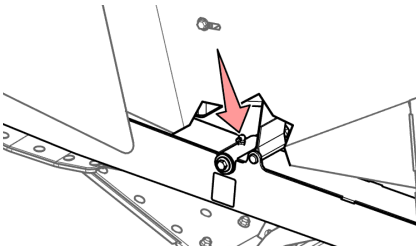

Fig. 272 - Engrasador de la pala final

19.22.9 - Lubricación de la rueda calibradora

Lubrique el engrasador giratorio de la rueda calibradora con 1-2 bombeos cada 40 horas de funcionamiento.

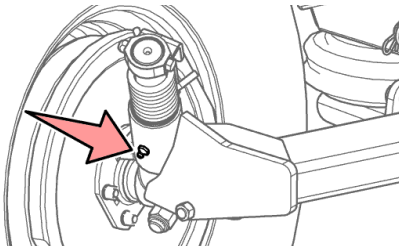

Fig. 273 - Engrasador de ruedas calibradoras

19.22.10 - Lubricación del eje de transmisión

Cuando realice el mantenimiento de los ejes de transmisión, aplique lubricante de grafito en la solapadura del eje como se muestra a continuación.

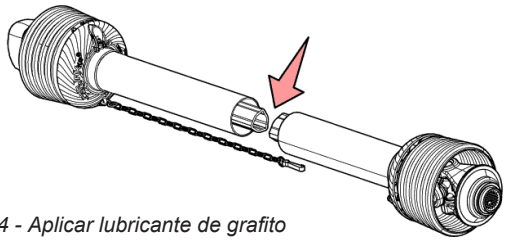

Fig. 274 - Aplicar lubricante de grafito

Los engrasadores de cada eje de transmisión deben lubricarse cada 40 horas de funcionamiento.

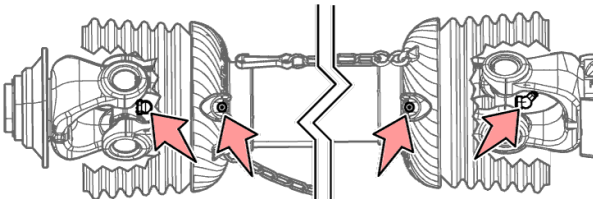

Fig. 275 - Puntos comunes de engrase del eje de transmisión

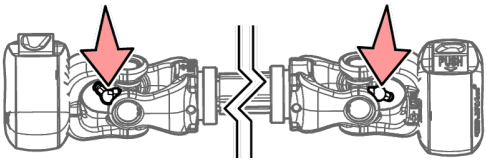

Fig. 276 - Puntos de engrase del eje de transmisión de la cubierta del alimentador

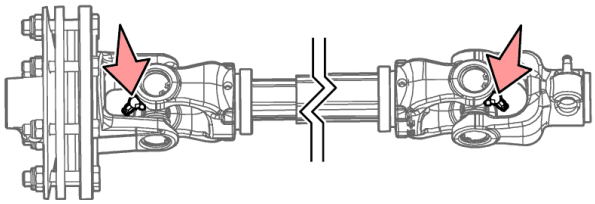

Fig. 277 - Puntos de engrase del eje de transmisión del sinfín de alimentación

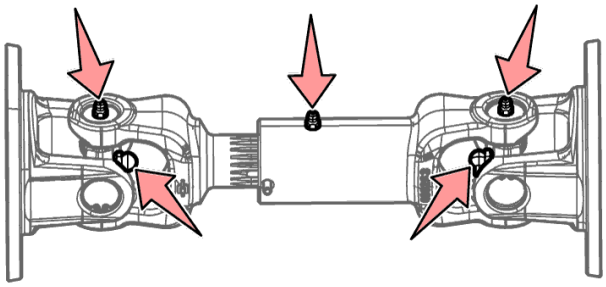

Fig. 278 - Puntos de engrase del eje de accionamiento de la cuchilla

19.22.11 - Almacenamiento de lubricantes

Su equipo solo puede funcionar con la máxima eficacia si se utilizan lubricantes limpios. Utilice recipientes limpios para manipular todos los lubricantes.

Almacene los lubricantes y los recipientes en un lugar protegido del polvo, la humedad y otras contaminaciones. Guarde los recipientes de lado para evitar la acumulación de agua y suciedad.

Asegúrese de que todos los contenedores están debidamente marcados para identificar su contenido.

Elimine correctamente todos los envases viejos y cualquier resto de lubricante que puedan contener.

19.22.12 - Especificaciones de la grasa

Para todos los cojinetes del cabezal, excepto el cojinete de la rueda de transporte (incluidos los cojinetes de la cabeza de la cuchilla, los cojinetes de la junta en U del eje TDF, los puntos de engrase de la rueda calibradora y los cojinetes de la junta en U del sinfín transversal), utilice la siguiente grasa:

- Especificación de la grasa: Tipo de espesante grado NLGI n.º 2; Complejo de litio, Disulfuro de molibdeno (wt%); 3-5 %, Viscosidad del aceite (ASTM D 445) cSt a 40 °C; 400 a 500

Lista de grasas recomendadas:

- Mobil SCH XHP 462
- Shell Gadus S3 V460D 2
- Castrol Contractor Special 2
- Conoco Phillips 66 Megaplex XD3 o XD5 (ambos deben ser de grado NLGI 2)
- Grasa para minería y construcción Lucas Oil Heavy Duty Producto nº 10597, 10597, 10881 NLGI GCLB
- Petro Canada Precision XL3 Moly EP2
- Cat Extreme Application Grease - Desert NLGI 2
- Grasa de alta temperatura con molibdeno MyStik JT-60; fácilmente disponible en cualquier tractor y suministro en EE: UU.
- TOTAL CERAN XM 460 NLGI 2
- MAPO MFE Syngis Grease CS-2/502-S
- Grasa Eurol CS-2/501
- Castrol Spheerol LCX 6002
- Castrol Castrol Spheerol EPLX
- SKF LGEM 2
- Castrol Molub-Alloy 860/460-2 ES

IMPORTANTE

Algunos tipos de grasa se espesan y no son compatibles con otros.

NO MEZCLAR LOS TIPOS DE GRASA

19.22.13 - Lugar e intervalo de lubricación

	Ubicación	Lubricación	Cantidad	Intervalo
A	Engrasar los cojinetes de la cabeza de la cuchilla en el engrasador (lado superior) x2	Le recomendamos que utilice los tipos de grasa especificados en la página anterior.	1-2 inyecciones	10 horas
B	Cojinetes para carretes		1-2 inyecciones	10 horas
C	Engrasadores de la junta en U del eje de transmisión TDF (2 en cada extremo del eje)		2-3 inyecciones	40 horas
D	Cojinete de la junta en U del sinfín transversal en engrasador x2		1-2 inyecciones	40 horas
E	Ruedas calibradoras en engrasador x2		1-2 inyecciones	40 horas
	Pivote de la zapata deslizante de la pala final (equipo opcional)		3-4 inyecciones	10 horas
F	Comprobar el nivel de aceite de caja de cojinetes de la cuchilla principal	Aceite 75W90	según sea necesario	50 horas
	Sustituir el aceite del cojinete de la cuchilla principal (75W90)	Aceite 75W90	0,20 l (medio lleno)	1 año
G	Comprobar el nivel de aceite de la caja de cambios de la banda transportadora derecha e izquierda	Aceite 75W90	según sea necesario	50 horas
	Sustituir el aceite de la caja de cambios de la banda transportadora derecha e izquierda	Aceite 75W90	0,50 l (medio lleno)	1 año
H	Ejes de transmisión telescópicos (5 ejes)	Lubricante en aerosol seco de grafito de alta calidad	recubrir eje	1 año
I	Cubo y huso de las ruedas de transporte	Grasa de alta calidad para cojinetes de la rueda	volver a embalar	1 año
	Cuchilla	agua/gasóleo/ aceite	Remojar	según sea necesario
	Cadena de transmisión (banda transportadora central) de la cubierta del alimentador (en el lado izquierdo de la plataforma)	Lubricante de cadena de alta calidad	Remojar	1 año

Todos los demás elementos giratorios de este producto utilizan cojinetes sellados y casquillos permanentes (no mostrados). Deben sustituirse si están desgastados. Normalmente, flojo indica que el cojinete está desgastado.

IMPORTANTE

Para evitar daños en el equipo y la contaminación del sistema, limpie siempre los engrasadores antes y después de la lubricación. Si un engrasador está dañado o falta, sustitúyalo inmediatamente. Apriete siempre bien los tapones.

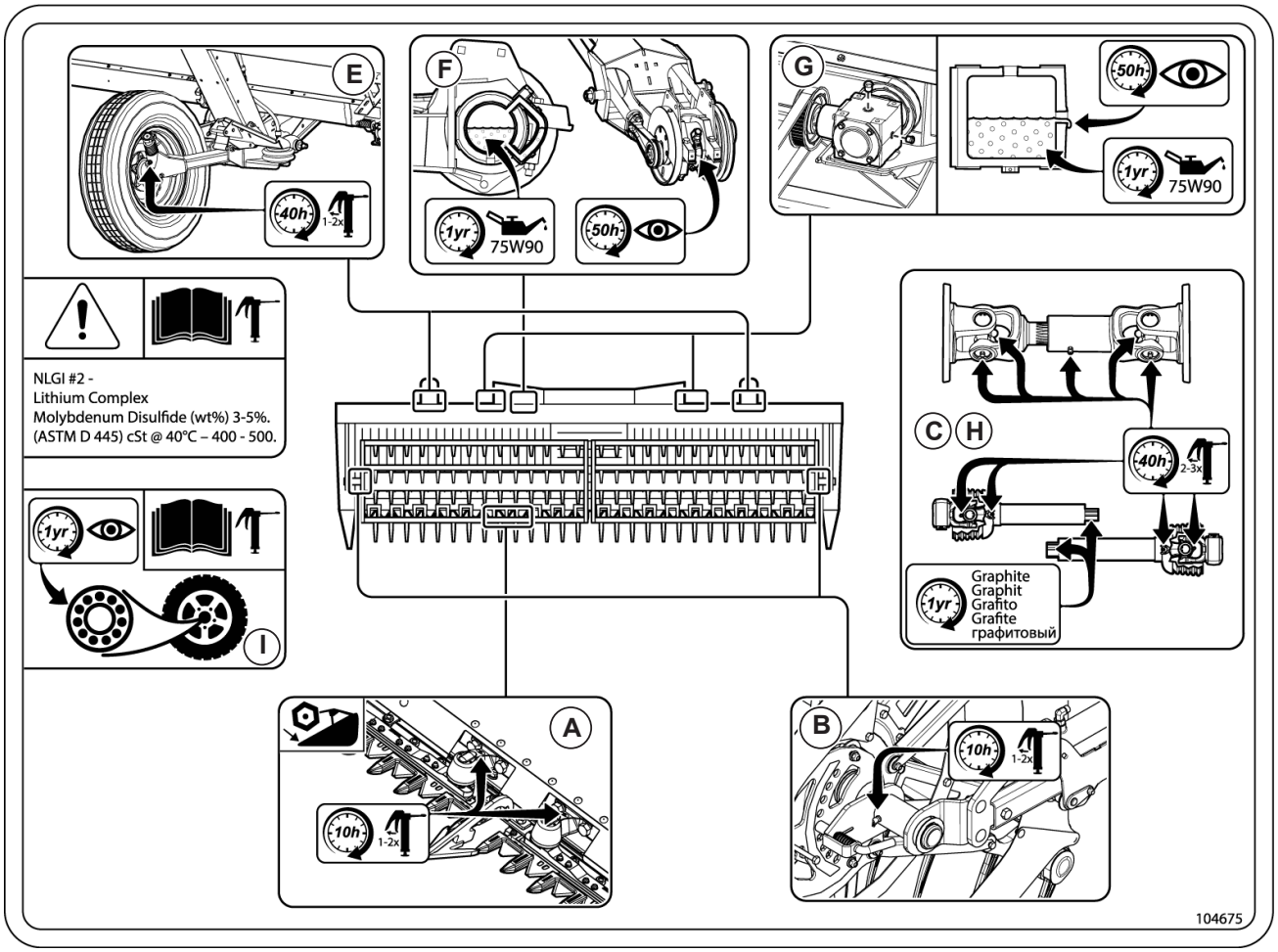

Fig. 279 - Lugares de lubricación

20 - Soporte

Información general y ventas	
Correo electrónico:	sales@honeybee.ca
Página web:	http://www.honeybee.ca
Teléfono:	(306) 296-2297

Piezas y mantenimiento	
Correo electrónico para las piezas:	parts@honeybee.ca
Correo electrónico para el mantenimiento:	service@honeybee.ca
Teléfono:	1 (855) 330-2019 (Toll free in north america)

Su concesionario local	
Correo electrónico:	
Teléfono:	
Notas:	

Los manuales de los equipos y la información de mantenimiento pueden encontrarse en nuestro sitio web:

http://www.honeybee.ca

21 - Transporte y almacenamiento de cabezales

21.1 - Leer antes de transportar

Es posible que en su zona existan normativas que restrinjan el transporte de maquinaria pesada. Infórmese de la normativa local antes de proceder al transporte. Deténgase después de los primeros 100 km de viaje, compruebe los tornillos de las ruedas y vuelva a apretarlos si es necesario.

Cuando transporte su cabezal mediante remolque o carro de transporte, es posible que la normativa local exija una anchura máxima del equipo de 2,44 m (8 pies). Para conseguir esta anchura, baje los dedos del carrete más adelantados hasta su posición de transporte, tal como se indica en esta sección del manual.

⚠ ADVERTENCIA

No supere los 32 km/h (20 mph) cuando remolque el cabezal con un carro de transporte. Una velocidad excesiva puede provocar lesiones o daños en el equipo y puede no estar permitida por la normativa de su zona.

No transporte el cabezal sin los pernos del eje de la rueda instalados.

21.2 - Medidas para el transporte de superficie plana

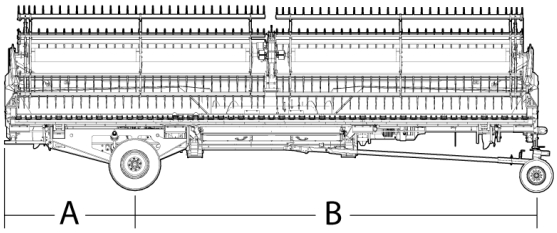

Fig. 281 - Medidas de transporte

Tamaño del cabezal	Distancia A		Distancia B	
	Pies	Metros	Pies	Metros
25ft	6.2	1.89	19.8	6.04
30ft	8.7	2.65	22.3	6.80
36ft	11.7	3.57	25.3	7.71
40ft	13.7	4.18	27.3	8.32
45ft	16.2	4.94	29.8	9.08
50ft	18.7	5.70	32.3	9.85
60ft	23.7	7.22	37.3	11.37

21.3 - Requisitos del vehículo remolcador

Asegúrese de que el vehículo remolcador es capaz de remolcar con seguridad el cabezal cuando utilice el carro de transporte.

El vehículo tractor debe cumplir los requisitos de masa mínima cuando arrastre el cabezal: No supere los pesos indicados a continuación.

Anchura del cabezal	Peso máximo de transporte	Peso mínimo del vehículo remolcador
ft	lbs (kg)	lbs (kg)
25	8750 (3969)	5833 (2646)
30	9250 (4196)	6167 (2797)
36	9750 (4423)	6500 (2948)
40	10750 (4876)	7167 (3251)
45	11000 (4990)	733 (3326)
50	11500 (5216)	7667 (3478)
60	12750 (5783)	8500 (3856)

Asegúrese de que los frenos del vehículo tractor son capaces de detenerse a una distancia segura cuando se tira de la configuración sin frenos del cabezal.

21.4 - Transporte en cosechadora

⚠ ADVERTENCIA

Evite transportar el cabezal en la parte delantera de una cosechadora por vías públicas. La extrema anchura del cabezal, combinada con la baja visibilidad, puede suponer un peligro para el operador del equipo y para el público.

- El material reflectante debe estar limpio y visible
- Se debe utilizar un vehículo de señalización o piloto cuando exista la posibilidad de encontrarse con tráfico.

- Conduzca a una velocidad segura para las condiciones.
- Eleve completamente la plataforma y enganche el tope de seguridad del alimentador.
- El carrete debe estar completamente recogido y a una altura adecuada para una visibilidad máxima.
- En caso de transporte por vías públicas, las luces de advertencia intermitentes y las luces traseras a ambos lados sirven para advertir a los demás vehículos. Las luces de advertencia son obligatorias cuando se conduce una cosechadora por vías públicas.
- Los operadores deben ser conscientes de la anchura montada de la cosechadora y deben comprobar la normativa local antes de transportarla por la vía pública.

NOTE:

Algunas cosechadoras desactivan las funciones de altura automática del cabezal cuando se ponen en modo carretera y no recuerdan los ajustes cuando se vuelven a poner en modo campo. Asegúrese de que los ajustes de altura automática del cabezal y de inclinación lateral automática están activados antes de volver a utilizar el cabezal.

21.5 - Preparar el cabezal para el transporte en carro o remolque

1. Retraiga el cilindro de inclinación hidráulico para inclinar el cabezal hacia atrás.
2. Baje y retraiga completamente el carrete. Retraiga las zapatas deslizantes hidráulicas (si están instaladas).
3. Baje el cabezal al suelo para aliviar la tensión de las correas de soporte de la rueda calibradora.
4. Asegúrese de que el cabezal está en modo RÍGIDO con el sistema de aire totalmente presurizado a 100 psi.

ADVERTENCIA

Ponga el freno de estacionamiento, apague el motor y espere a que se detengan las piezas móviles antes de salir de la cabina.

5. Retire los separadores de cultivos como se muestra a continuación.

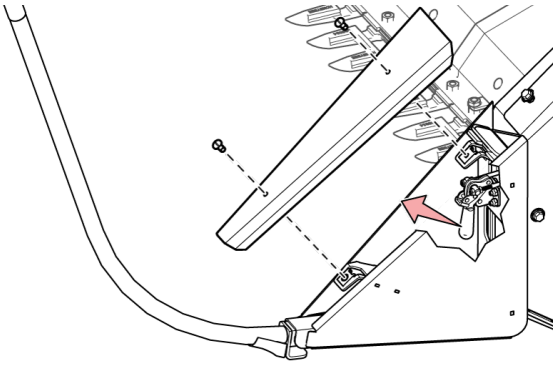

Fig. 282 - Quitar los separadores de cultivos

ADVERTENCIA

Utilice medios auxiliares y una técnica de elevación adecuada para evitar tensiones musculares o lesiones de espalda.

6. Levante las correas de soporte de la rueda calibradora hasta la posición de transporte y fíjelas con el pasador como se muestra a continuación.

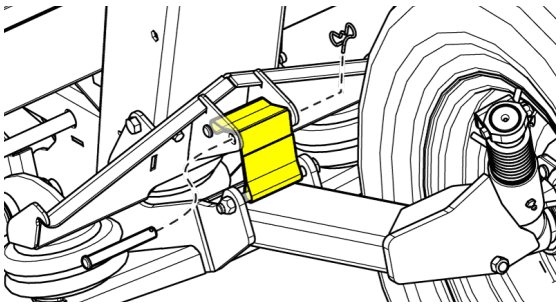

Fig. 283 - Posición de transporte de la rueda calibradora

7. Guarde los separadores en sus soportes de almacenamiento.

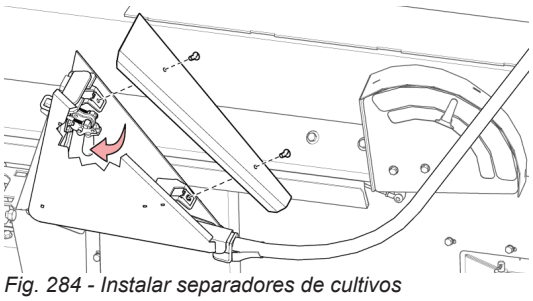

Fig. 284 - Instalar separadores de cultivos

8. Fije el carrete en su sitio para evitar que gire durante el transporte.

9. En cada extremo del carrete, retire el perno indicado para poder bajar el dedo del carrete más delantero del cabezal, como se muestra a continuación.

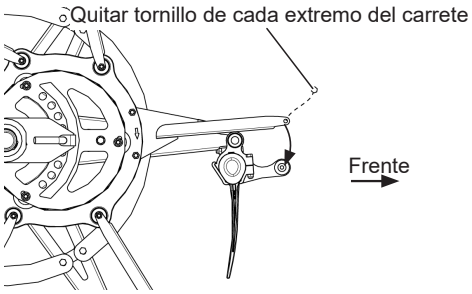

Fig. 285 - Bajar dedos del carrete para transporte

10. Asegúrese de que la barra de corte está bloqueada en modo rígido para evitar que rebote durante el transporte.

21.6 - Transporte mediante carro de transporte opcional

El paquete de transporte opcional consta de dos componentes: El eje de la barra de tracción y el carro de transporte.

1. Asegúrese de que el cabezal está en modo RÍGIDO con el sistema de aire totalmente presurizado a 100 psi.
2. Baje y retraiga completamente el carrete.
3. Incline el cabezal hacia atrás retrayendo completamente el cilindro de inclinación.
4. Levante el cabezal.

⚠ ADVERTENCIA

Accione el freno de estacionamiento, apague el motor y espere a que se detengan todas las piezas móviles antes de salir de la cabina. Bloquee los cilindros de elevación del alimentador en posición elevada, tal como se describe en el manual del propietario de la cosechadora.

5. Coloque el transporte en posición debajo del cabezal.
6. Fije las 4 correas a los puntales de la parte inferior del cabezal.
7. Vuelva a arrancar la cosechadora y baje el cabezal hasta que esté un pie por encima del transporte.

⚠ ADVERTENCIA

Accione el freno de estacionamiento, apague el motor y espere a que se detengan todas las piezas móviles antes de salir de la cabina.

8. Utilice la manivela para elevar el transporte hasta su posición.

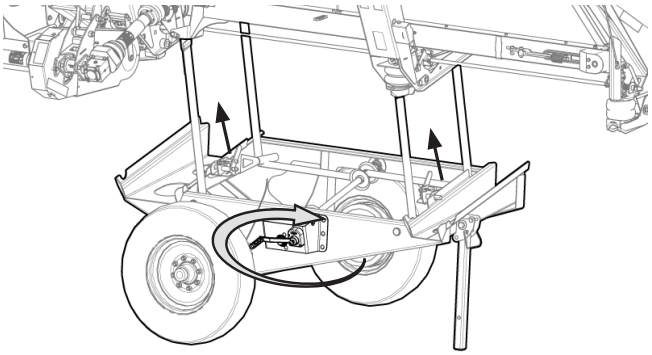

Fig. 286 - Instalar carro de transporte del cabezal

9. Bloquee el carro de transporte en su sitio con la manija de bloqueo.

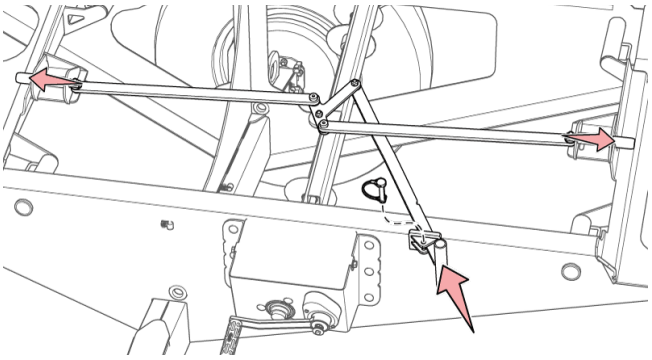

Fig. 287 - Bloquear carro de transporte al cabezal

10. Levante y bloquee la barra de soporte de transporte.

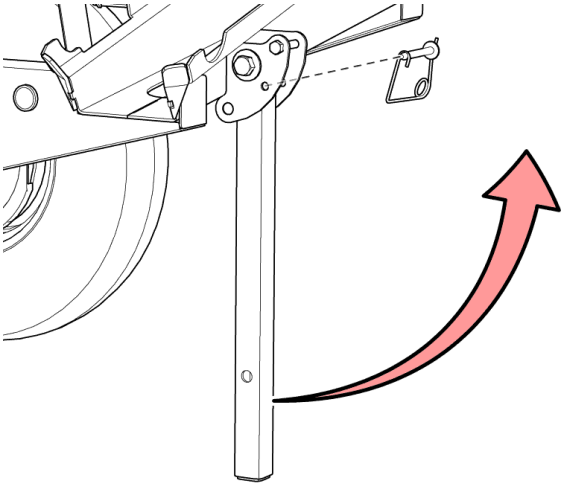

Fig. 288 - Levantar y bloquear la barra de soporte

11. Conecte la línea eléctrica de transporte al cabezal.

12. Pase la barra de tracción por debajo del soporte de la barra de tracción, tire del pasador para bajar el soporte de la barra de tracción sobre el eje de la barra de tracción.

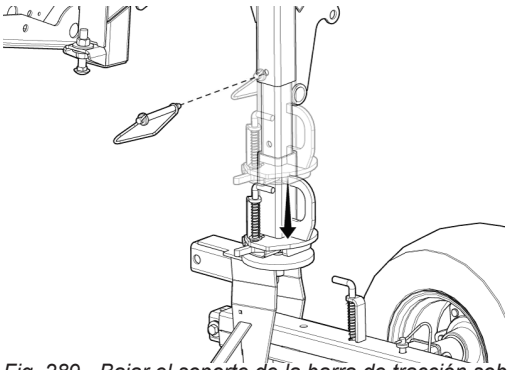

Fig. 289 - Bajar el soporte de la barra de tracción sobre el eje de la barra de tracción

13. Retire todos los cierres, pasadores/pernos que sujetan el adaptador del sinfín al alimentador de la cosechadora.
14. Volver a arrancar la cosechadora y bajar completamente el cabezal al suelo.
15. Bloquee el carro de transporte mediante los dos pasadores de bloqueo.

ADVERTENCIA

Accione el freno de estacionamiento, apague el motor y espere a que se detengan todas las piezas móviles antes de salir de la cabina.

16. Vuelva a insertar el pasador para fijar el eje de la barra de tracción en su lugar.
17. Desconecte los ejes de transmisión del alimentador y colóquelos en posiciones de almacenamiento. Asegúrese de que las cadenas del eje de transmisión están enganchadas y fuera del camino.

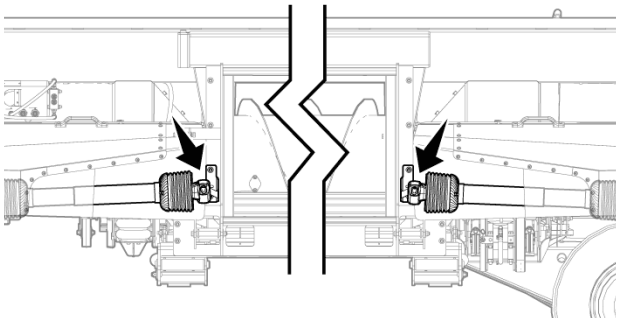

Fig. 290 - Posición de almacenamiento de ejes de transmisión

18. Desconecte el acoplador hidráulico y colóquelo en posición de almacenamiento.
19. Desconecte el cable eléctrico y colóquelo en posición de almacenamiento.

NOTE:

Si transporta el cabezal con el carro de transporte instalado en un remolque de plataforma plana, omita los pasos restantes y pase a la sección 21.7.1 en la página 155.

20. Vuelva a arrancar la cosechadora, baje ligeramente el alimentador y retroceda con cuidado.

21.6.1 - Ajustes de los frenos del remolque

Antes de remolcar el cabezal en el carro de transporte opcional, asegúrese de ajustar la sensibilidad del controlador del freno eléctrico en la cabina del camión. Esto evitará el arrastre de los frenos y el sobrecalentamiento de los cubos de rueda, que pueden provocar la rotura de los cojinetes y los cubos.

21.6.2 - Transporte todoterreno

Cuando transporte el cabezal en condiciones accidentadas o fuera de carretera, extreme las precauciones para conducir despacio y sin giros bruscos. Si no lo hace, podrían producirse lesiones o la muerte.

21.6.3 - Transporte por carretera

No supere los 32 km/h (20 mph) cuando transporte el cabezal por vías públicas. Respete siempre la normativa local.

21.6.4 - Después del transporte

Inspeccione y limpie la zona del volante a la derecha después de transportar su equipo. Durante el transporte pueden caer piedras y escombros en el conjunto de transmisión.

IMPORTANTE

Si se produce un reventón del neumático de la rueda de transporte trasera izquierda, inspeccione las correas de accionamiento de las cuchillas por si estuvieran dañadas antes de ponerlas en funcionamiento.

21.7 - Transporte en remolque de plataforma plana

IMPORTANTE

Una cosechadora no tiene el alcance necesario para subir el cabezal a un remolque de plataforma plana sin una rampa de carga lateral. Sin rampa, se necesita un equipo de elevación especializado para levantar el cabezal.

21.7.1 - Con paquete de transporte opcional

Antes de seguir los pasos de esta sección, asegúrese de haber seguido los pasos de la sección 21.6 en la página 153.

IMPORTANTE

Cuando transporte su equipo en un remolque de plataforma plana, utilice los soportes de sujeción suministrados con su cabezal para evitar daños en el equipo.

1. Asegúrese de que el soporte de la barra de tracción está en su sitio, instálelo si es necesario. Este soporte interferirá con el funcionamiento normal del cabezal y deberá retirarse una vez finalizado el transporte.

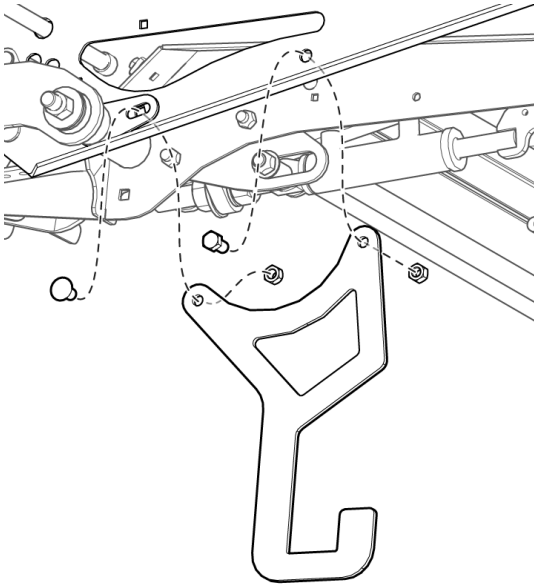

Fig. 291 - Soporte para barra de tracción

2. Gire la barra de tracción y engánchela en el soporte de la barra de tracción.

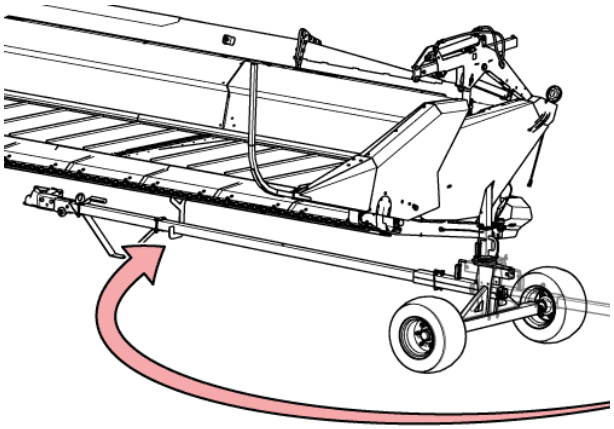

Fig. 292 - Gire la barra de tracción hasta la posición de almacenamiento

3. Levante del cabezal sobre el remolque de plataforma plana y fíjelo en su lugar utilizando los soportes de sujeción mencionados anteriormente. Si se requieren sujeciones adicionales, asegúrese de que solo se utilicen componentes estructurales para fijar el cabezal al remolque. Sujetar el cabezal mediante componentes ligeros, como el carrete, provocará daños en el equipo.

ADVERTENCIA

Siempre que sea posible, utilice un equipo de elevación adecuado. Asegúrese de que el cabezal está firmemente sujeto. Mantenga alejados a los transeúntes. Si no lo hace, podrían producirse lesiones daños al equipo o la muerte.

21.7.2 - Sin paquete de transporte opcional

1. Asegúrese de que el cabezal está en modo RÍGIDO con el sistema de aire totalmente presurizado a 100 psi.
2. Baje y retraiga completamente el carrete.
3. Repliegue las zapatas deslizantes hidráulicas (si están instaladas)
4. Incline el cabezal hacia atrás retrayendo completamente el cilindro de inclinación.

ADVERTENCIA

Accione el freno de estacionamiento, apague el motor y espere a que se detengan todas las piezas móviles antes de salir de la cabina. Bloquee los cilindros de elevación del alimentador en posición elevada, tal como se describe en el manual del propietario de la cosechadora.

5. Desconecte los ejes de transmisión del alimentador y colóquelos en posiciones de almacenamiento.

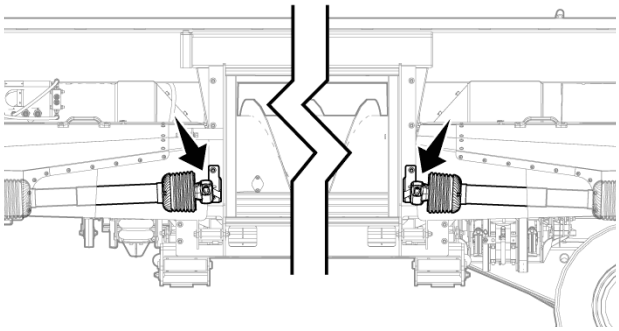

Fig. 293 - Posición de almacenamiento de ejes de transmisión

6. Desconecte el acoplador hidráulico y colóquelo en posición de almacenamiento.
7. Desconecte el cable eléctrico y colóquelo en posición de almacenamiento.
8. Coloque dos bloques de madera en el remolque de plataforma plana donde se asentará el bastidor auxiliar del cabezal.
9. Utilice el equipo de elevación adecuado para levantar el cabezal y colóquelo con cuidado sobre los bloques de madera del remolque de plataforma plana. Solo se puede utilizar una cosechadora para elevar el cabezal si se utiliza una rampa de carga lateral estable.

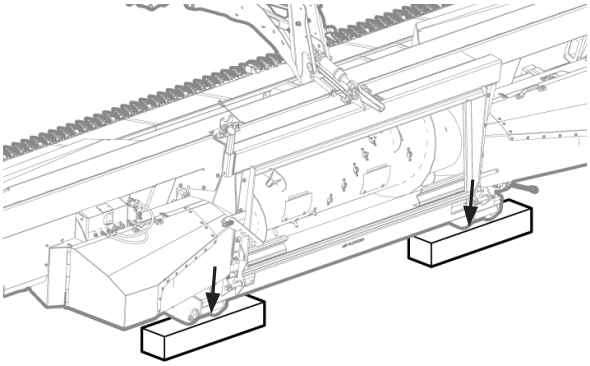

Fig. 294 - Cabezal inferior en los bloques

ADVERTENCIA

Utilice procedimientos de elevación seguros o pueden producirse lesiones graves.

10. Amarre el cabezal utilizando únicamente componentes estructurales.

IMPORTANTE

Al sujetar el cabezal con correas al remolque de plataforma plana, asegúrese de que solo se utilizan componentes estructurales para soportar las correas. Sujetar el cabezal mediante componentes ligeros, como el carrete, provocará daños en el equipo.

IMPORTANTE

Garantice el cumplimiento de todas las normas y reglamentos aplicables al transporte de maquinaria pesada en la vía pública.

21.8 - Desmontaje rápido

El cabezal puede bajarse directamente al suelo para su almacenamiento a corto o largo plazo.

IMPORTANTE

Si almacena el cabezal durante mucho tiempo, protéjalo de la intemperie.

1. Asegúrese de que el suelo es firme y está nivelado.
2. Coloque dos bloques de madera en el suelo debajo del puntal inferior del bastidor auxiliar.
3. Arranque la cosechadora, retraiga completamente el cilindro de inclinación hidráulico, baje y retraiga el carrete. Retraiga las zapatas deslizantes (si están instaladas).
4. Retire los pasadores y los cierres que sujetan el alimentador al cabezal.
5. Baje suavemente el cabezal sobre los bloques.

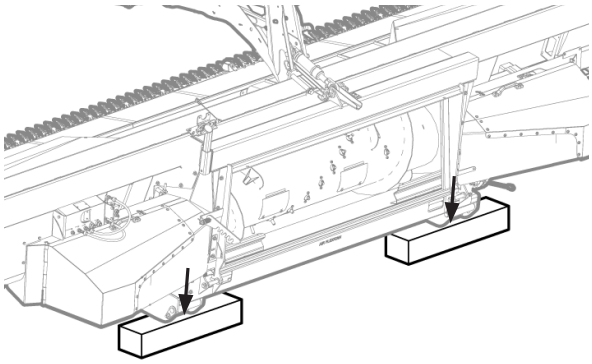

Fig. 295 - Cabezal inferior en los bloques

ADVERTENCIA

Accione el freno de estacionamiento, apague el motor y espere a que se detengan todas las piezas móviles antes de salir de la cabina.

6. Desconecte los ejes de transmisión del alimentador y colóquelos en posiciones de almacenamiento.

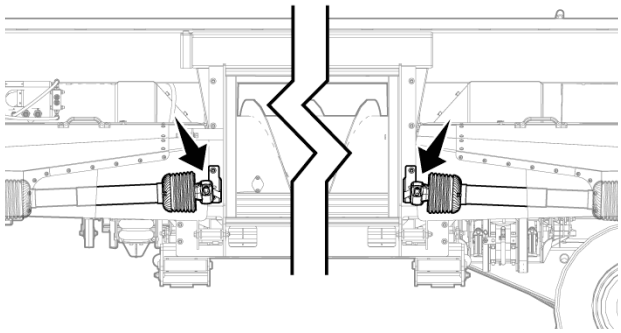

Fig. 296 - Posición de almacenamiento de ejes de transmisión

7. Desconecte el acoplador hidráulico y colóquelo en posición de almacenamiento.
8. Desconecte el cable eléctrico y colóquelo en posición de almacenamiento.
9. Vuelva a arrancar la cosechadora, baje ligeramente el alimentador y retroceda.

21.9 - Almacenamiento al final de la temporada

- ☐ Fije la plataforma al carro de transporte o bájela sobre topes o bloques de seguridad.
- ☐ Abra los escudos laterales (consulte la sección 19.14 en la página 130) y limpie toda la paja y los residuos.
- ☐ Afloje la tensión de las correas de las bandas transportadoras laterales (consulte la sección 19.7.1 en la página 103).
- ☐ Levante las bandas transportadoras laterales y lave a presión el interior de las correas. Asegúrese de lavar toda la paja y los residuos.

IMPORTANTE

No utilice el aerosol de lavado a alta presión directamente sobre componentes electrónicos, cojinetes, adhesivos o cualquier otra zona sensible. El agua a alta presión puede eliminar juntas, lubricantes, adhesivos y dañar los sistemas eléctricos.

- ☐ Retire la correa de la banda transportadora central y limpie el bastidor (consulte la sección 19.7.6 en la página 106). Vuelva a instalar la correa sin apretar.
- ☐ Compruebe los niveles de líquido de todas las cajas de cambios.
- ☐ Aplique grasa donde sea necesario como se indica en la sección 19.22 en la página 143 of this manual.
- ☐ Baje y retraiga completamente el carrete.
- ☐ Pinte todas las partes en las que la pintura esté desgastada o desconchada.
- ☐ Cierre los escudos laterales.
- ☐ Si es posible, resguarde el cabezal en un lugar seco.

22 - Anexo

22.1 - Biseles AGCO

El estilo AGCO de adaptador de sinfín proporciona una serie de disposiciones de bisel. Estos adaptadores son necesarios para adaptar su nuevo cabezal a la abertura del alimentador de su cosechadora.

Cosechadora	Modelo	Inclinación lateral	Inclinación no lateral	Nota
Gleaner	S67, S77, S68, S78, S88, S96, S97, S98, R76, R75, R66, R65, R72, R62	Disposición 2	Disposición 1	62/72 si está equipado con bloques divisores desmontables.
	C62	N/A	Disposición 5	Utilice una lengüeta de 3/16 como espaciador en la parte superior de la banda.
	A65, A66	Disposición 3	Disposición 3	
	A75, A76, A85, A86	Disposición 4	Disposición 4	Utilice una lengüeta de 3/16 como espaciador en la parte superior de la banda.
Massey Ferguson	9790, 9895, 9795, 9540, 9560, 9545, 9565	Disposición 4	Disposición 4	Utilice una lengüeta de 3/16 como espaciador en la parte superior de la banda.
	9690, 9520, 9685	Disposición 3	Disposición 3	
	8780 V	Disposición 3	Disposición 3	
	8780 XP/W	Disposición 3	Disposición 3	
	8570	N/A	Disposición 6	Corte el extremo de las guías y taladre un nuevo orificio interior para colocarlo como se muestra.
	8680	N/A	Disposición 5	Utilice una lengüeta de 3/16 como espaciador en la parte superior de la banda.
Challenger	670, 680B, 540C, 560C, 540E, 560E	Disposición 4	Disposición 4	
	660	Disposición 3	Disposición 3	
Fendt	Ideal 7,8,9	Layout 7	No disponible	

22.1.1 - Configuración de los biseles AGCO

Consulte el siguiente diagrama para familiarizarse con los componentes clave:

- Placa guía (incluye una parte doblada hacia atrás a 90 grados.)
- El primer bisel.
- El segundo bisel.
- Banda (se extiende hacia atrás desde los biseles a 90 grados.)

Además, hay secciones largas y cortas de barra plana utilizadas para reforzar las conexiones.

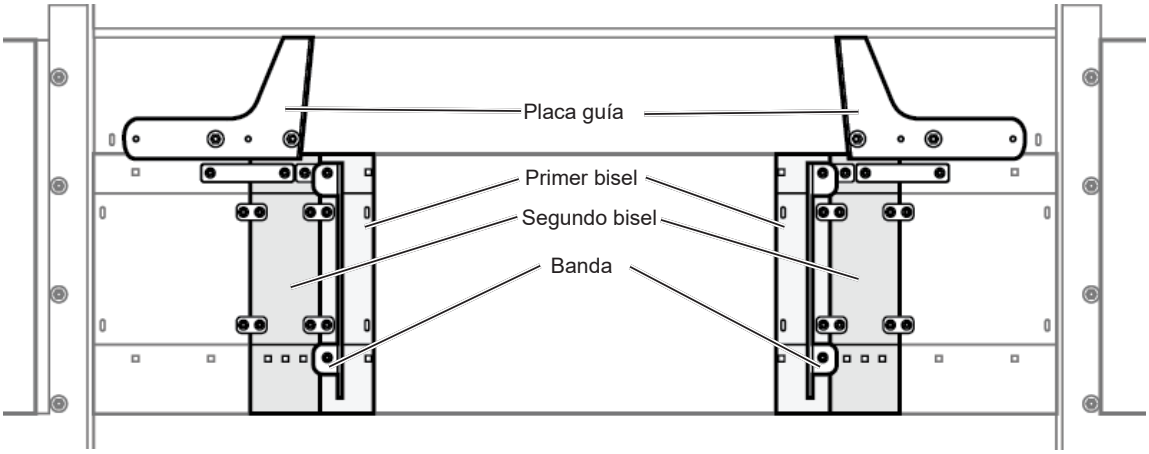

Fig. 297 - Biseles AGCO

Configuración	Componentes utilizados	Notas
Diseño n.º 1	Placa guía Primer bisel Segundo bisel Banda	Las placas guía, (n.º 1) se colocan utilizando los orificios más interiores, como se ve en el diagrama principal.
Diseño n.º 2	Placa guía Primer bisel Segundo bisel Banda	Las placas guía (n.º 1) se desplazan hacia fuera dejando al descubierto un orificio en el lado interior.
Diseño n.º 3	Segundo bisel Banda	Se retiran las placas guía y el primer bisel. Vuelva a colocar la banda de modo que la parte vertical quede a mitad de camino en el bisel restante.
Diseño n.º 4	Banda	La banda se coloca en los orificios superior e inferior más internos, con una barra de soporte corta, utilizada como espaciador, en la parte superior de cada banda.
Diseño n.º 5	Banda	La banda se coloca en los orificios superior e inferior más externos, con una barra de soporte corta, utilizada como espaciador, en la parte superior de cada banda.
Diseño n.º 6	Placa guía Primer bisel Segundo bisel Banda	La placa guía se coloca utilizando los orificios exteriores extremos y se recorta la parte que sobresale del borde exterior del adaptador. Todos los demás componentes son como se muestra en el diagrama principal.

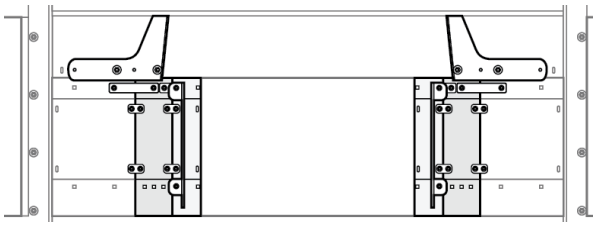

Fig. 298 - Bisel AGCO; Disposición 1

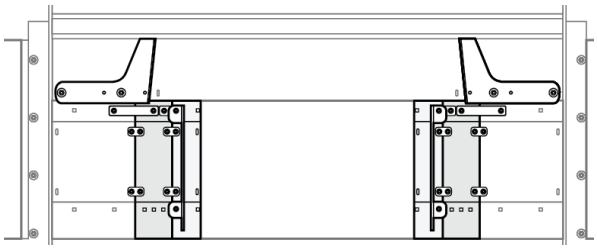

Fig. 299 - AGCO Bezel - Disposición 2

Fig. 300 - AGCO Bezel - Disposición 3

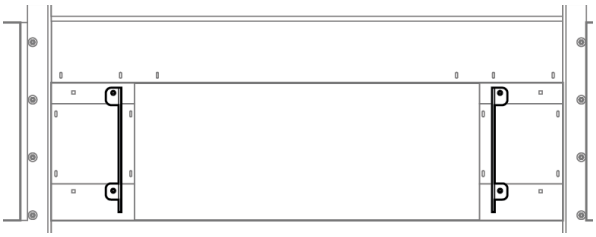

Fig. 301 - AGCO Bezel - Disposición 4

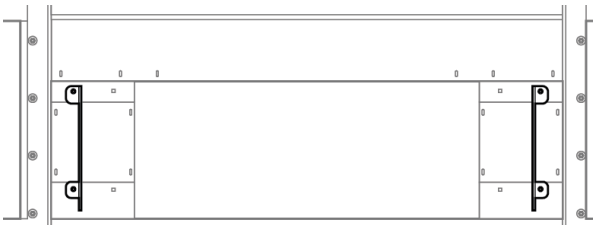

Fig. 302 - AGCO Bezel - Disposición 5

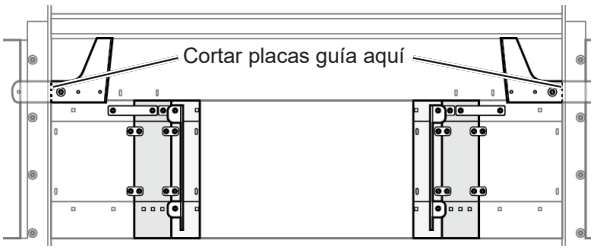

Fig. 303 - AGCO Bezel - Disposición 6

Configuración	Componentes utilizados	Notas
Diseño n.º 7	Gancho de cierre superior Placa de cuña Soporte de bloqueo Banda	La banda se coloca en los orificios superior e inferior más internos, con una barra de soporte corta, utilizada como espaciador, en la parte superior de cada banda. El gancho de cierre superior, la placa de cuña y el soporte de bloqueo también están instalados.

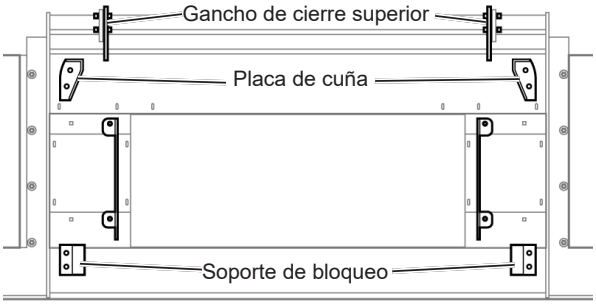

Fig. 304 - Bezel - Disposición 7

22.2 - Placas divisoras para cosechadoras CNH y Lexion

Para las cosechadoras CNH y Lexion, se instalan placas divisoras en la abertura del alimentador del cabezal para ayudar a dirigir el flujo de cultivo hacia el alimentador de la cosechadora. Las placas divisoras correctas para su cosechadora vienen instaladas de fábrica, pero si el cabezal se utiliza en una cosechadora diferente, debe asegurarse de que se instalen las placas divisoras correctas para el tipo de alimentador de su cosechadora.

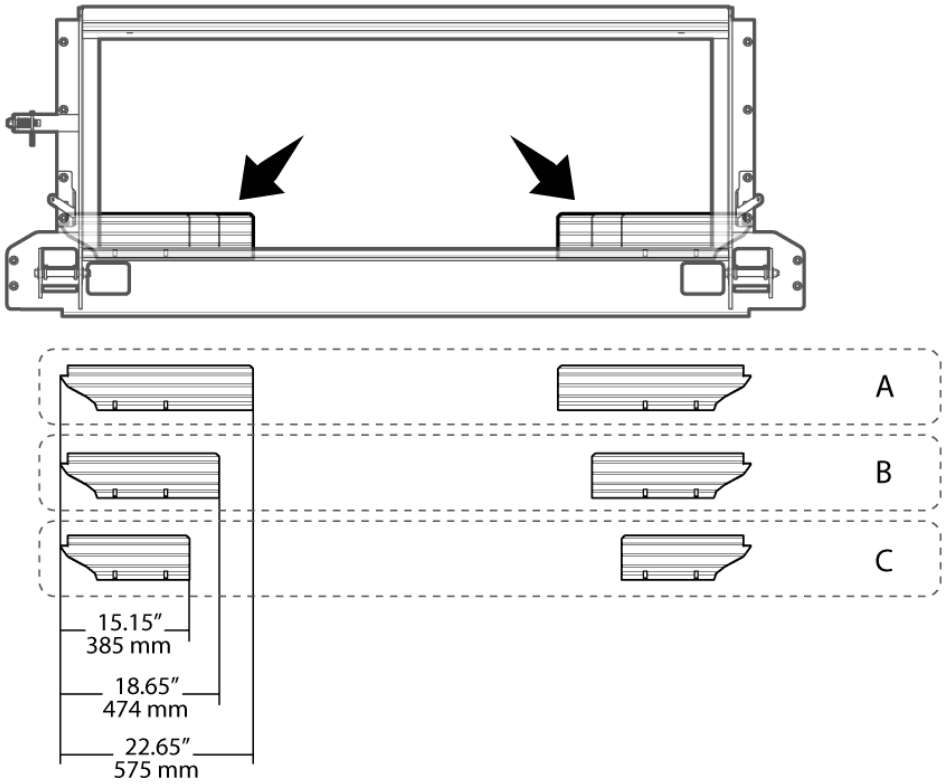

Fig. 305 - AGCO Bezel - Disposición 2

	Cosechadora CNH	Cosechadora Lexion
A	Alimentador estrecho	N/A
B	Alimentador central	Alimentador estrecho
C	Alimentador ancho	Alimentador ancho

22.3 - Ubicaciones de los casquillos con lubricación permanente

En todo el cabezal se utilizan casquillos de plástico con lubricación permanente. Estos casquillos deben inspeccionarse periódicamente (aproximadamente cada 200 horas de funcionamiento) para detectar desgastes o daños anormales.

	Ubicación del casquillo	Número de casquillos
A	Pivote trasero de la pala	12
B	Extremo del brazo del carrete izquierdo y derecho	2
C	Pivote de la polea de la correa de transmisión de la banda transportadora central	2
D	Pivote de la rueda calibradora	4
E	Barra de sensores de control de altura del cabezal	6
F	Puntos de pivote de la suspensión del bastidor auxiliar	8

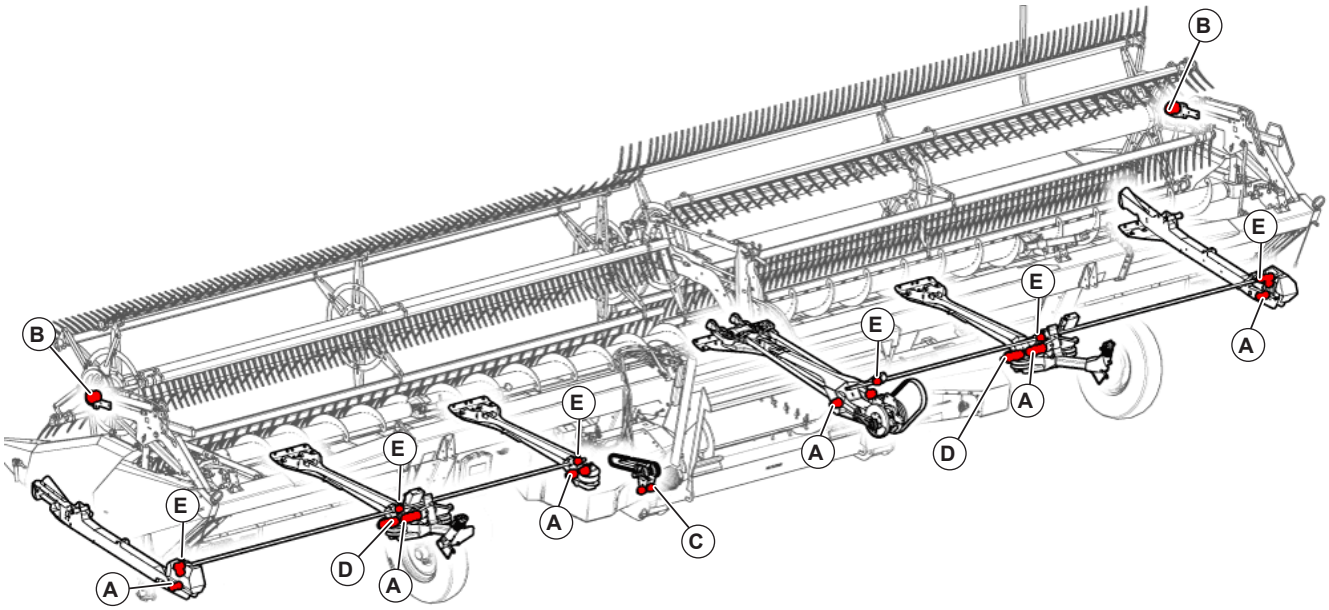

Fig. 306 - Ubicaciones de los casquillos permanentes

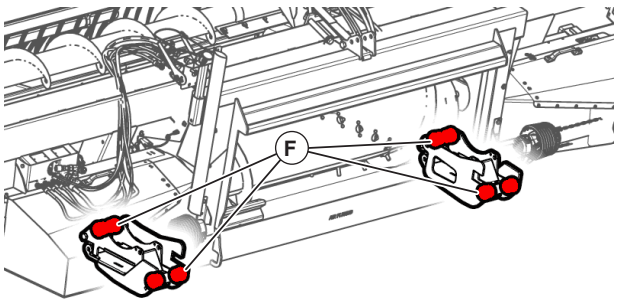

Fig. 307 - Ubicación de los casquillos permanentes (bastidor auxiliar)

22.4 - Ubicaciones de los sensores de control de altura del cabezal

Los sensores de control de altura del cabezal pueden estar situados a lo largo de la parte trasera del cabezal, están conectados a la barra de sensores a través de enlaces.

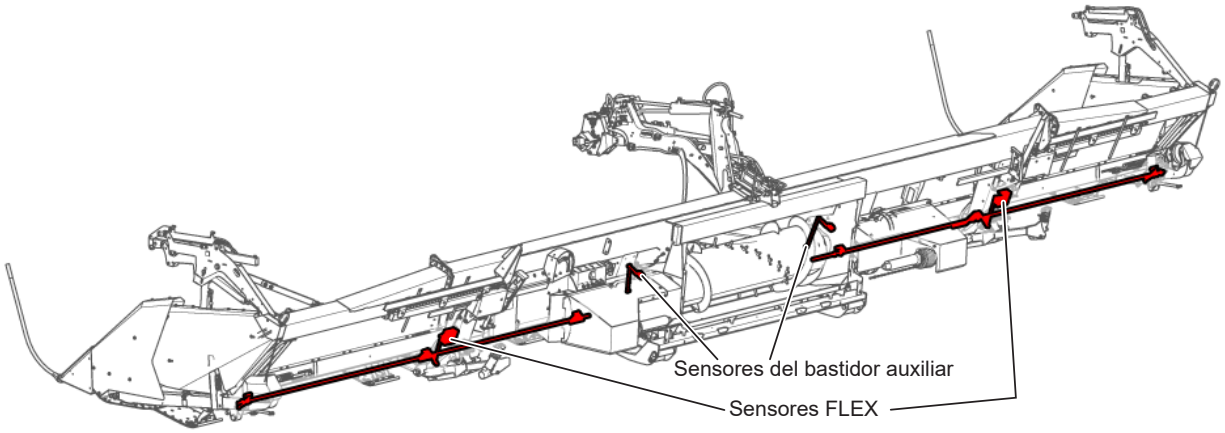

Fig. 308 - Ubicaciones de los sensores de control de altura del cabezal

22.4.1 - Identificación del sensor de la pantalla Automatix Lite

En la pantalla principal Automatix Lite, el sistema mostrará la tensión en directo del sensor para los sensores izquierdo y derecho mostrados arriba. El centro de la pantalla muestra las recomendaciones psi para el modo de corte actual.

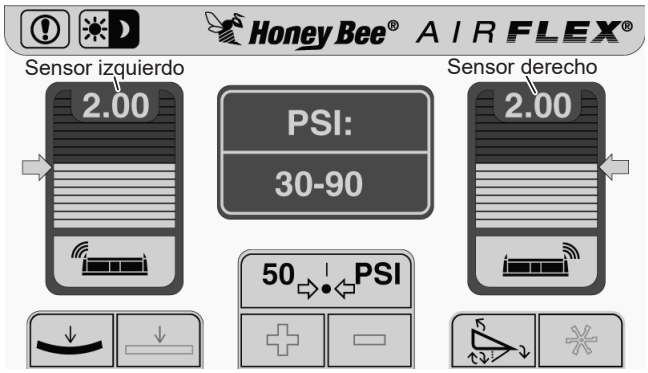

Fig. 309 - Identificación del sensor HHC de la pantalla Automatix

22.5 - Ubicación del sensor de velocidad

Los sensores de velocidad del cabezal funcionan detectando magnéticamente una pequeña protuberancia o picadura en un eje, engranaje o volante mientras gira. Es extremadamente importante asegurarse de que los sensores de velocidad tienen una separación óptima de su superficie detectada, consulte la sección 19.3 en la página 87 for details.

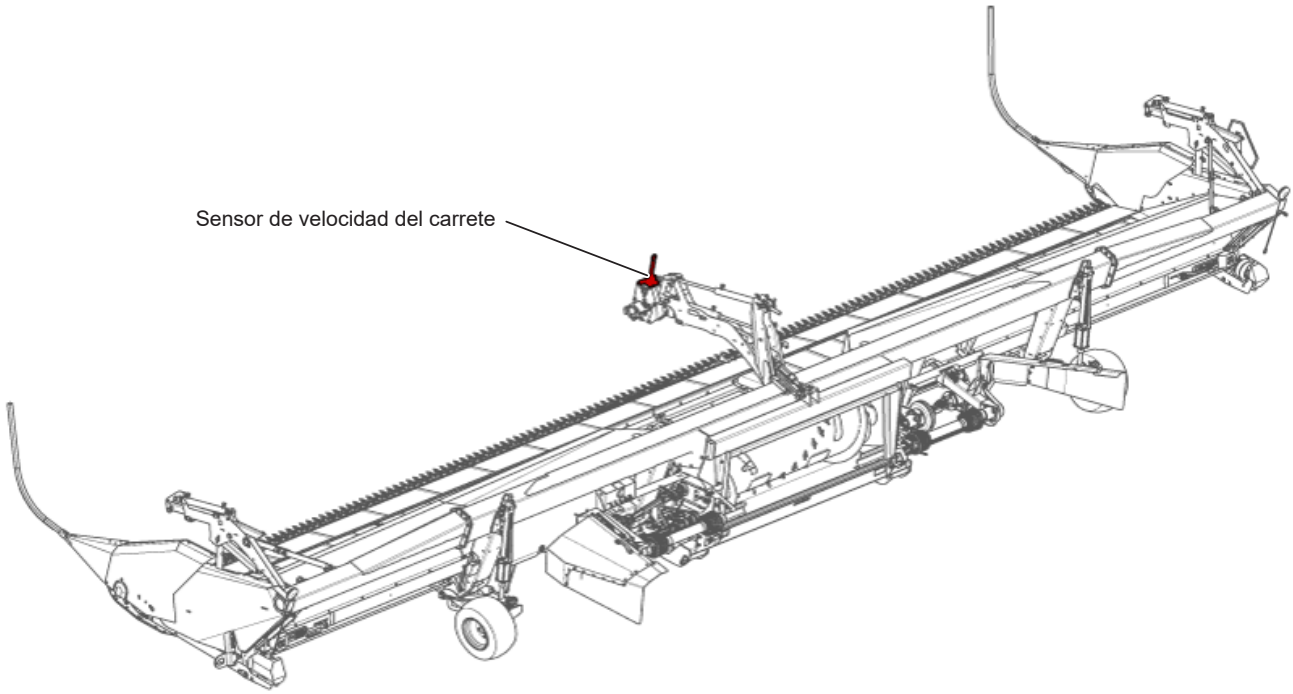

Fig. 310 - Ubicación del sensor de velocidad

22.6 - BeeBox para el rendimiento de válvulas

Si se utiliza una cosechadora equipada con válvulas de control direccional estilo «Bang-Bang», debe instalarse el BeeBox para evitar la «búsqueda» de la altura del cabezal independientemente de los ajustes de la cosechadora.

- El BeeBox se instala junto al controlador de válvulas hidráulicas de la cosechadora.
- Las tomas ENTRADA VÁLVULA ASCENSO y SALIDA VÁLVULA ASCENSO deben conectarse a los puertos de entrada y salida de válvula ASCENSO en el controlador de válvulas.
- Las tomas ENTRADA VÁLVULA DESCENSO y SALIDA VÁLVULA DESCENSO deben conectarse a los puertos de entrada y salida de válvula DESCENSO en el controlador de válvulas.
- El conector ENCENDIDO debe estar conectado al arnés eléctrico Automatix. Para más información, consulte la sección 12.6 en la página 38.
- El BeeBox debe instalarse junto al controlador de válvulas de la cosechadora.

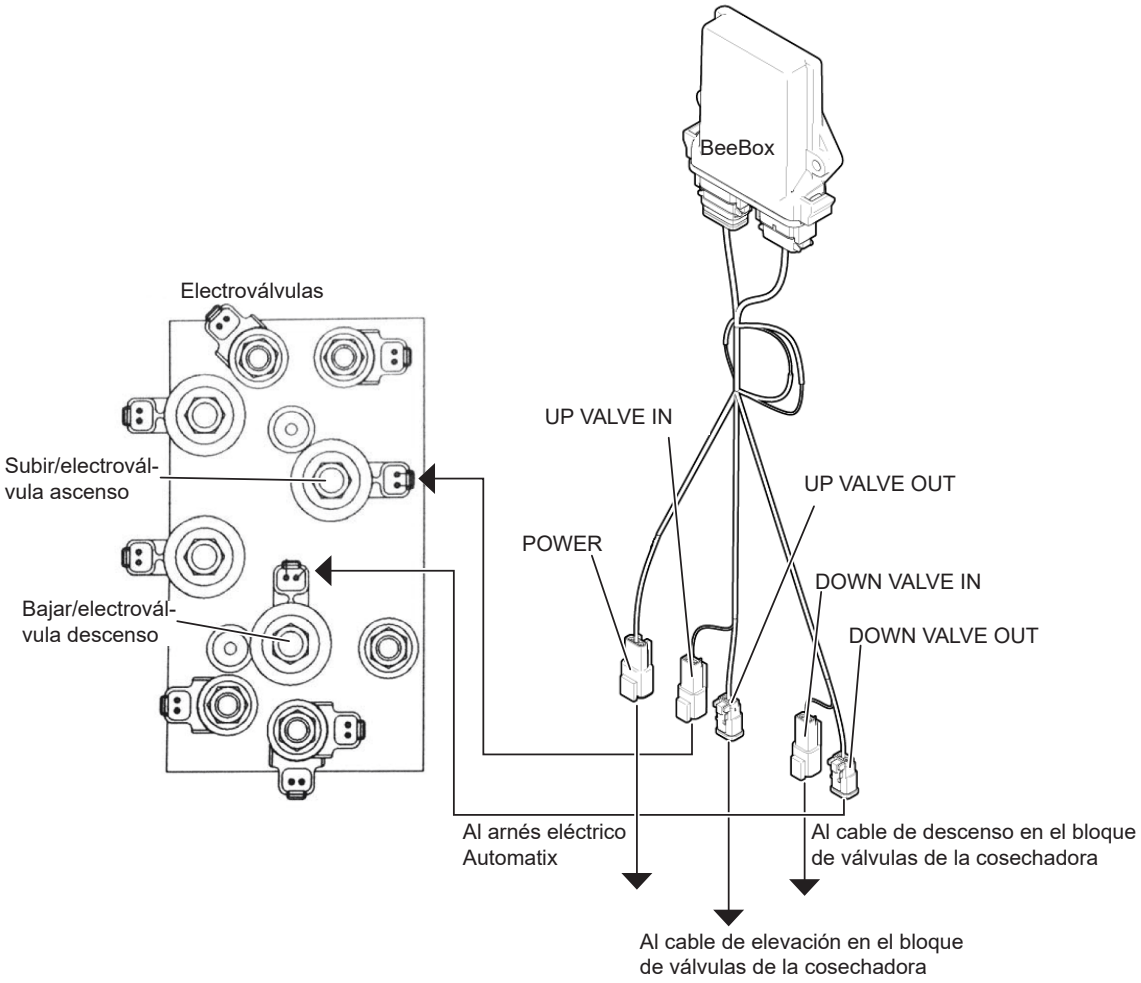

Fig. 311 - BeeBox; para cosechadoras de válvulas de control estilo «Bang-Bang»

22.7 - Kit de válvula de retención para cosechadoras JD 2016 o posteriores

A partir de los modelos 2016, las cosechadoras John Deere requieren que se añada una válvula de retención (DANFOSS CP410-1-B-6S-0) al circuito hidráulico del carrete delantero/trasero para evitar movimientos inesperados del sistema delantero/trasero.

Si está instalado, el bloqueo de la línea se encuentra en el lado izquierdo del colector hidráulico en el cabezal.

Si utiliza una cosechadora de 2016 o posterior y el bloqueo de línea no está instalado, póngase en contacto con su distribuidor o con el servicio de atención al cliente de Honey Bee para obtener ayuda.

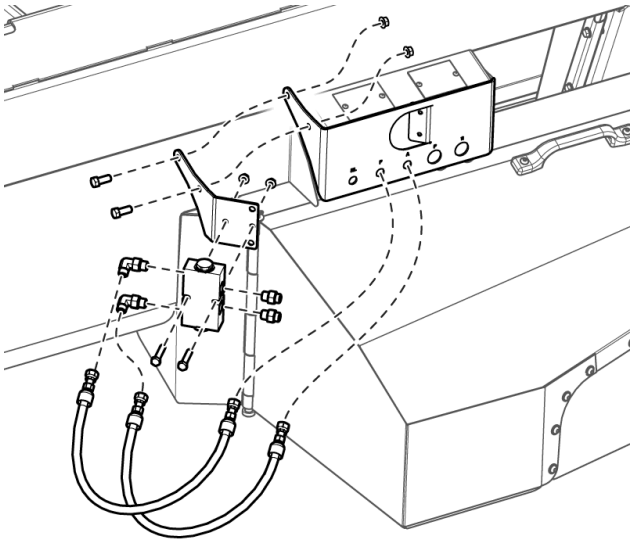

Fig. 312 - Kit de válvula de retención JD

IMPORTANTE

Esta sección solo se aplica a las unidades que se montarán en cosechadoras John Deere 2016 o posteriores.

22.8 - Valores de par recomendados (libras-pie)

Utilice los valores indicados a continuación a menos que se indique lo contrario en este manual del operador.

Valores de par cuando se utilizan tuercas UNC.					
Tamaño del tornillo	Grado 5		Grado 8		Tamaño de la llave
	Loctite	Sin Loctite	**Loctite**	Sin Loctite	
1/4	6	8	9	12	7/16
5/16	13	17	18	25	1/2
3/8	23	31	35	44	9/16
7/16	35	49	55	70	5/8
1/2	55	75	80	107	3/4
9/16	80	109	110	154	13/16
5/8	110	150	170	212	15/16
3/4	200	266	280	376	1-1/8
7/8	320	429	460	606	1-3/8
1	480	644	680	909	1-1/2
1-1/8	600	794	960	1287	1-11/16
1-1/4	840	1120	1360	1875	1-7/8
1-3/8	1100	1469	1780	2382	2-1/16
1-1/2	1460	1950	2360	3161	2-1/4

Valores de par cuando se utilizan tuercas de seguridad C					
Tamaño del tornillo	Grado 5		Grado 8		Tamaño de la llave
	Loctite	Sin Loctite	**Loctite**	Sin Loctite	
1/4	7.6	11.1	10	14.7	7/16
5/16	14.1	21.1	15.2	22.3	1/2
3/8	23	37	28	39	9/16
7/16	39	59	44	60	11/16
1/2	53	80	63	88	3/4
9/16	77	120	98	134	7/8
5/8	106	158	127	172	15/16
3/4	190	274	218	295	1 1/8
7/8	n/a	n/a	317	440	1 5/16
1	n/a	n/a	506	651	1 1/2

22.9 - Longitud de los ejes de transmisión

Las longitudes del eje de transmisión se miden desde el punto de pivote del acoplador hasta la cara interior del eje, como se muestra a continuación.

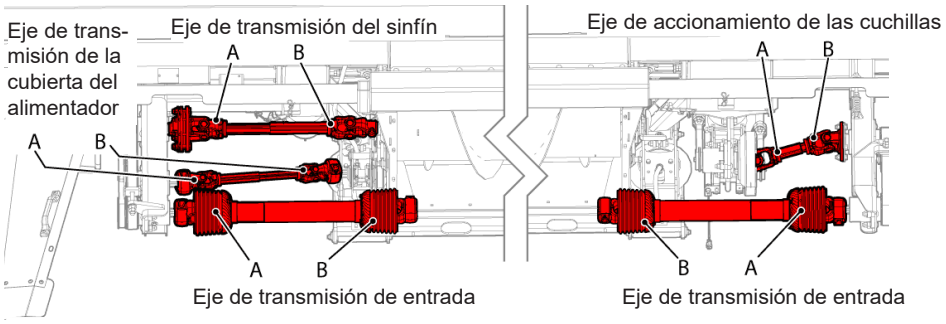

Fig. 313 - Identificación del eje de transmisión

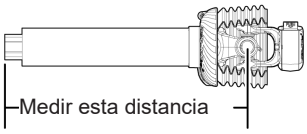

Fig. 314 - Medición del eje

	Eje de transmisión de entrada		Eje de transmisión de la cubierta del alimentador		Eje de transmisión del sinfín		Eje de accionamiento de las cuchillas	
	A	B	A	B	A	B	A	B
Massey	427 mm (16.81”)	427 mm (16.81”) 21 Spline	233 mm (9.19”)	248 mm (9.78”)	440 mm (17.32”)	388 mm (15.28”)	166 mm (6.54”)	205 mm (8.07”)
Gleaner	547 mm (21.54”)	527 mm (20.75”) 21 Spline						
Lexion	547 mm (21.54”)	527 mm (20.75”) 21 Spline						
John Deere	496 mm (19.54”)	527 mm (20.75”) 21 Spline*						
CNH (2017+)	547 mm (21.54”)	527 mm (20.75”) 21 Spline						
CNH (2016-)	547 mm (21.54”)	547 mm (21.54”) 6 spline						
CASEIH 2100-2500	474 mm	589 mm (23.19”) Hex						
Rostselmash Acros 595+, RSM-161, Torum 750-765	547 mm (21.54”)	547 mm (21.54 “) 8 Spline						
Rostselmash Torum 770-785	547mm (21.54”)	687 mm (27.04”) 21 Spline						
Fendt Ideal	427 mm (16.81”)	547 mm (21.54”) 20 Spline						
NOTA: Todos los ejes de transmisión son de 6 estrías a menos que se especifique lo contrario								

22.10 - Disposición eléctrica

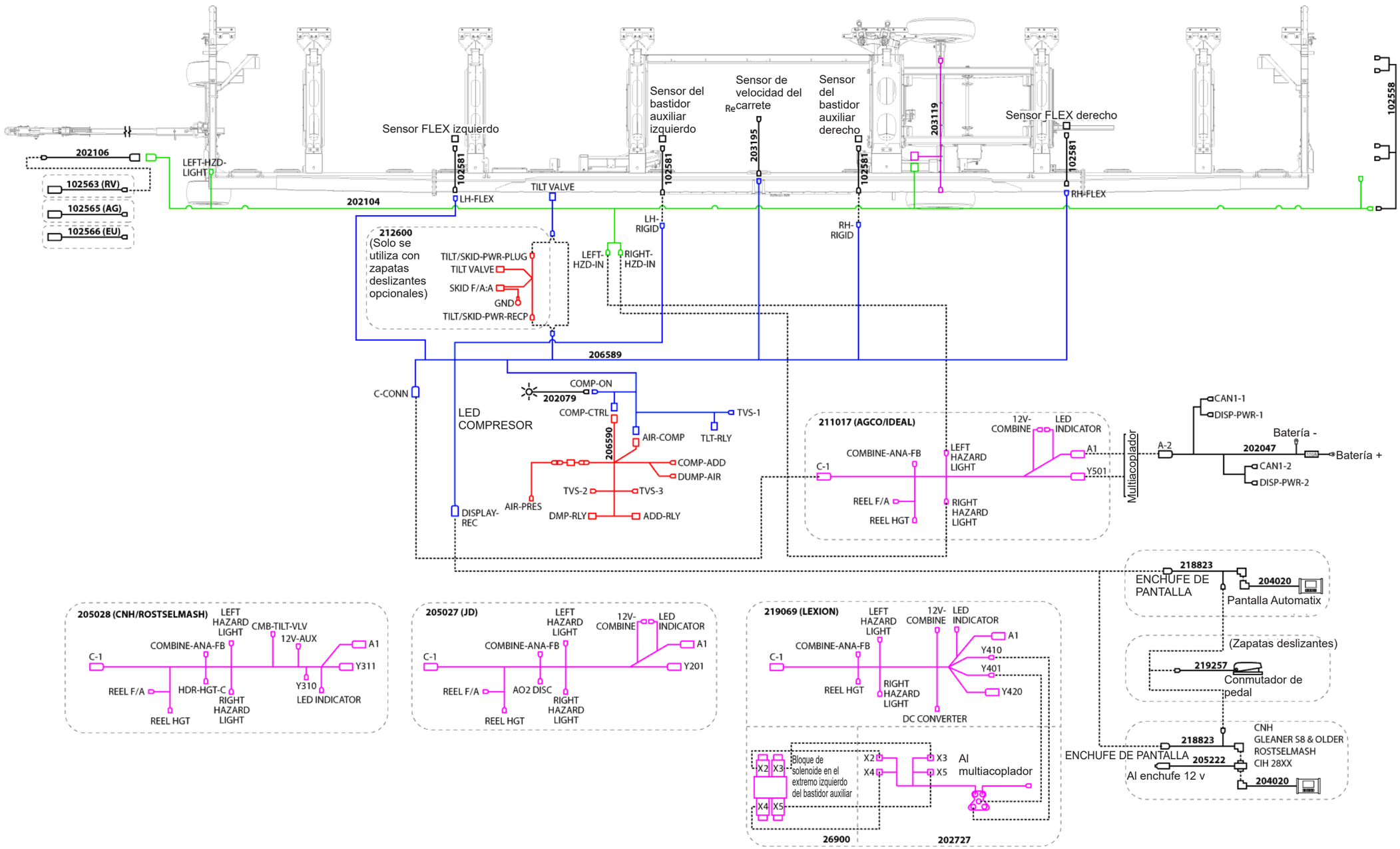

Honey Bee

Harvest Faster

AirFLEX NXT

Manual del operador

Honey Bee Manufacturing Ltd.

P.O. Box 120
Frontier SK
S0N 0W0

Tel: (306) 296-2297
Fax: (306) 296-2165

www.honeybee.ca
Correo electrónico: info@honeybee.ca

Revisión: 2.1 P/N: 104659-2024 06-20-24